(12) NACH DEM VERTRAG ÜBER DIE INTERNATIONALE ZUSAMMENARBEIT AUF DEM GEBIET DES PATENTWESENS (PCT) VERÖFFENTLICHTE INTERNATIONALE ANMELDUNG

(19) Weltorganisation für geistiges Eigentum
Internationales Büro

(43) Internationales Veröffentlichungsdatum
11. September 2009 (11.09.2009)

PCT

(10) Internationale Veröffentlichungsnummer
WO 2009/108967 A1

(51) Internationale Patentklassifikation:
H01H 71/40 (2006.01)

(21) Internationales Aktenzeichen: PCT/AT2009/000056

(22) Internationales Anmeldedatum:
17. Februar 2009 (17.02.2009)

(25) Einreichungssprache: Deutsch

(26) Veröffentlichungssprache: Deutsch

(30) Angaben zur Priorität:
A 359/2008 5. März 2008 (05.03.2008) AT

(71) Anmelder *(für alle Bestimmungsstaaten mit Ausnahme von US)*: **MOELLER GEBÄUDEAUTOMATION GMBH** [AT/AT]; Eugenia 1, A-3943 Schrems (AT).

(72) Erfinder; und
(75) Erfinder/Anmelder *(nur für US)*: **TETIK, Adolf** [AT/AT]; Cottagegasse 3/3/12, A-1180 Wien (AT).

(74) Anwalt: **GIBLER & POTH PATENTANWÄLTE OEG**; Dorotheergasse 7, A-1010 Wien (AT).

(81) Bestimmungsstaaten *(soweit nicht anders angegeben, für jede verfügbare nationale Schutzrechtsart)*: AE, AG, AL, AM, AO, AT, AU, AZ, BA, BB, BG, BH, BR, BW, BY, BZ, CA, CH, CN, CO, CR, CU, CZ, DE, DK, DM, DO, DZ, EC, EE, EG, ES, FI, GB, GD, GE, GH, GM, GT, HN, HR, HU, ID, IL, IN, IS, JP, KE, KG, KM, KN, KP, KR, KZ, LA, LC, LK, LR, LS, LT, LU, LY, MA, MD, ME, MG, MK, MN, MW, MX, MY, MZ, NA, NG, NI, NO, NZ, OM, PG, PH, PL, PT, RO, RS, RU, SC, SD, SE, SG, SK, SL, SM, ST, SV, SY, TJ, TM, TN, TR, TT, TZ, UA, UG, US, UZ, VC, VN, ZA, ZM, ZW.

(84) Bestimmungsstaaten *(soweit nicht anders angegeben, für jede verfügbare regionale Schutzrechtsart)*: ARIPO (BW, GH, GM, KE, LS, MW, MZ, NA, SD, SL, SZ, TZ, UG, ZM, ZW), eurasisches (AM, AZ, BY, KG, KZ, MD, RU, TJ, TM), europäisches (AT, BE, BG, CH, CY, CZ, DE, DK, EE, ES, FI, FR, GB, GR, HR, HU, IE, IS, IT, LT, LU, LV, MC, MK, MT, NL, NO, PL, PT, RO, SE, SI, SK, TR), OAPI (BF, BJ, CF, CG, CI, CM, GA, GN, GQ, GW, ML, MR, NE, SN, TD, TG).

[Fortsetzung auf der nächsten Seite]

(54) Title: SWITCHING DEVICE

(54) Bezeichnung: SCHALTGERÄT

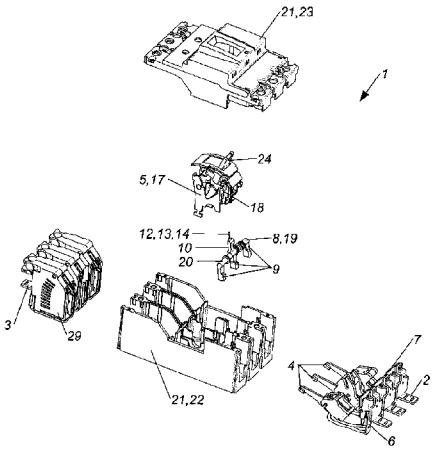

Fig. 1

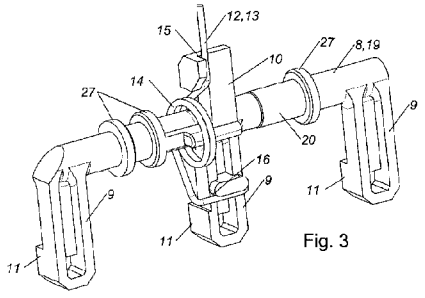

Fig. 3

(57) Abstract: The invention relates to a switching device (1), preferably a power switch, comprising at least one input terminal (2) and at least one output terminal (3) for connecting electrical conductors, and a first switching contact (4) and a second switching contact, said switching contacts closing, in a closed position, a current path between the input terminal (2) and the output terminal (3). A separating device is provided for separating the first switching contact (4) and the second switching contact, and an overcurrent release device (6) and/or a short-circuit release device (7) are mechanically actively connected to the separating device (5) by means of a tripper device (8) in order to be able to trigger the separating device. The tripper device (8) comprises at least one first lever arm (9) and a second lever arm (10), the first lever arm (9) comprising a control projection (11) enabling control by means of the overcurrent release device (6) and/or the short-circuit release device (7), and the second lever arm (10) comprising an actuating projection (12) for triggering the separating device (5). According to the invention, in order to ensure operability, the actuating projection is elastically flexible.

(57) Zusammenfassung: Bei einem Schaltgerät (1), vorzugsweise Leistungsschalter, mit wenigstens einer Eingangsklemme (2) und wenigstens einer Ausgangsklemme

[Fortsetzung auf der nächsten Seite]

WO 2009/108967 A1

Veröffentlicht:

— *mit internationalem Recherchenbericht (Artikel 21 Absatz 3)*

— *vor Ablauf der für Änderungen der Ansprüche geltenden Frist; Veröffentlichung wird wiederholt, falls Änderungen eingehen (Regel 48 Absatz 2 Buchstabe h)*

(3) zum Anschluss elektrischer Leiter, sowie mit einem ersten Schaltkontakt (4) und einem zweiten Schaltkontakt, wobei die Schaltkontakte (4) in einer geschlossenen Stellung einen Strompfad zwischen der Eingangsklemme (2) und der Ausgangklemme (3) schließen, wobei eine Trennvorrichtung (5) zum Trennen des ersten Schaltkontaktes (4) und des zweiten Schaltkontaktes vorgesehen ist, und wobei eine Überstromauslösevorrichtung (6) und/oder eine Kurzschlussauslösevorrichtung (7) vorgesehen sind, welche zum Auslösen der Trennvorrichtung (5) mit dieser mittels eines Umlenkhebels (8) in mechanischer Wirkverbindung stehen, wobei der Umlenkhebel (8) wenigstens einen ersten Hebelarm (9) und einen zweiten Hebelarm (10) aufweist, wobei der erste Hebelarm (9) einen Ansteuerfortsatz (11) zur Ansteuerung durch die Überstromauslösevorrichtung (6) und/oder die Kurzschlussauslösevorrichtung (7) aufweist, und wobei der zweite Hebelarm (10) einen Betätigungsfortsatz (12) zum Auslösen der Trennvorrichtung (5) umfasst, wird zum Sicherstellen der Funktionsfähigkeit vorgeschlagen, dass der Betätigungsfortsatz (12) federnd nachgiebig ausgebildet ist.