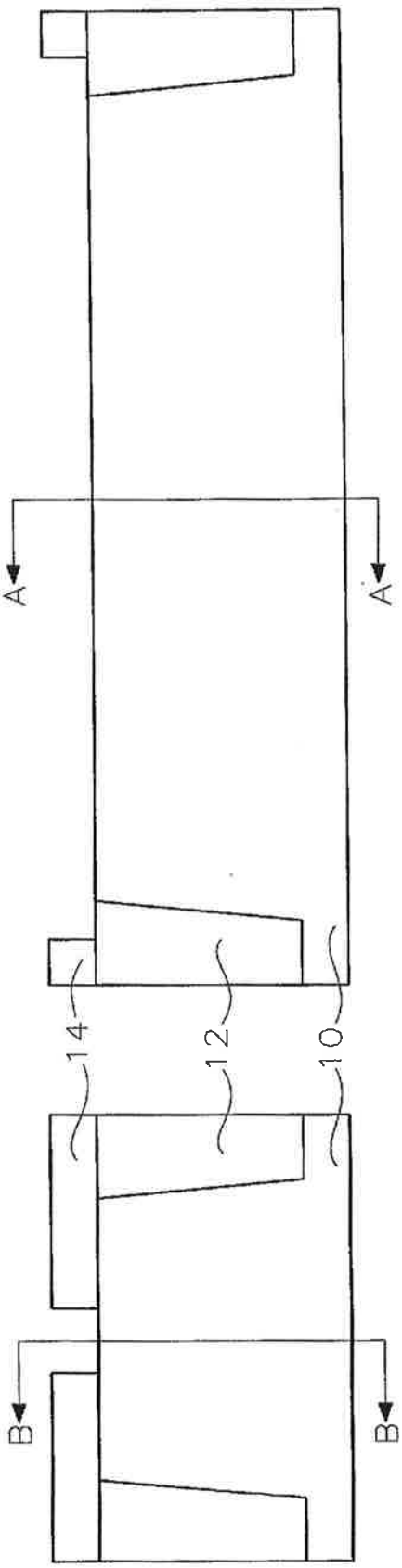

FIG. 1A

FIG. 1B

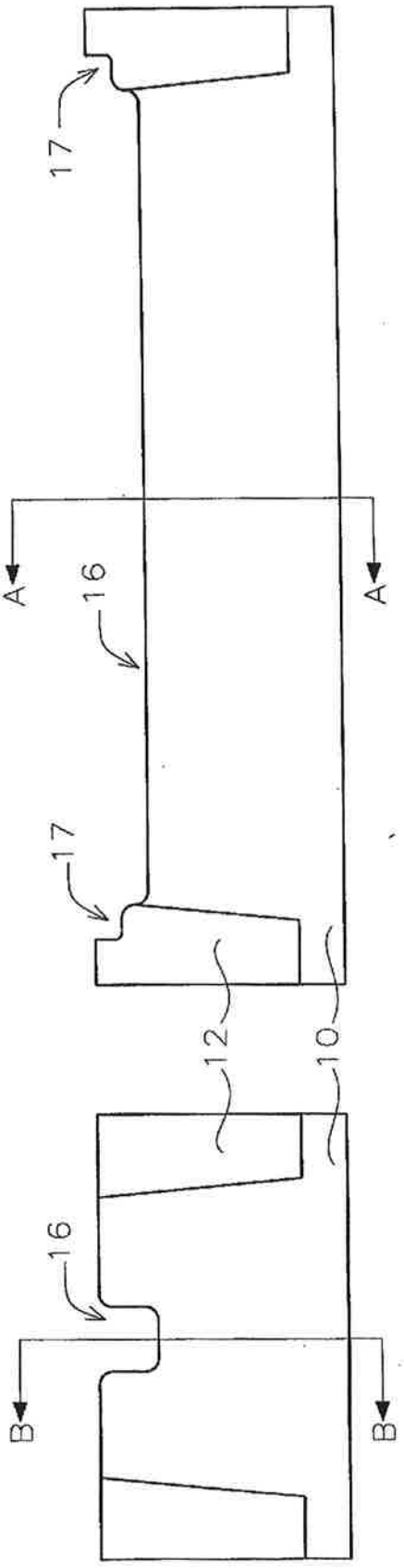

FIG. 2A

FIG. 2B

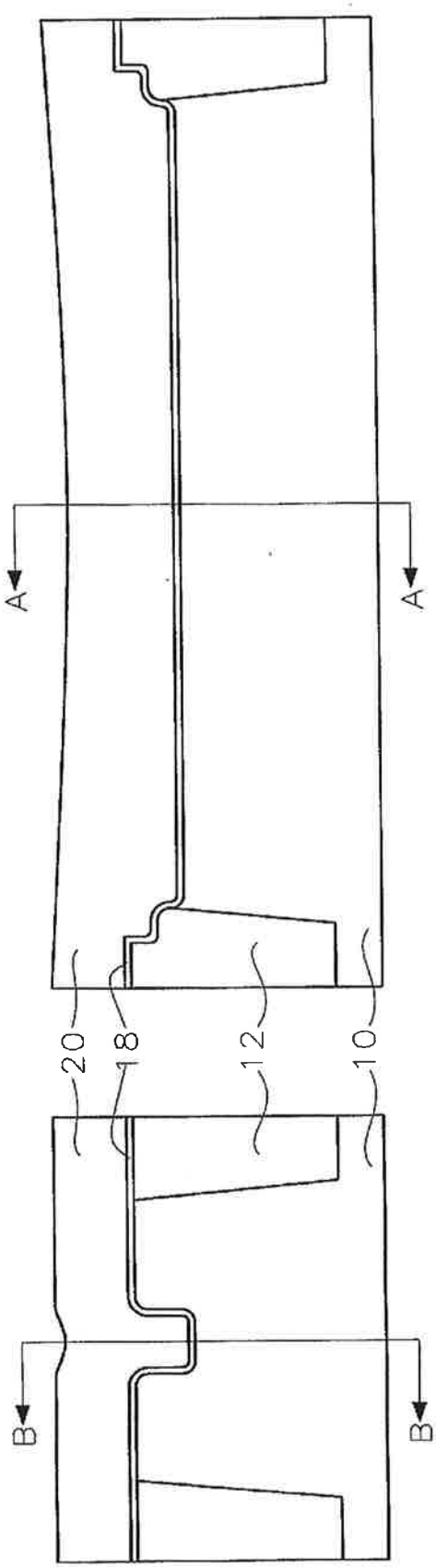

FIG. 3A

FIG. 3B

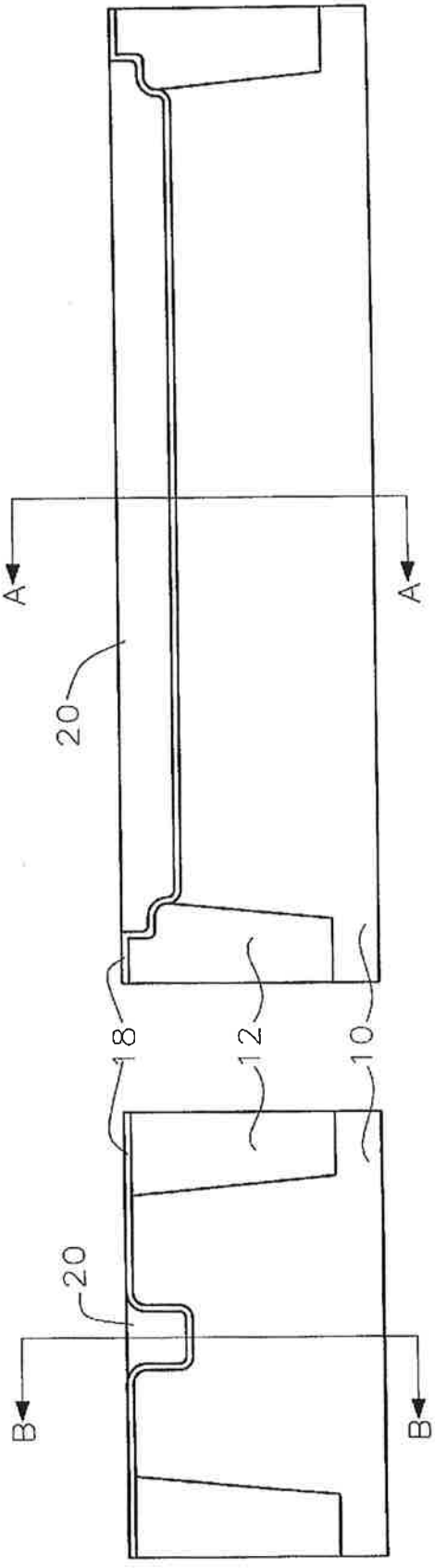

FIG. 4A

FIG. 4B

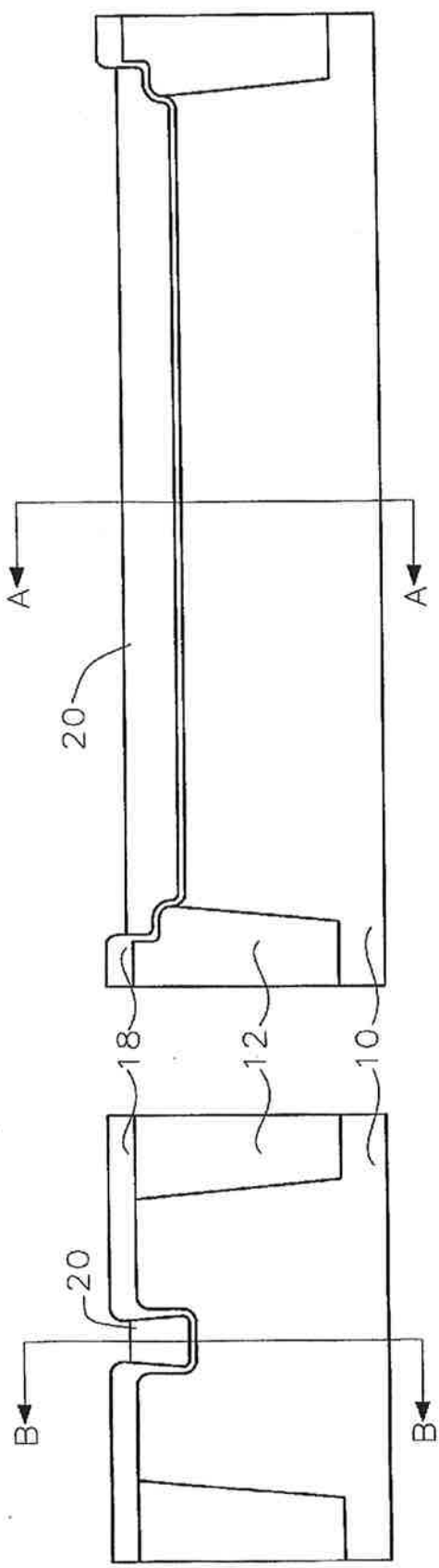

FIG. 5A

FIG. 5B

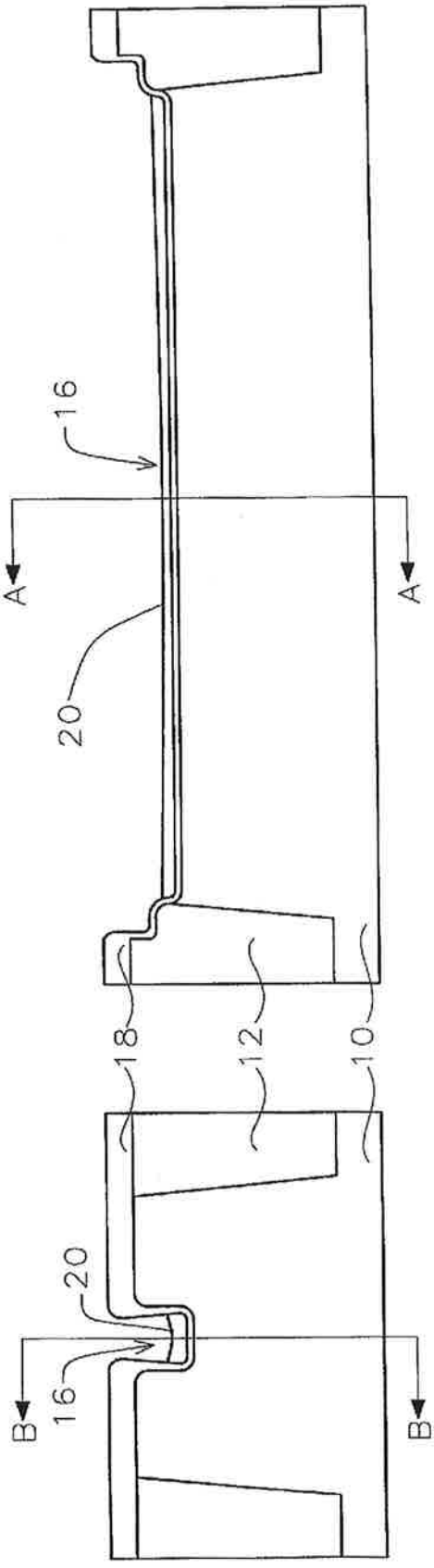

FIG. 6A

FIG. 6B

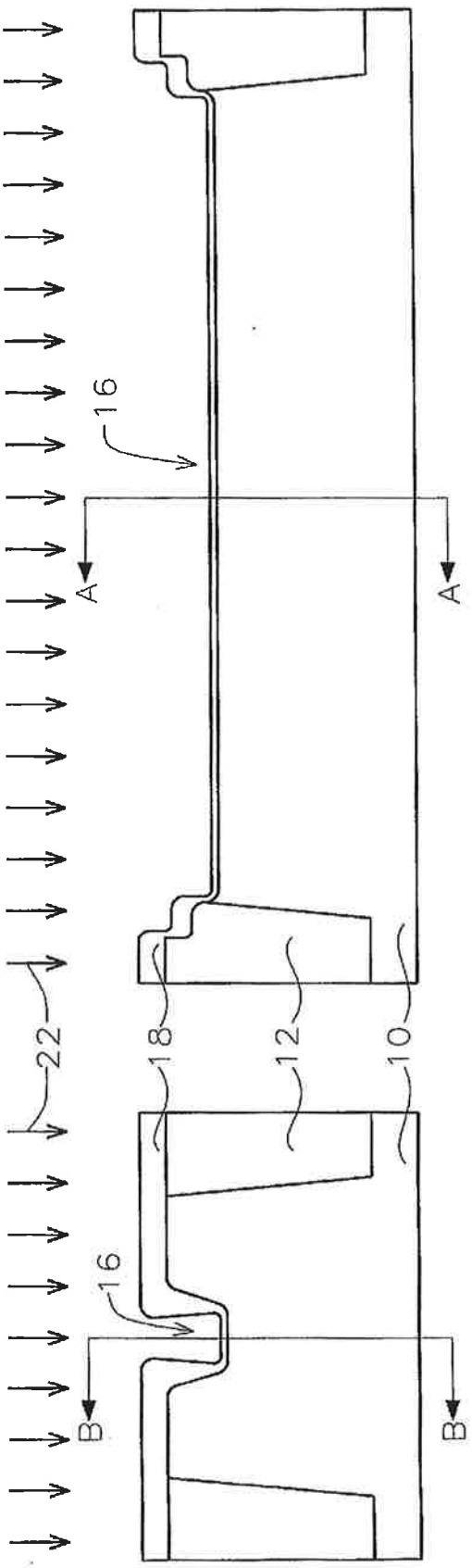

FIG. 7A

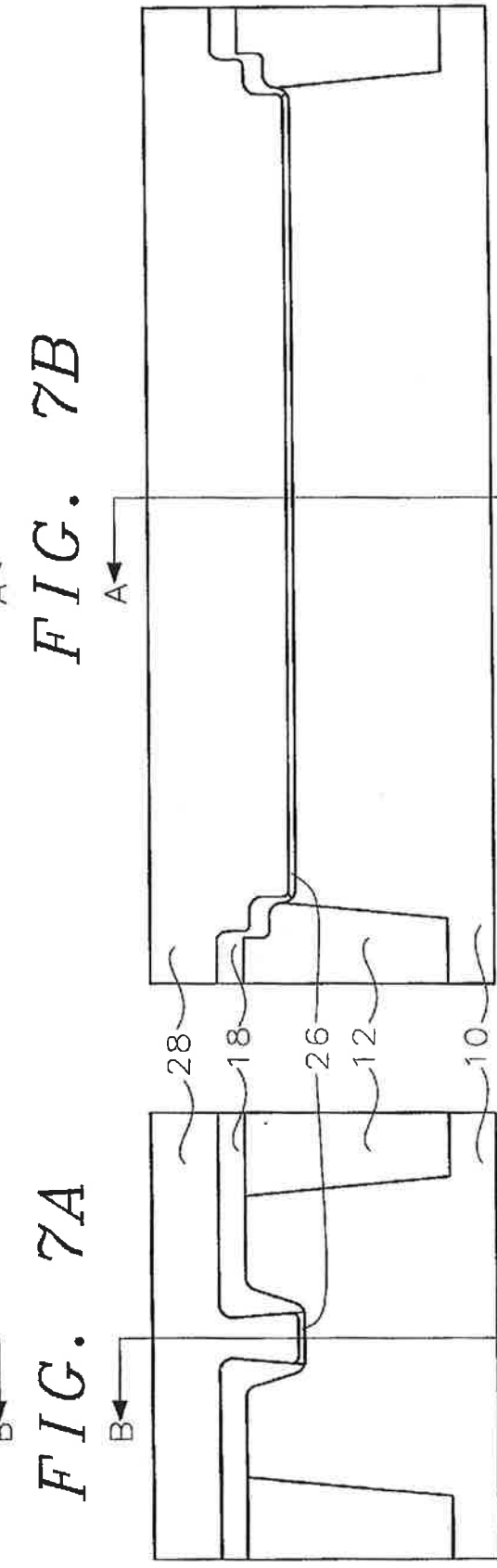

FIG. 7B

FIG. 8A

FIG. 8B

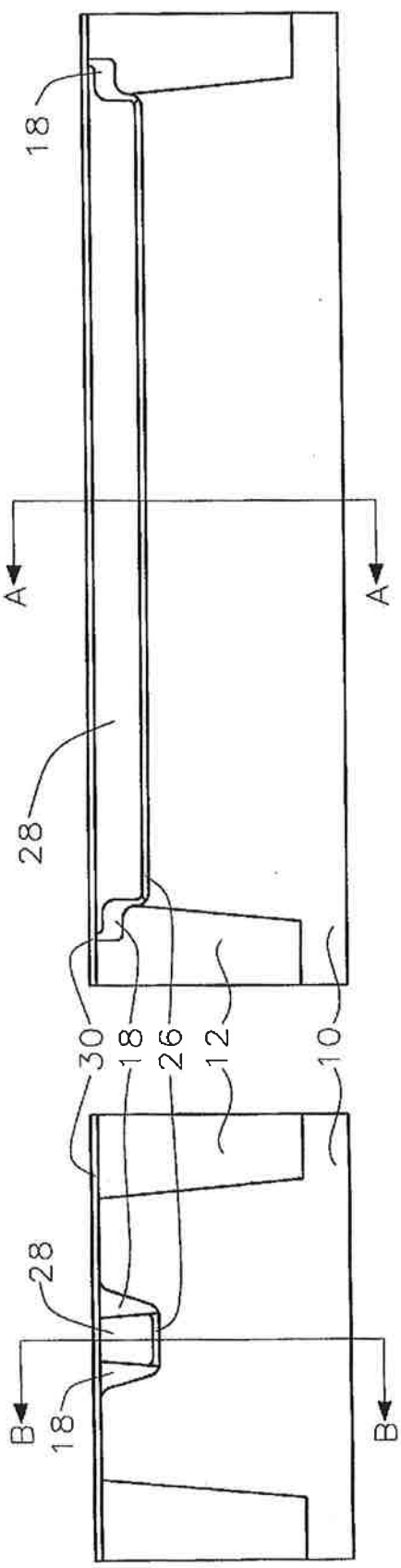

FIG. 9A

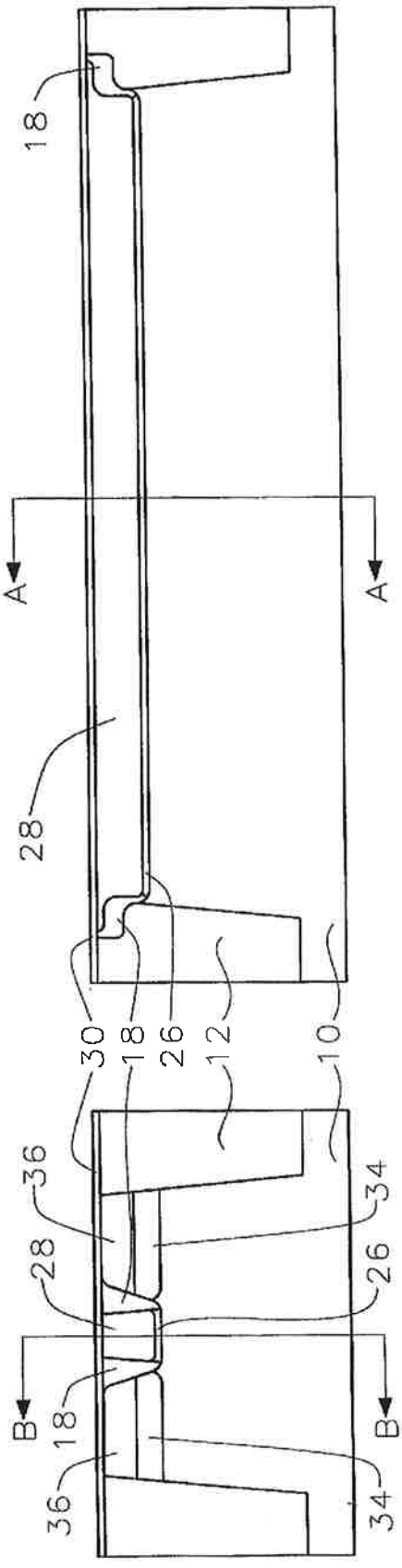

FIG. 10A

FIG. 9B

FIG. 10B

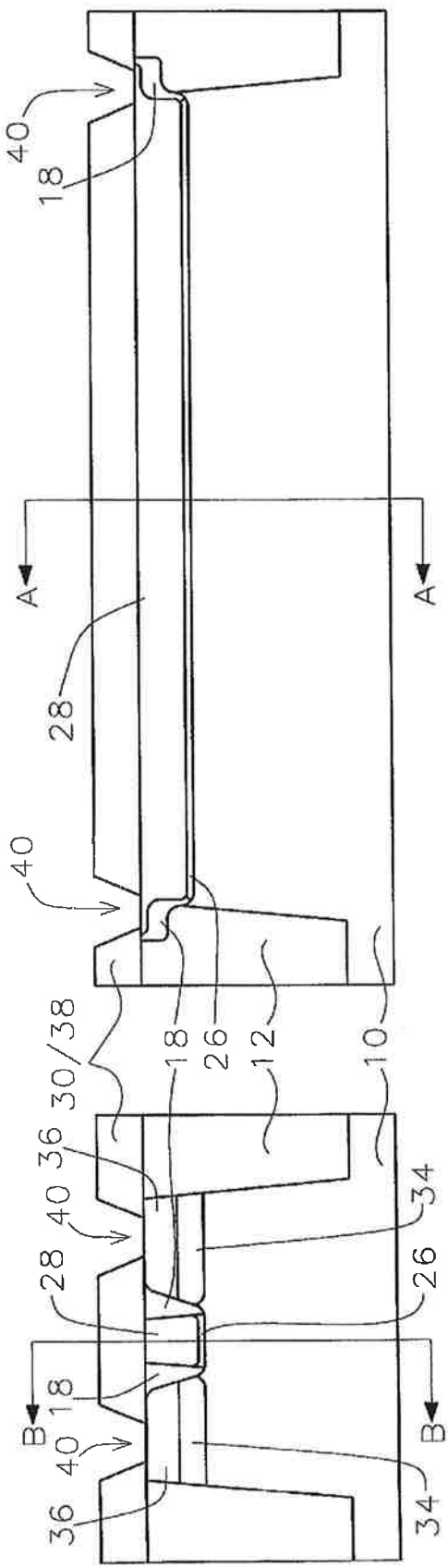

FIG. 11A

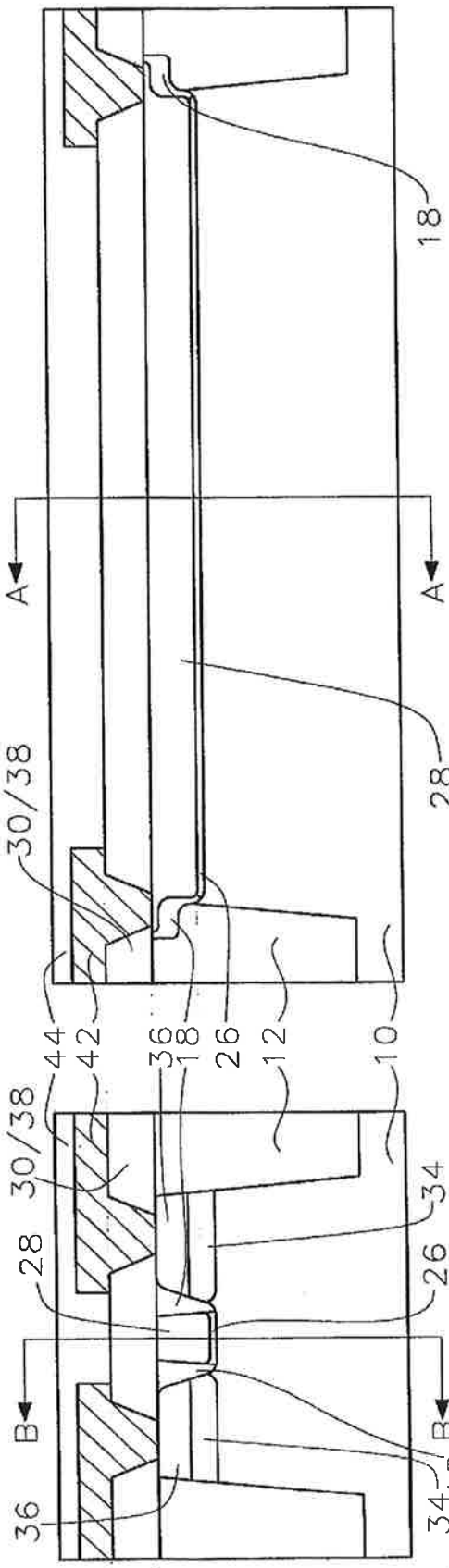

FIG. 12A

FIG. 11B

FIG. 12B