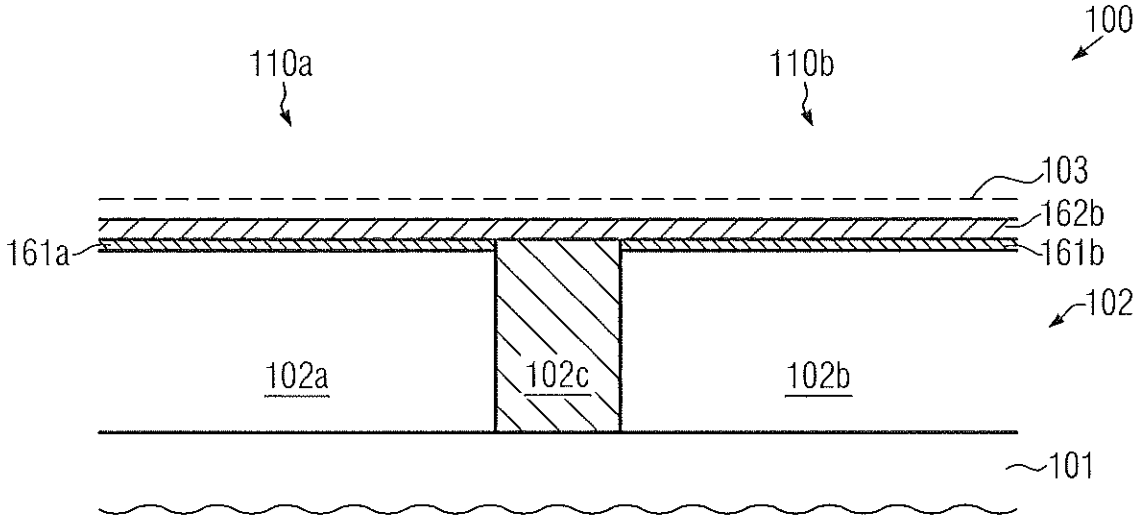
100
110a
110b
103
162b
161a
161b
102
102a
102c
102b
101

FIG. 1a

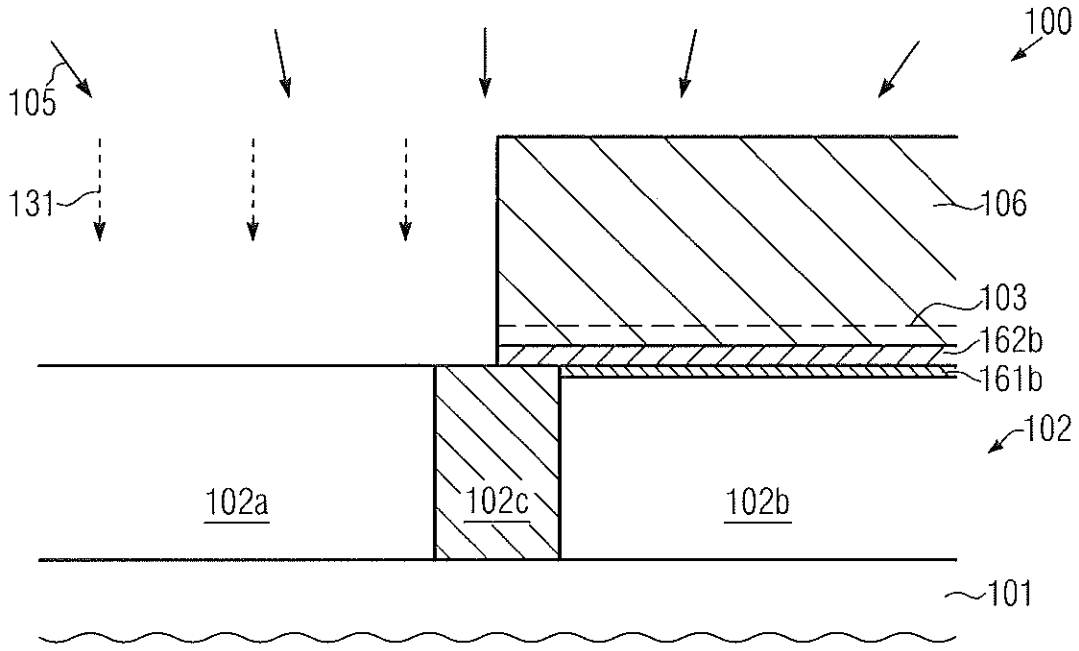
100
105
131
106
103
162b
161b
102
102a
102c
102b
101

FIG. 1b

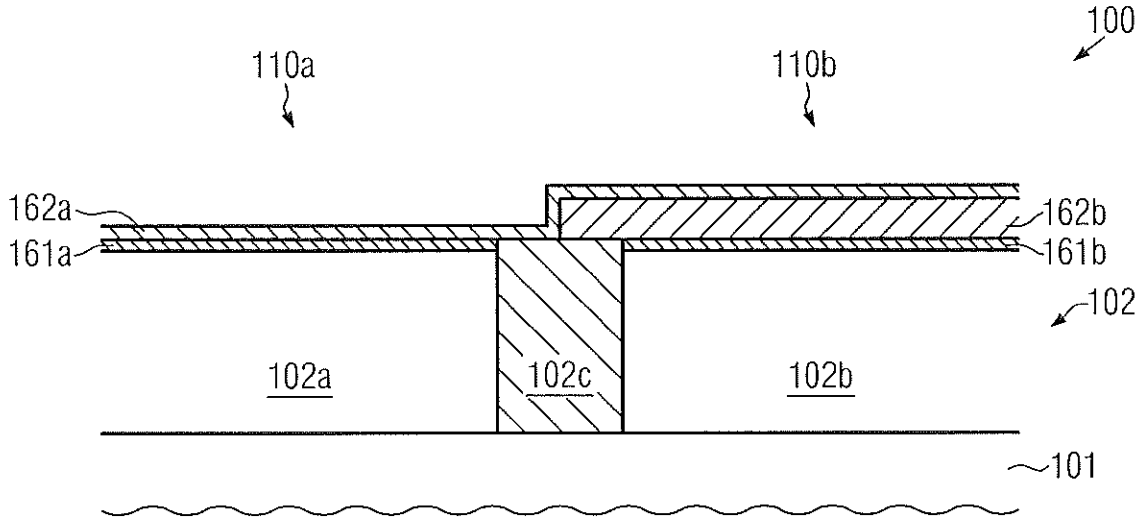
100
110a
110b
162a
161a
162b
161b
102
102a
102c
102b
101

FIG. 1c

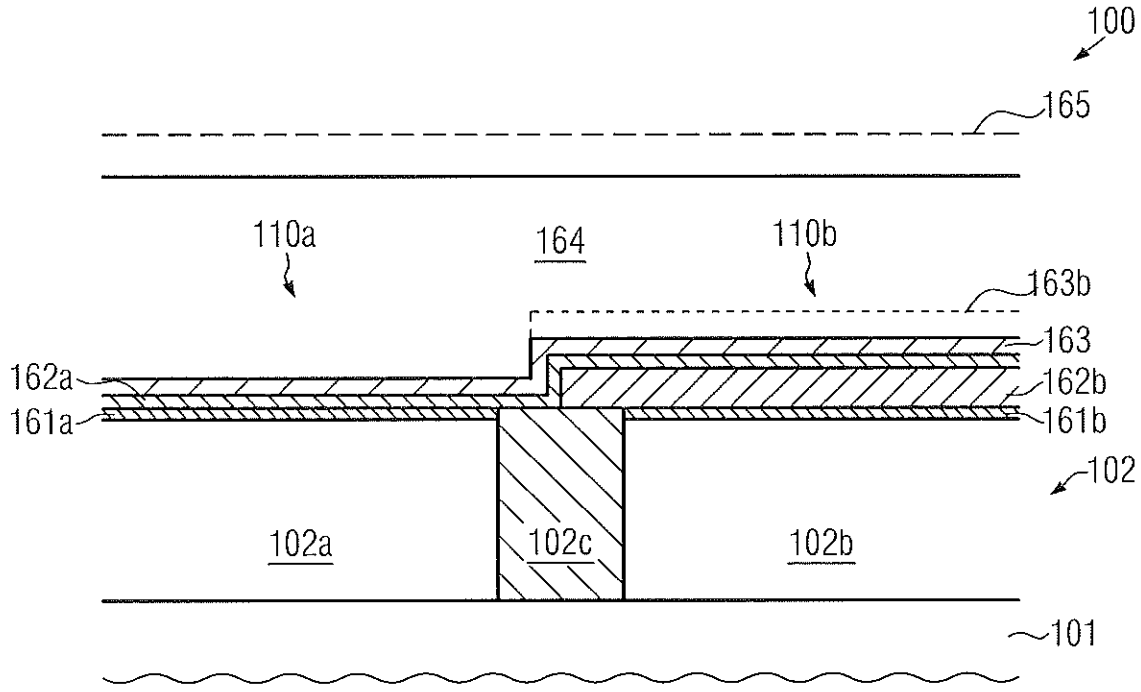
100
165
110a
164
110b
163b
163
162a
161a
162b
161b
102
102a
102c
102b
101

FIG. 1d

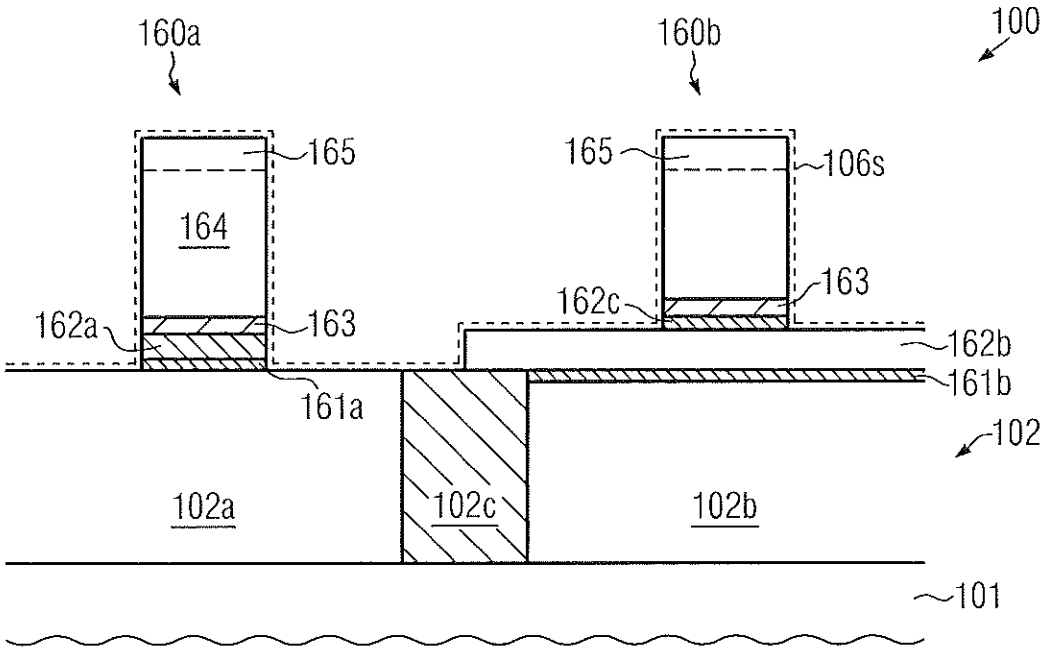
160a
160b
100
165
165
106s
164
163
162c
162a
163
162b
161b
161a
102
102a
102c
102b
101

FIG. 1e

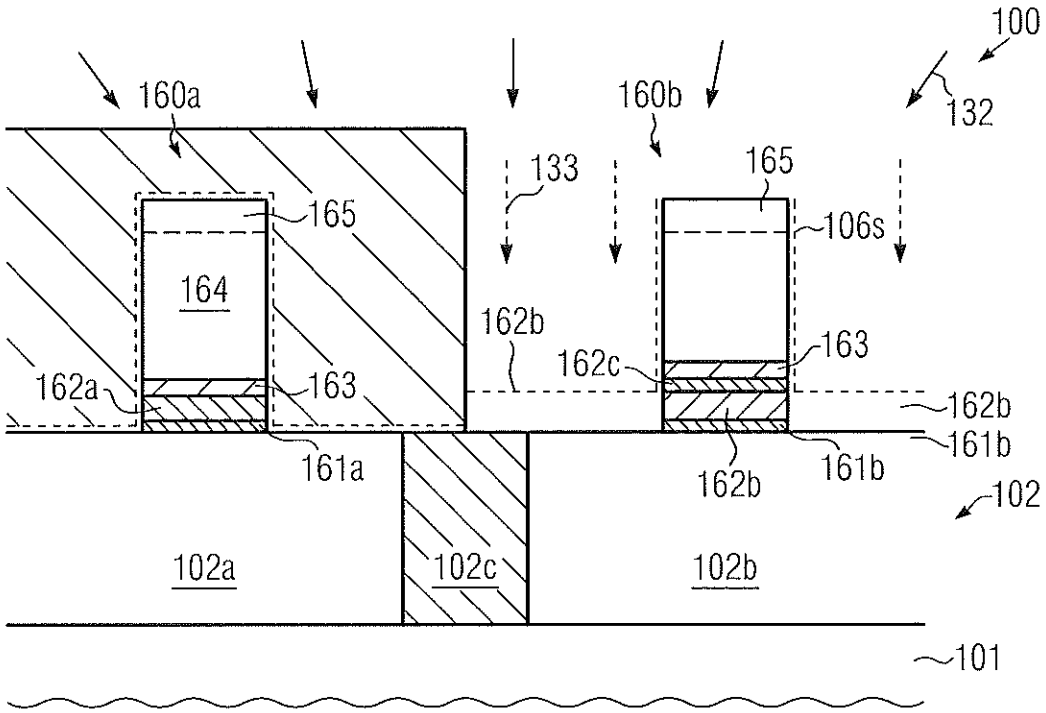
100
160a
160b
132
133
165
165
106s
164
162b
162c
163
162a
163
162b
161b
161a
162b
161b
102
102a
102c
102b
101

FIG. 1f

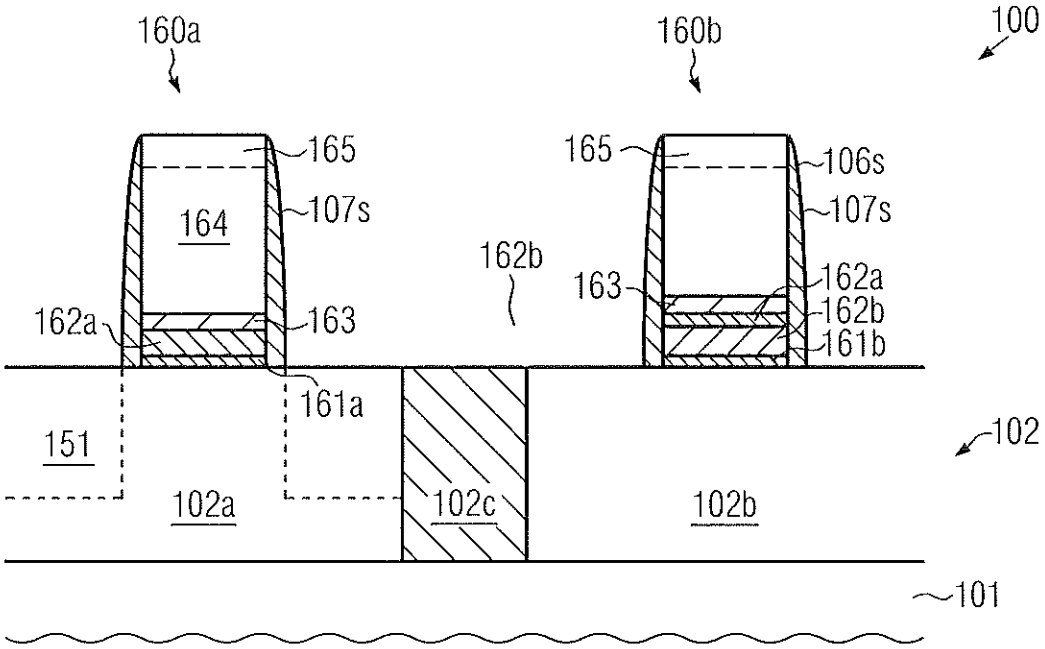
160a
160b
100
165
165
106s
164
107s
107s
162b
163
162a
162a
163
162b
161b
161a
151
102
102a
102c
102b
101

FIG. 1g

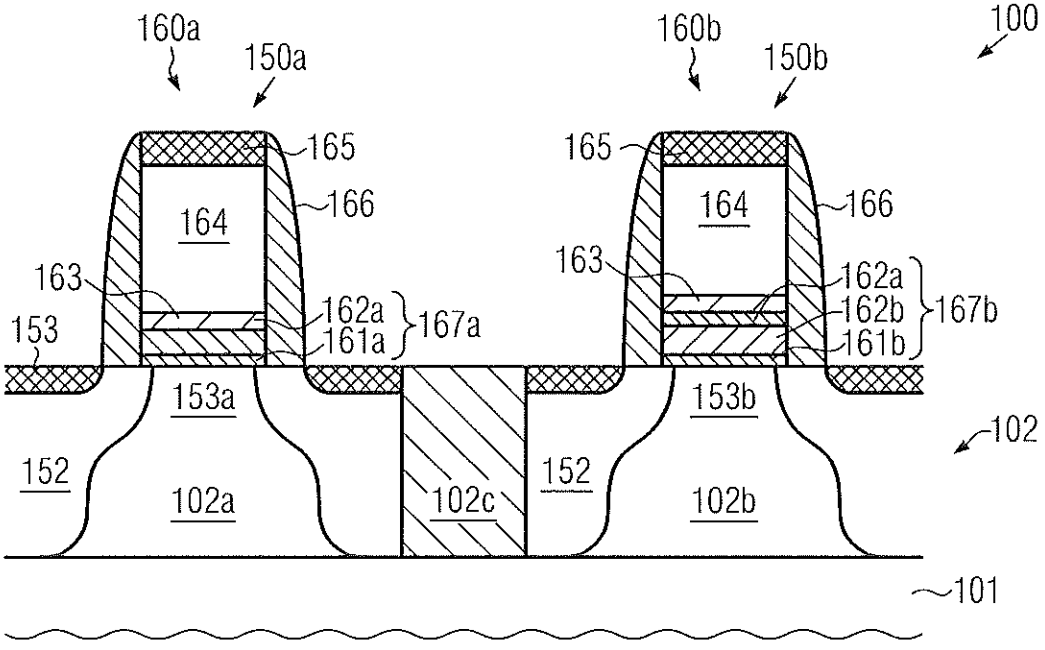
160a
150a
160b
150b
100
165
165
164
166
164
166
163
163
162a
162b
167a
167b
153
161a
161b
153a
153b
102
152
152
102a
102c
102b
101

FIG. 1h

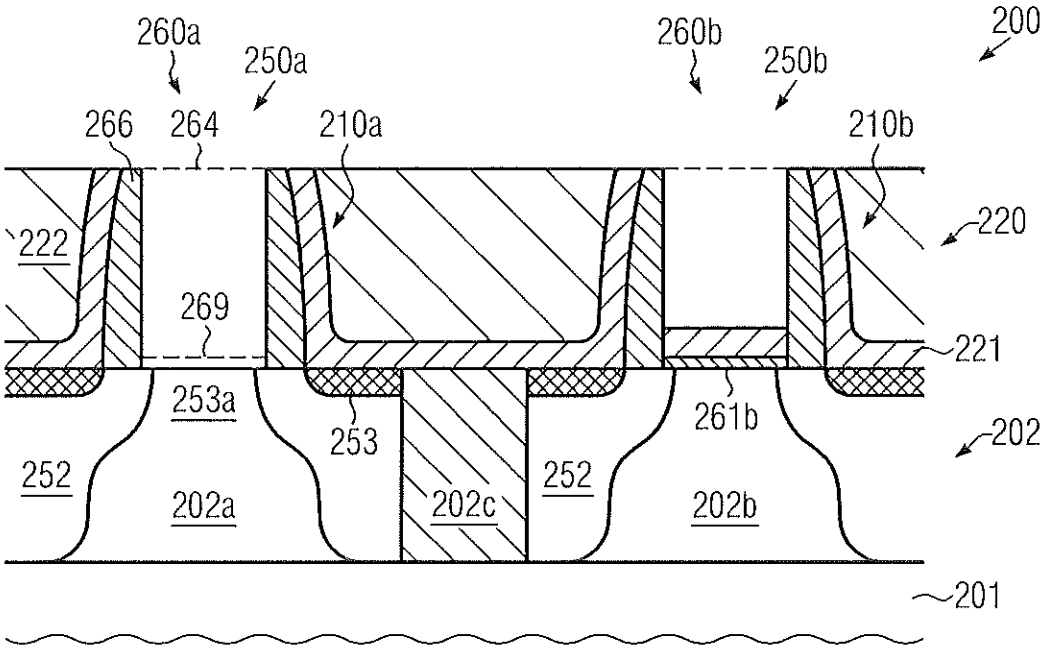
260a
250a
260b
250b
200
266
264
210a
210b
222
220
269
221
253a
253
261b
202
252
202a
202c
252
202b
201

FIG. 2a

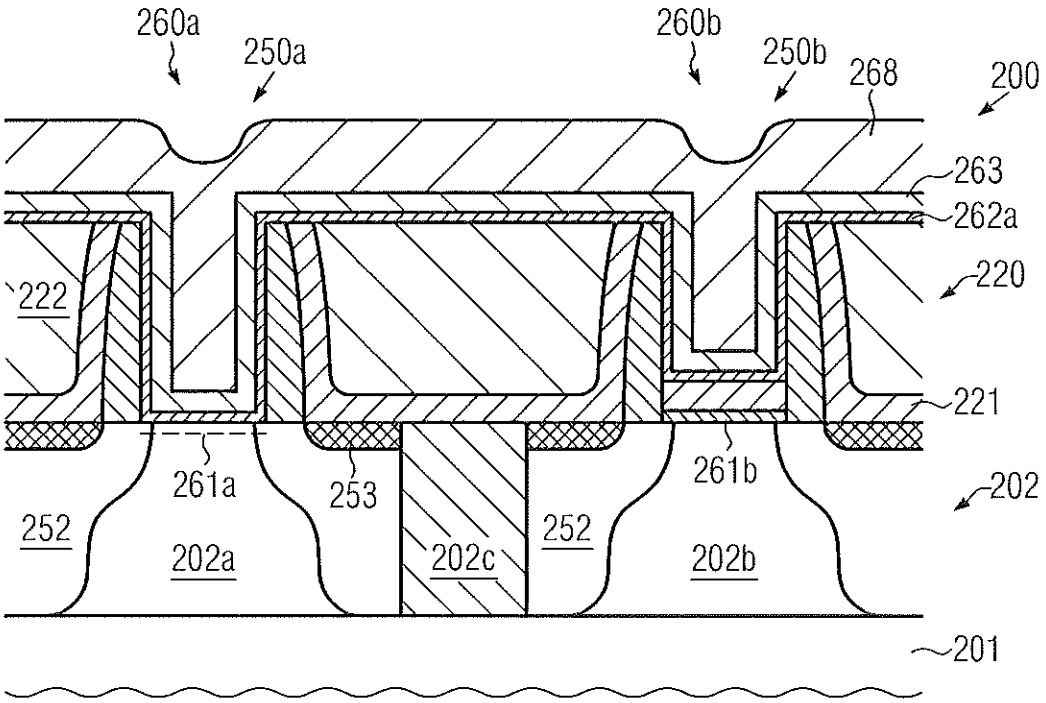
260a
250a
260b
250b
268
200
263
262a
222
220
221
261a
253
261b
202
252
202a
202c
252
202b
201

FIG. 2b