(12) NACH DEM VERTRAG ÜBER DIE INTERNATIONALE ZUSAMMENARBEIT AUF DEM GEBIET DES PATENTWESENS (PCT) VERÖFFENTLICHTE INTERNATIONALE ANMELDUNG

(19) Weltorganisation für geistiges Eigentum
Internationales Büro

(43) Internationales Veröffentlichungsdatum
13. November 2008 (13.11.2008)

PCT

(10) Internationale Veröffentlichungsnummer
WO 2008/135151 A1

(51) Internationale Patentklassifikation:
E05F 15/12 (2006.01) *E05F 3/10* (2006.01)

(21) Internationales Aktenzeichen: PCT/EP2008/003140

(22) Internationales Anmeldedatum:
18. April 2008 (18.04.2008)

(25) Einreichungssprache: Deutsch

(26) Veröffentlichungssprache: Deutsch

(30) Angaben zur Priorität:
10 2007 020 828.8 2. Mai 2007 (02.05.2007) DE

(71) Anmelder *(für alle Bestimmungsstaaten mit Ausnahme von US)*: **DORMA GMBH + CO.KG** [DE/DE]; Breckerfelder Strasse 42-48, 58256 Ennepetal (DE).

(72) Erfinder; und
(75) Erfinder/Anmelder *(nur für US)*: **SALUTZKI, Thomas** [DE/DE]; Zu den Tannen 9, 58456 Witten (DE).

(74) Gemeinsamer Vertreter: **DORMA GMBH + CO.KG**; Breckerfelder Strasse 42-48, 58256 Ennepetal (DE).

(81) Bestimmungsstaaten *(soweit nicht anders angegeben, für jede verfügbare nationale Schutzrechtsart)*: AE, AG, AL, AM, AO, AT, AU, AZ, BA, BB, BG, BH, BR, BW, BY, BZ, CA, CH, CN, CO, CR, CU, CZ, DE, DK, DM, DO, DZ, EC, EE, EG, ES, FI, GB, GD, GE, GH, GM, GT, HN, HR, HU, ID, IL, IN, IS, JP, KE, KG, KM, KN, KP, KR, KZ, LA, LC, LK, LR, LS, LT, LU, LY, MA, MD, ME, MG, MK, MN, MW, MX, MY, MZ, NA, NG, NI, NO, NZ, OM, PG, PH, PL, PT, RO, RS, RU, SC, SD, SE, SG, SK, SL, SM, SV, SY, TJ, TM, TN, TR, TT, TZ, UA, UG, US, UZ, VC, VN, ZA, ZM, ZW.

(84) Bestimmungsstaaten *(soweit nicht anders angegeben, für jede verfügbare regionale Schutzrechtsart)*: ARIPO (BW, GH, GM, KE, LS, MW, MZ, NA, SD, SL, SZ, TZ, UG, ZM, ZW), eurasisches (AM, AZ, BY, KG, KZ, MD, RU, TJ, TM), europäisches (AT, BE, BG, CH, CY, CZ, DE, DK, EE, ES, FI, FR, GB, GR, HR, HU, IE, IS, IT, LT, LU, LV, MC, MT, NL, NO, PL, PT, RO, SE, SI, SK, TR), OAPI (BF, BJ, CF, CG, CI, CM, GA, GN, GQ, GW, ML, MR, NE, SN, TD, TG).

Veröffentlicht:
— *mit internationalem Recherchenbericht*
— *mit geänderten Ansprüchen*

(54) Title: PINION

(54) Bezeichnung: RITZEL

Fig. 1

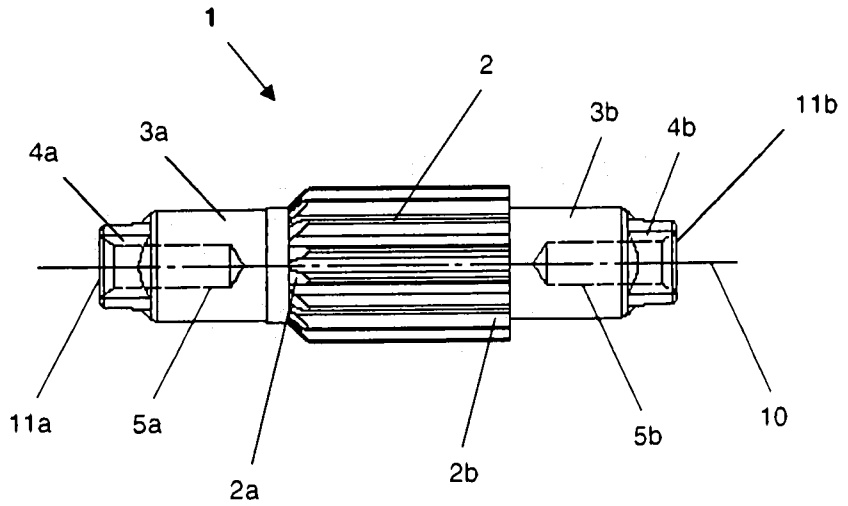

(57) Abstract: The invention relates to a gear tooth construction (2) of a pinion (1), which corresponds with a toothed piston of a door closer and of a door drive and which, when mounted, is oriented toward the two squares (4a, 4b) at the ends of the pinion (1).

(57) Zusammenfassung: Die Erfindung betrifft eine Verzahnung (2) eines Ritzels (1), welches mit einem Zahnkolben eines Türschließers sowie eines Türantriebes korrespondiert und welche lageorientiert zu den beiden am Ende des Ritzels (1) befindlichen Vierkanten (4a, 4b) angebracht ist.

WO 2008/135151 A1