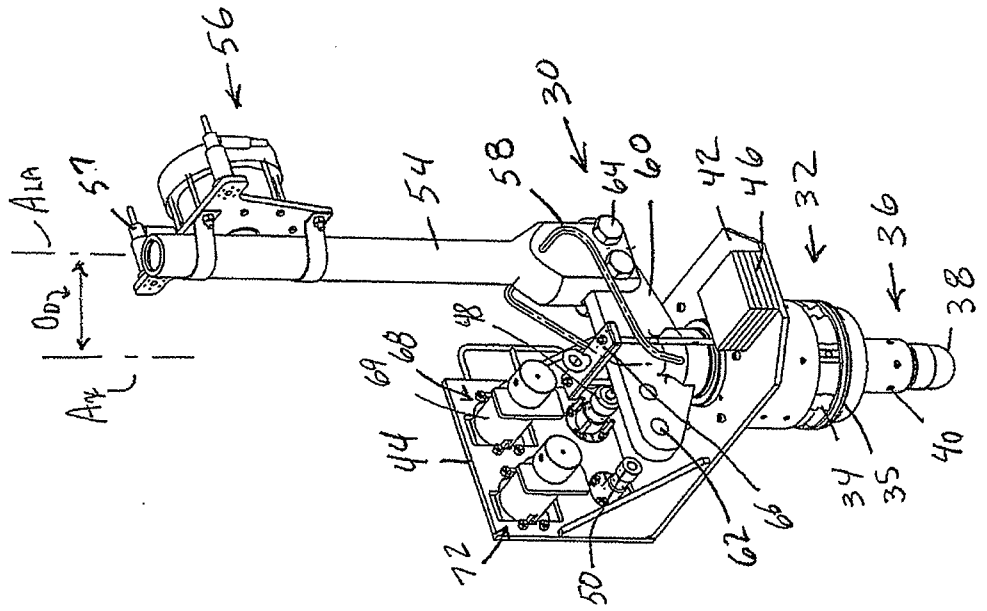
56
57
54
58
30
64
60
42
46
32
36
38
48
69
68
44
72
50
62
66
34
35
40

FIG. 2

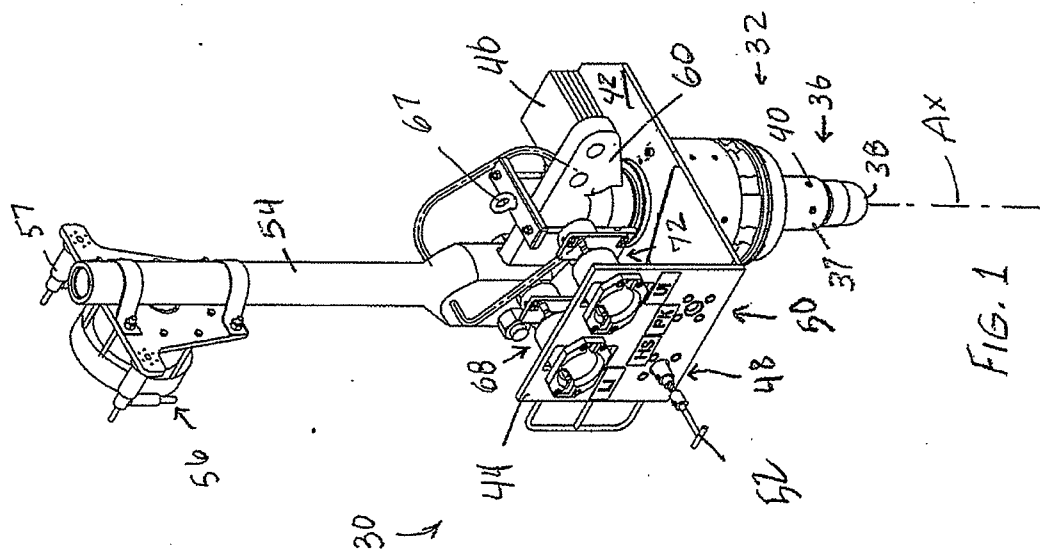
57
54
56
30
67
46
42
60
32
36
40
38
Ax
72
37
50
68
48
44
52

FIG. 1

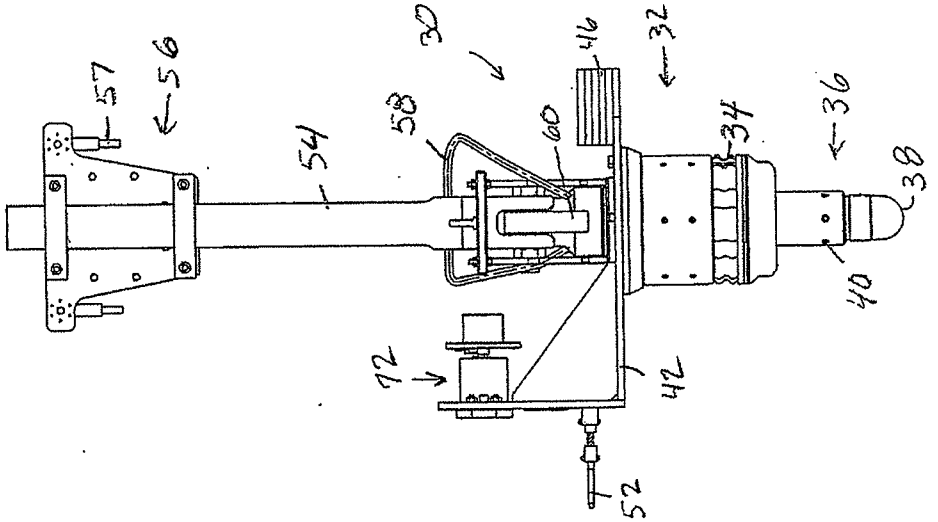
30
46
32
56
57
58
54
60
34
36
38
40
72
42
52

FIG. 4

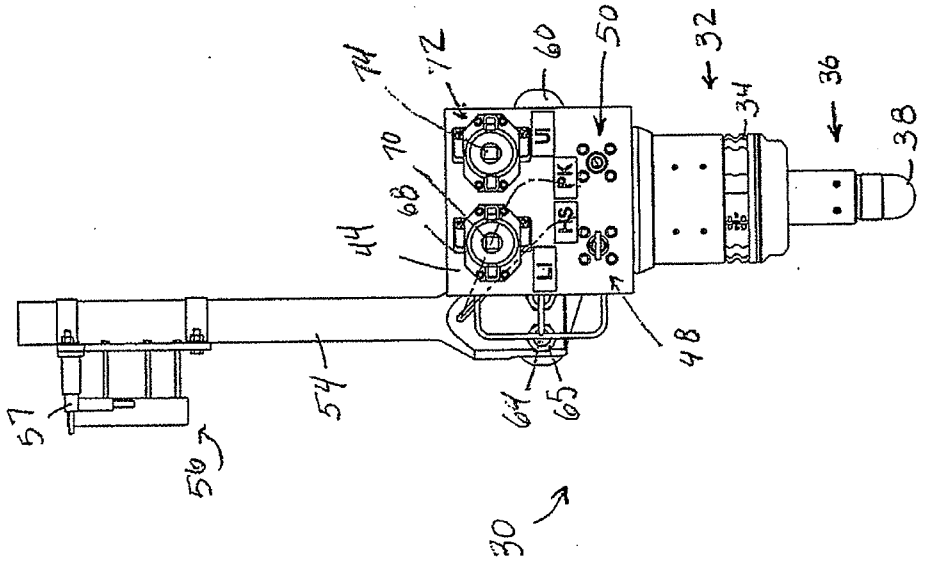
14
12
60
50
32
36
34
38
10
68
UI
PK
HS
LI
44
48
54
64
65
57
56
30

FIG. 3

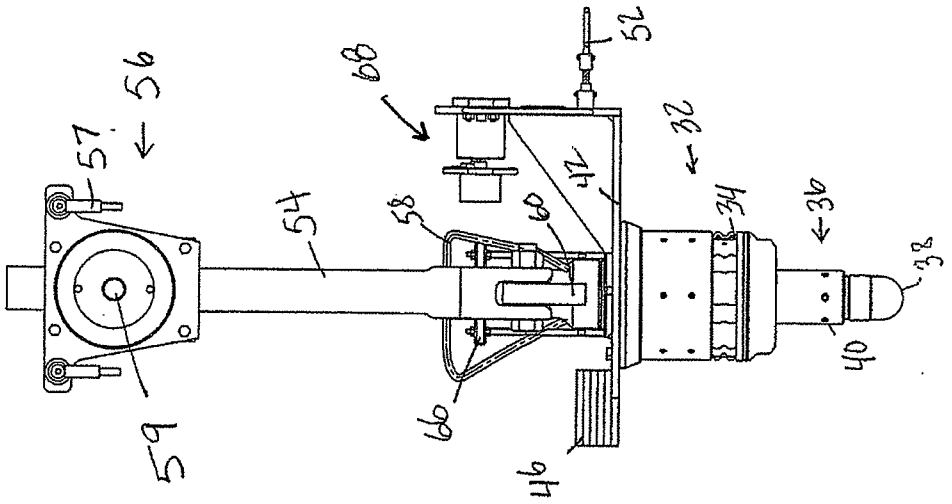

FIG. 5

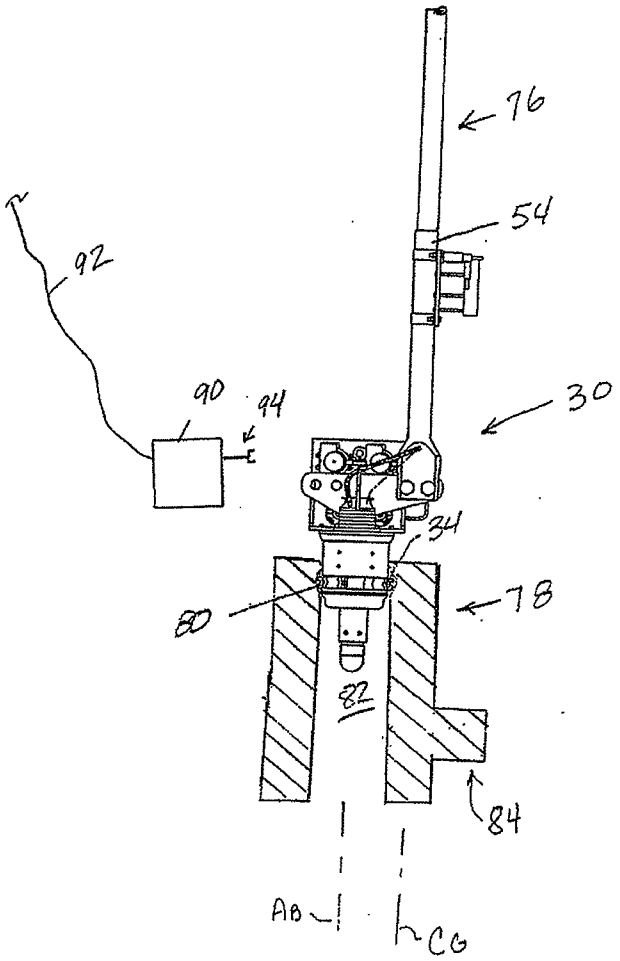

FIG. 6

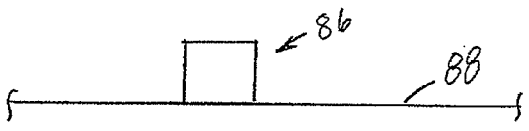

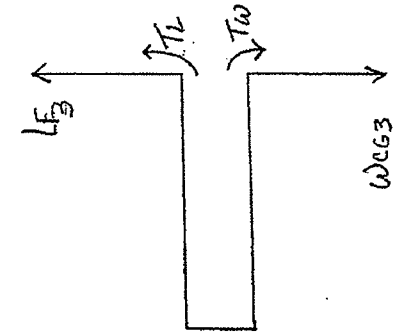

FIG. 9

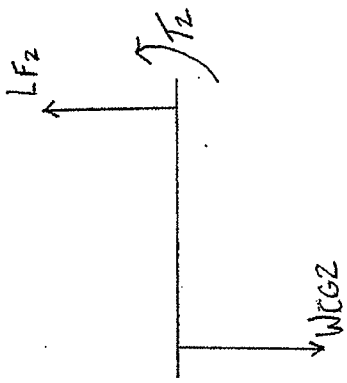

FIG. 8

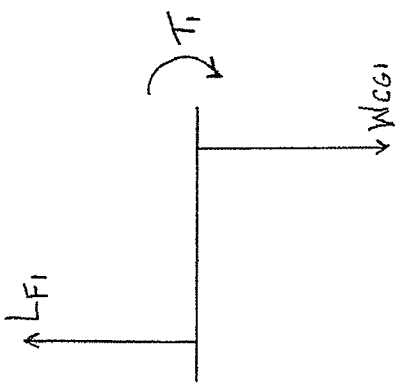

FIG. 7