Fig.1

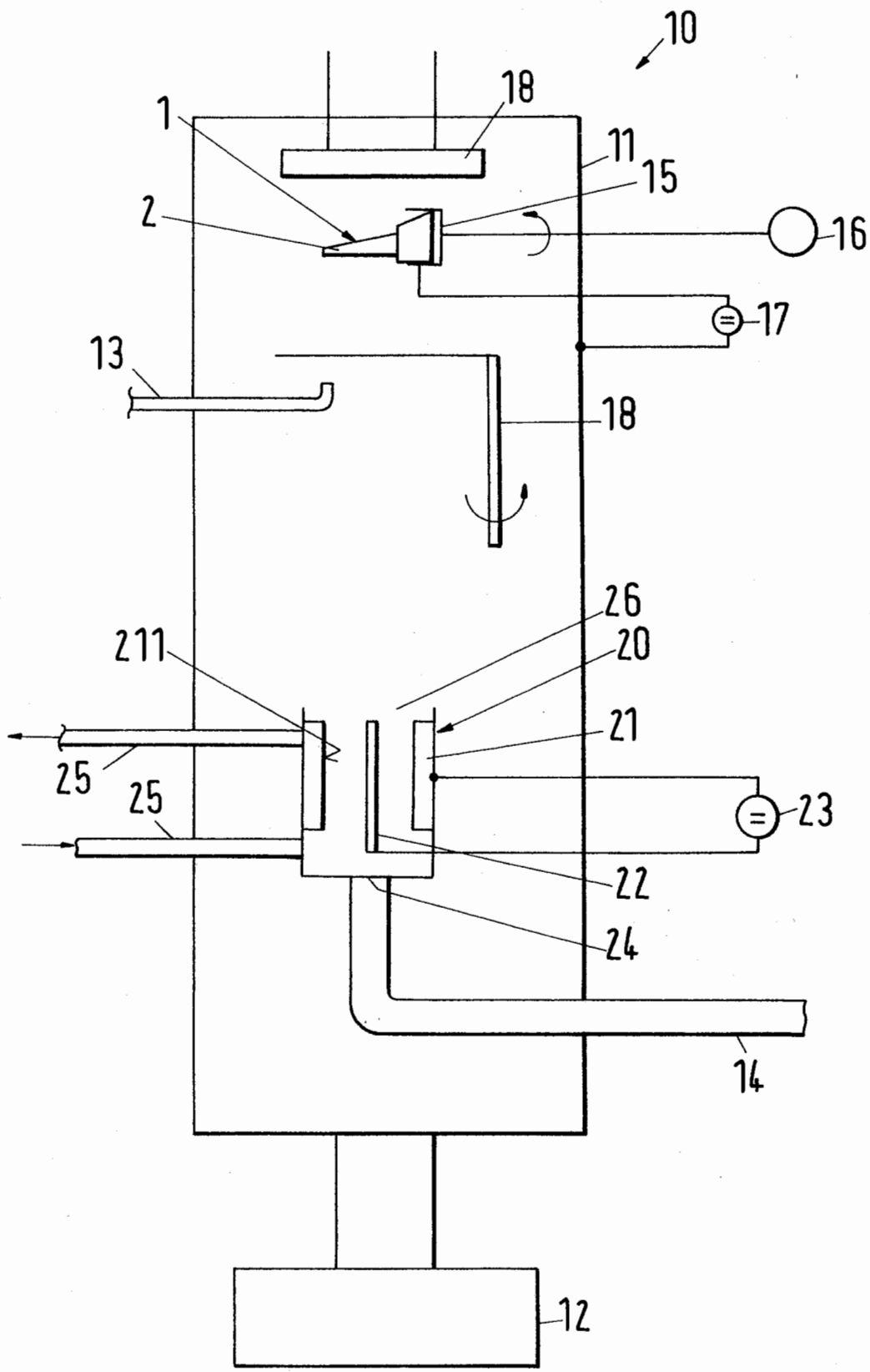

Fig.2

