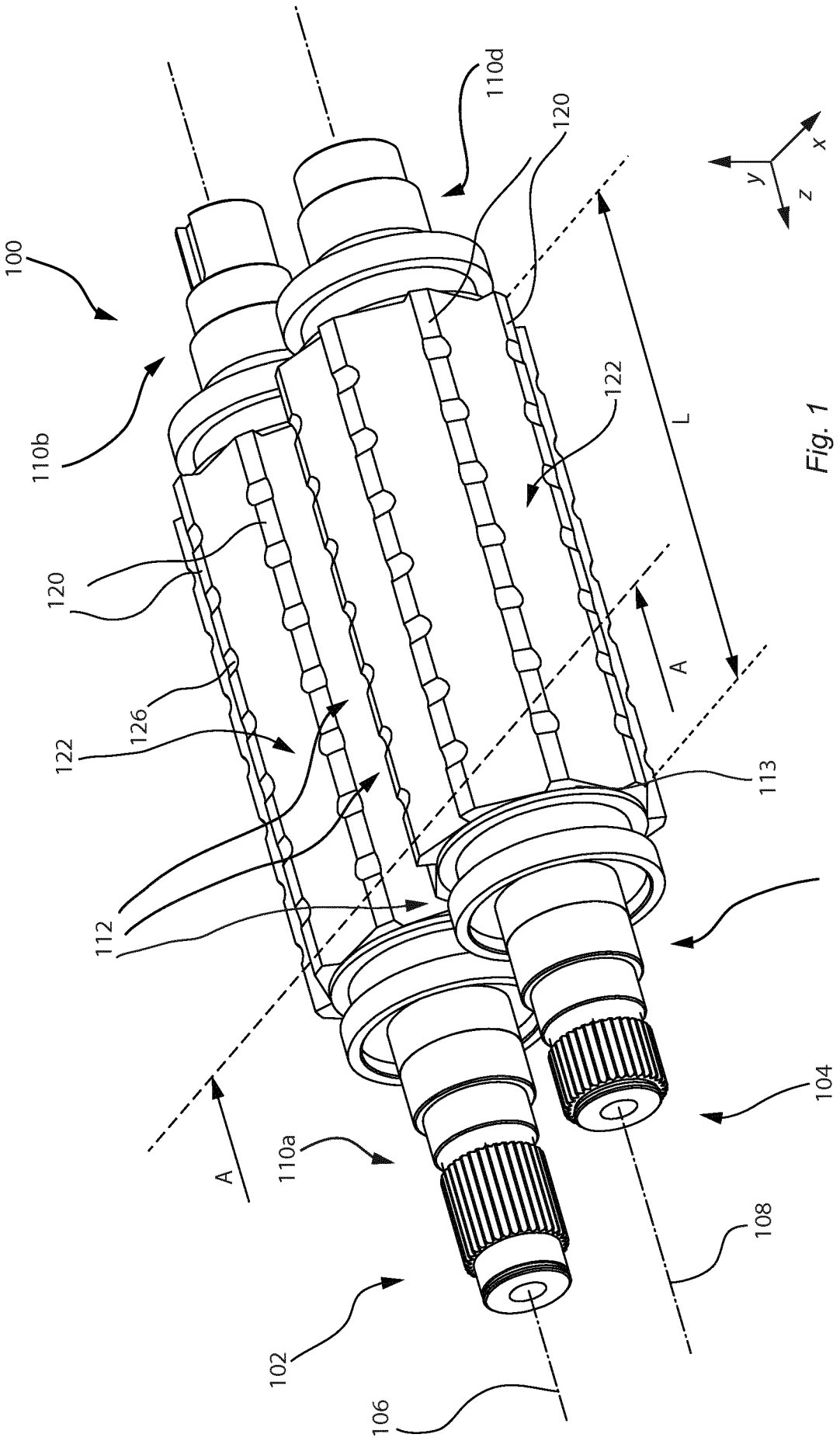
100
110b
110d
120
122
L
A
120
126
122
112
113
110c
104
A
110a
108
102
106
x
y
z

Fig. 1

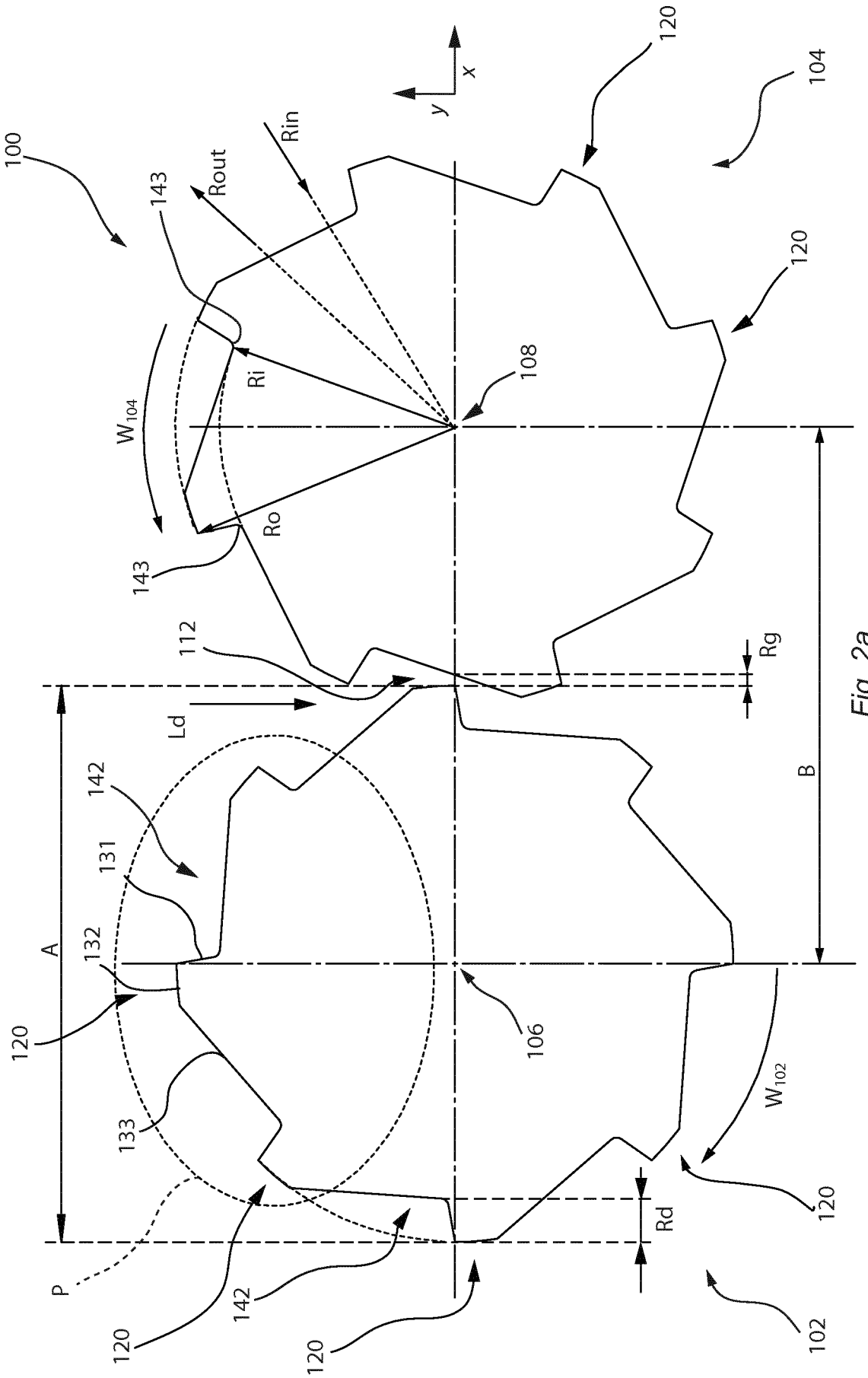
100
104
120
120
120
120
120
102
108
106
112
143
143
142
142
131
132
133
Rin
Rout
Ri
Ro
Rg
Rd
Ld
A
B
P
x
y
W_{104}
W_{102}

Fig. 2a

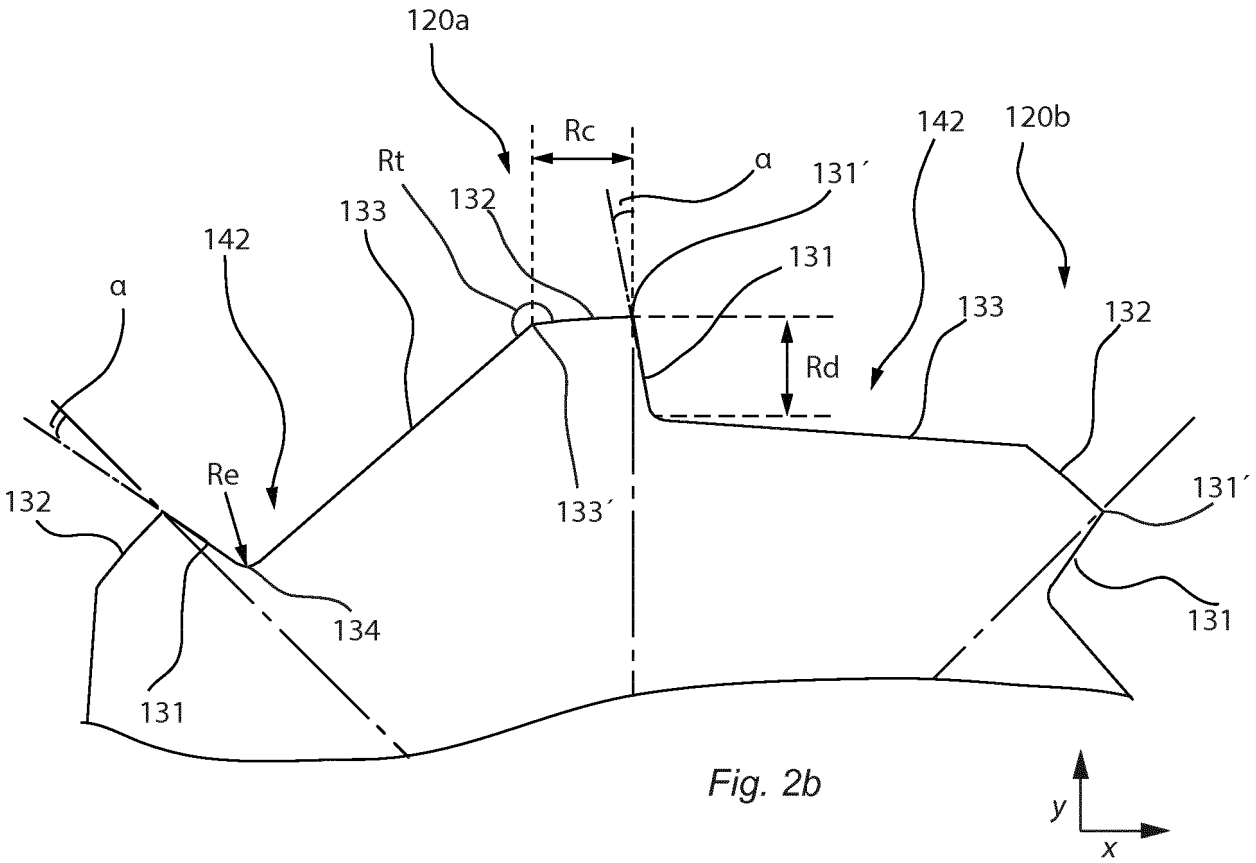
120a
Rc
Rt
α
131´
142
120b
133
132
142
131
α
133
132
Rd
Re
132
133´
131´
134
131
131
y
x

Fig. 2b

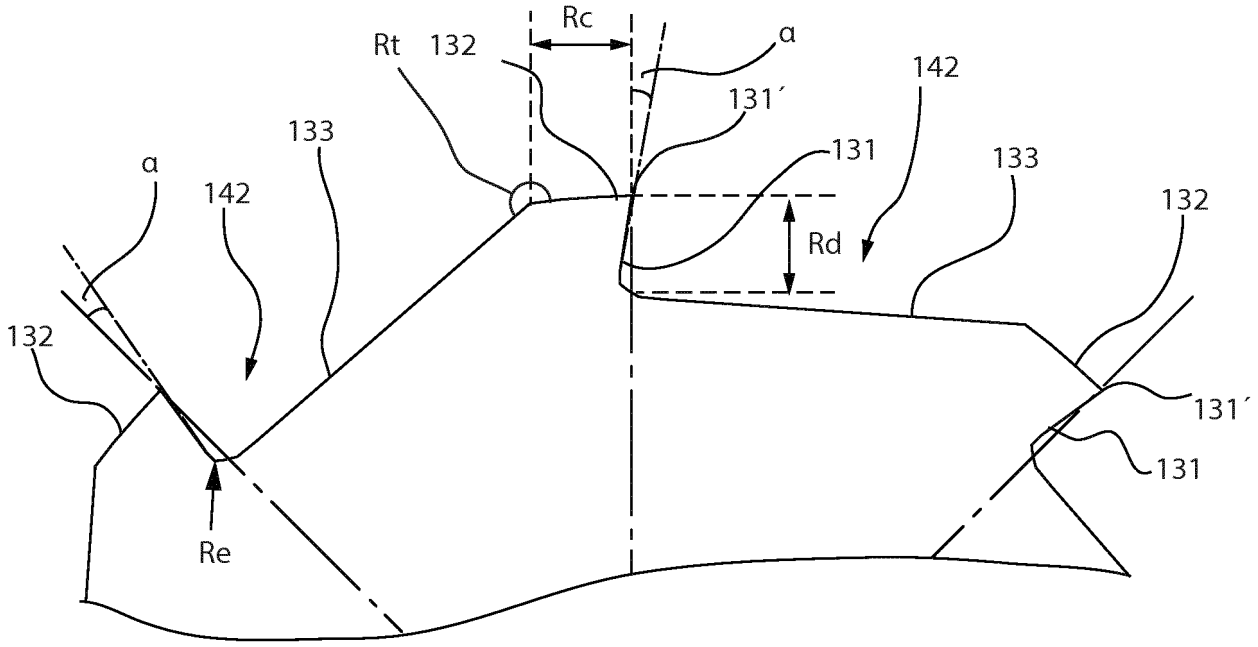
Rc
Rt
132
α
142
131´
133
131
133
α
142
132
Rd
132
131´
131
Re

Fig. 2c

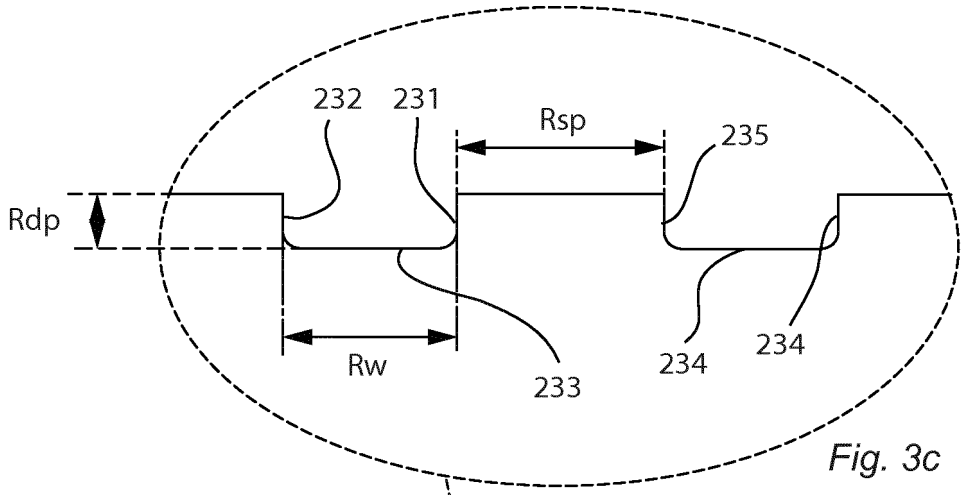

Fig. 3c

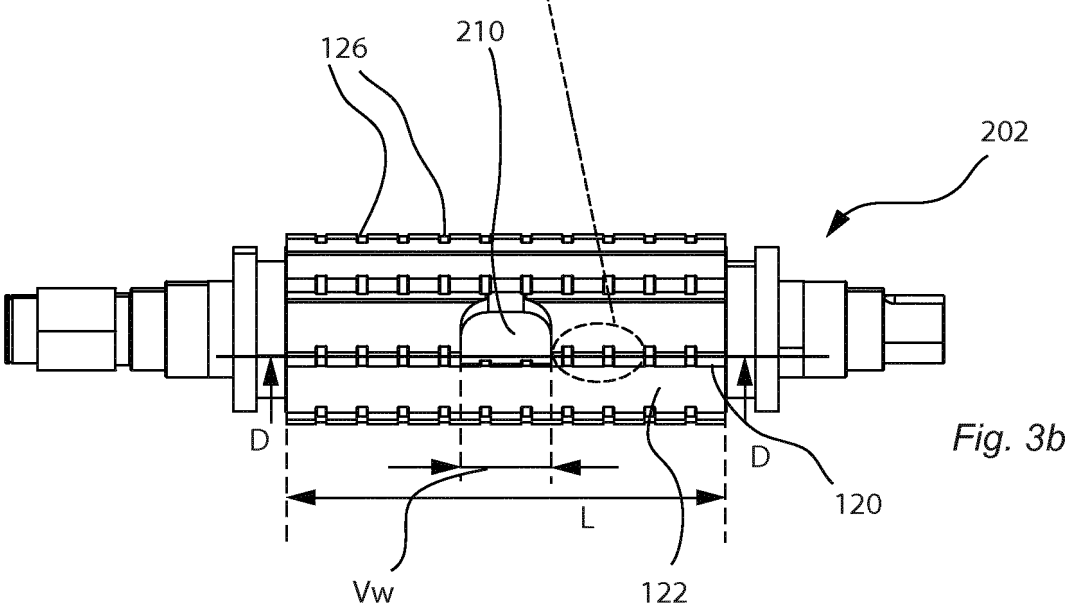

Fig. 3b

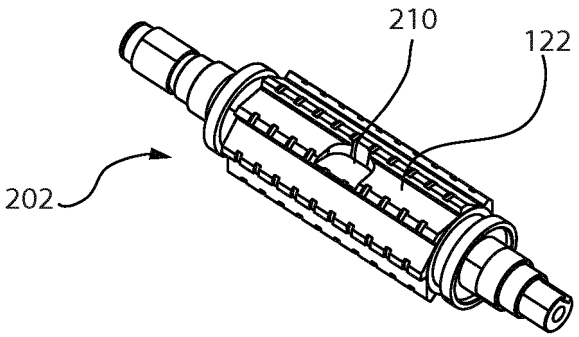

Fig. 3a

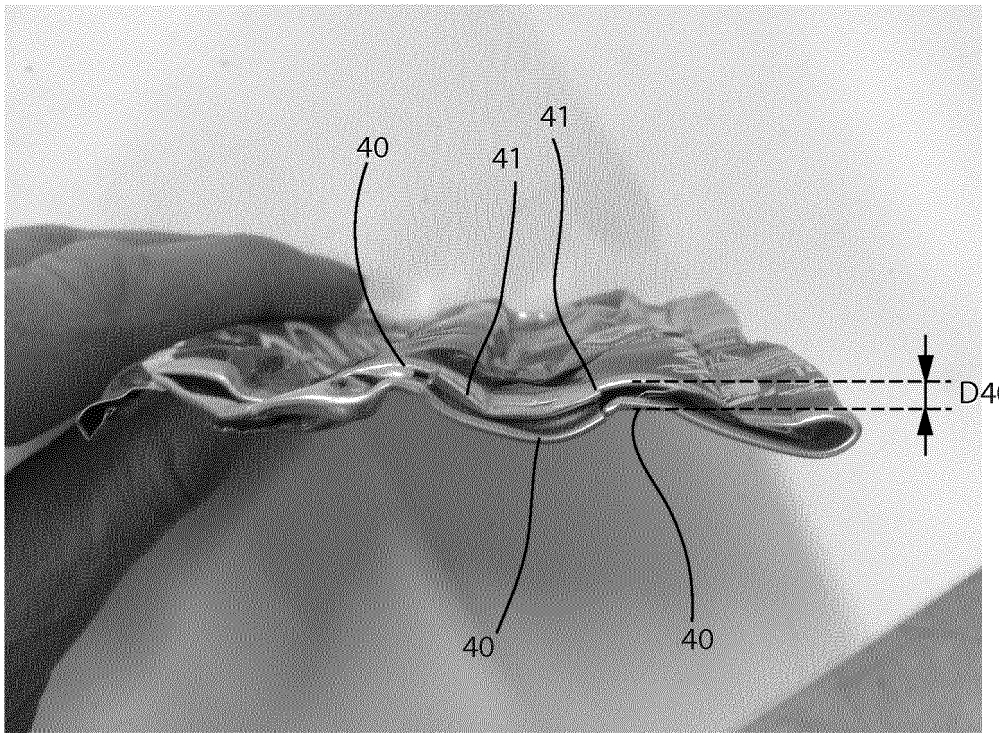

Fig. 4a

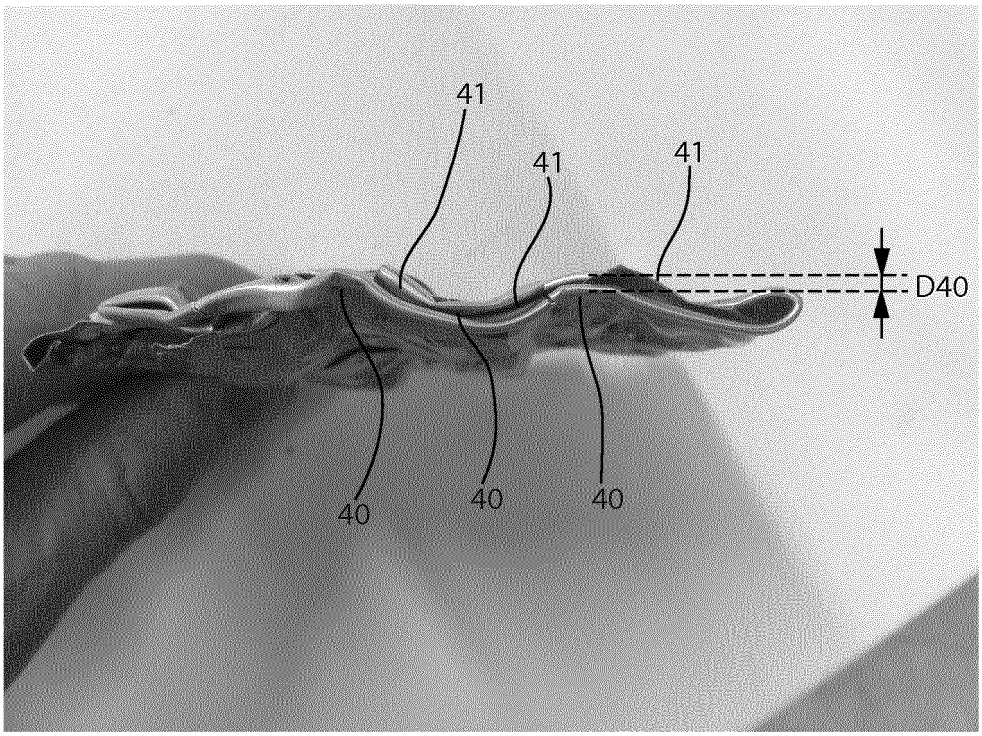

Fig. 4b

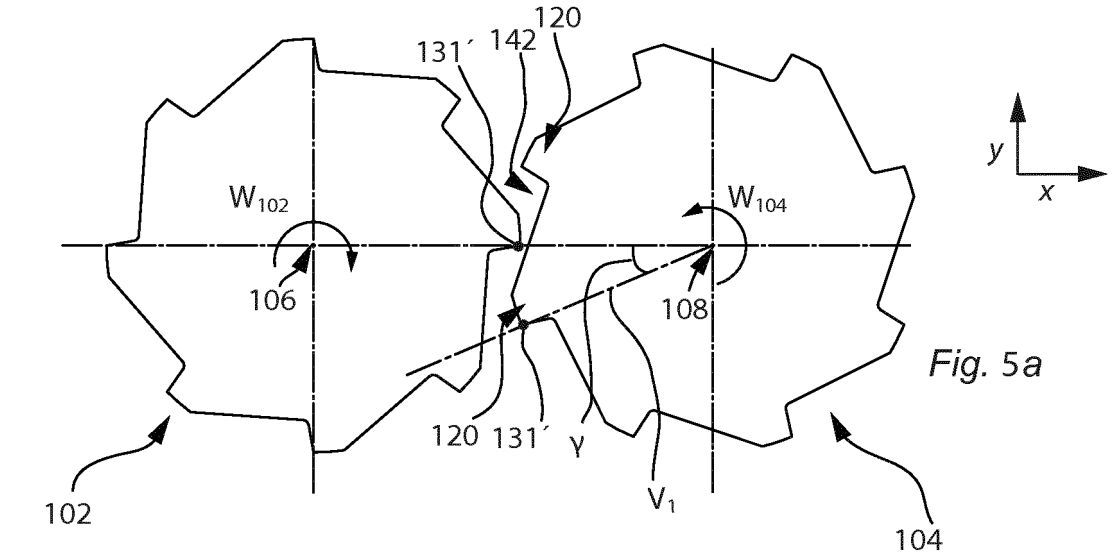

Fig. 5a

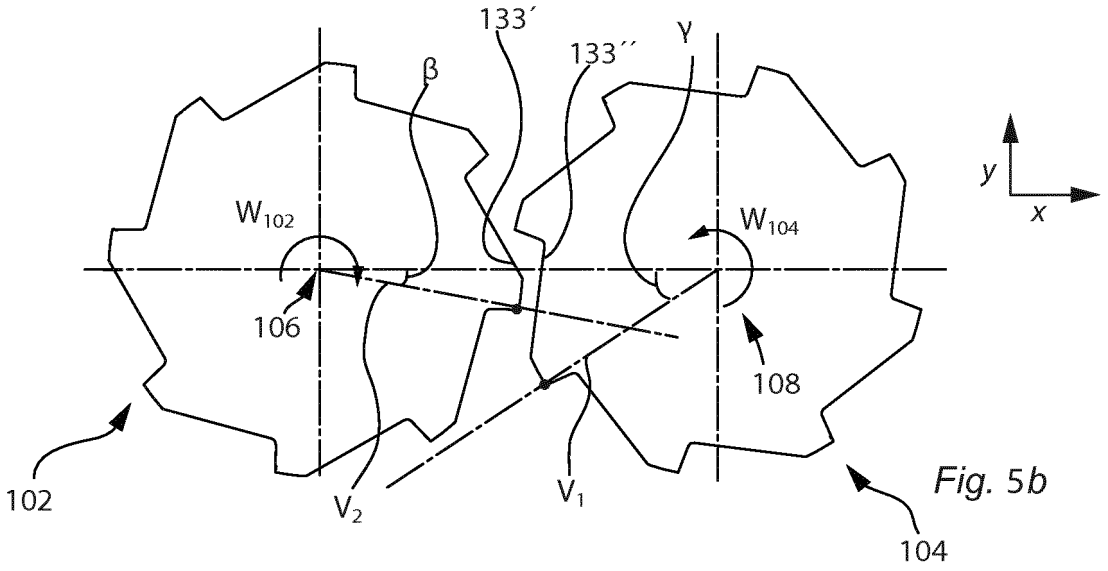

Fig. 5b

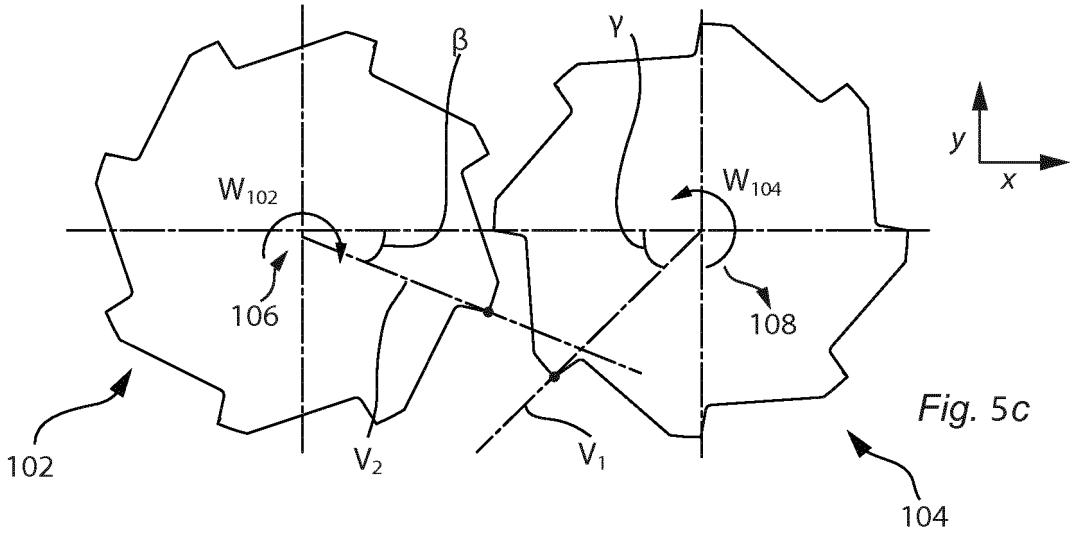

Fig. 5c

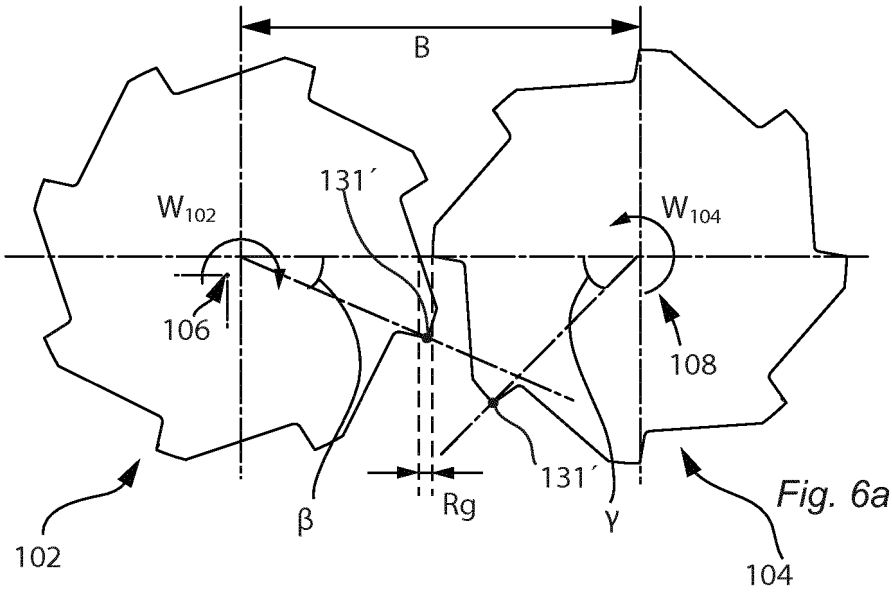

Fig. 6a

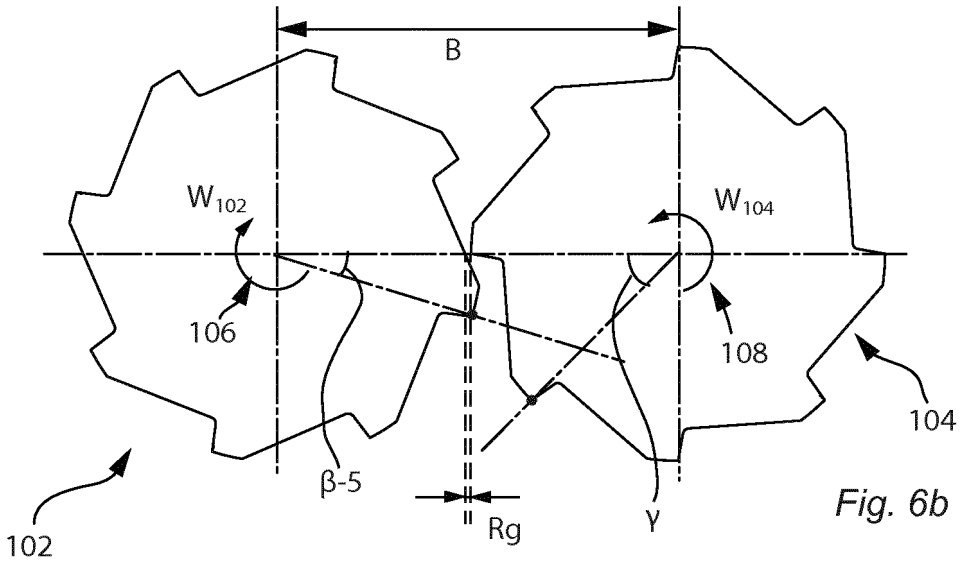

Fig. 6b

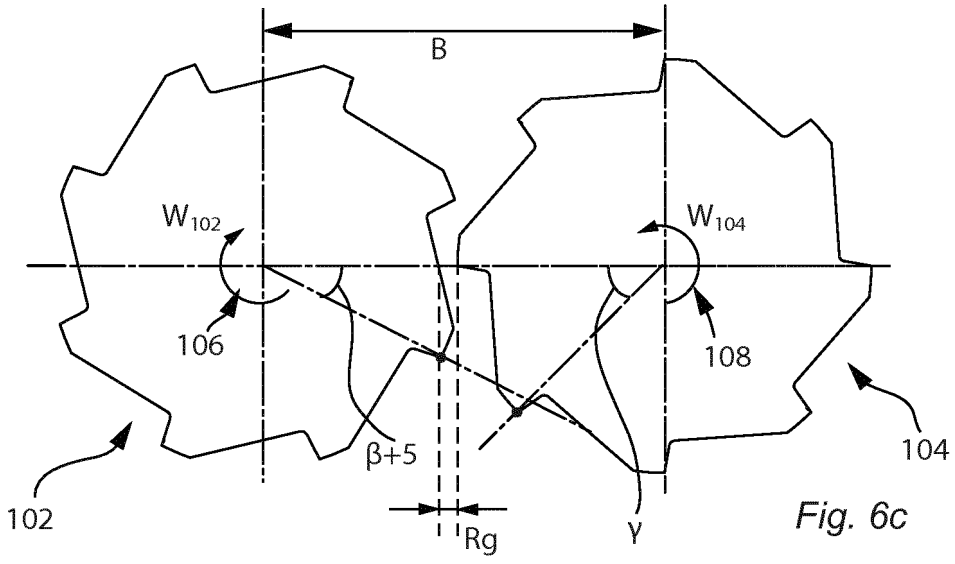

Fig. 6c

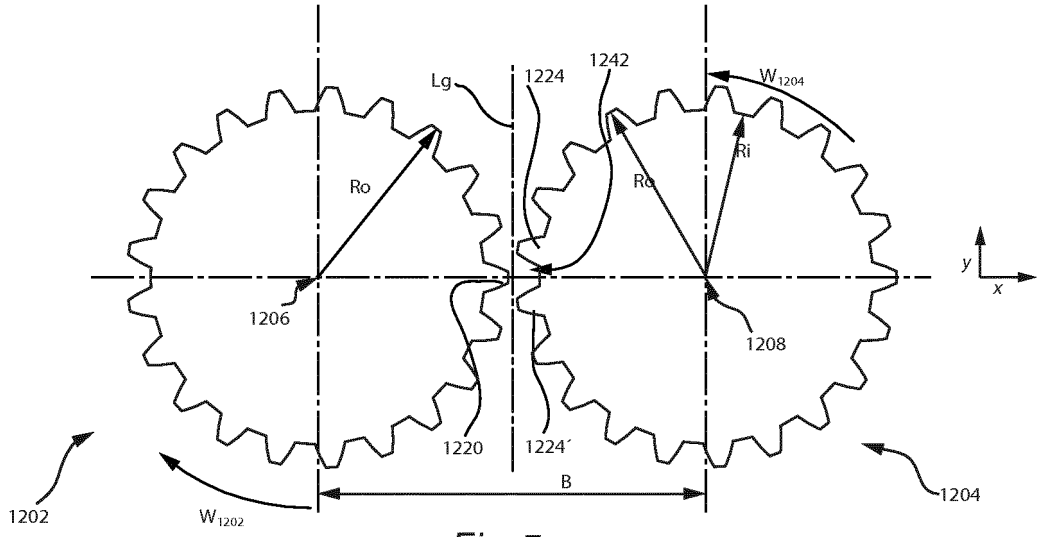
Lg
1224
1242
W1204
Ro
Ri
Ro
y
x
1206
1208
1220
1224´
B
1204
1202
W1202

Fig. 7a

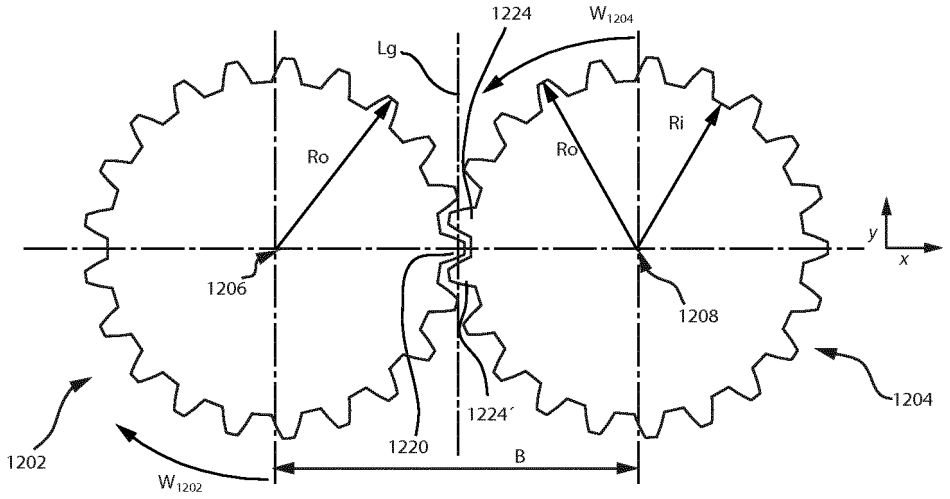
1224
W1204
Lg
Ro
Ri
Ro
y
x
1206
1208
1204
1224´
1220
B
1202
W1202

Fig. 7b