Fig. 8 (cont.)

B

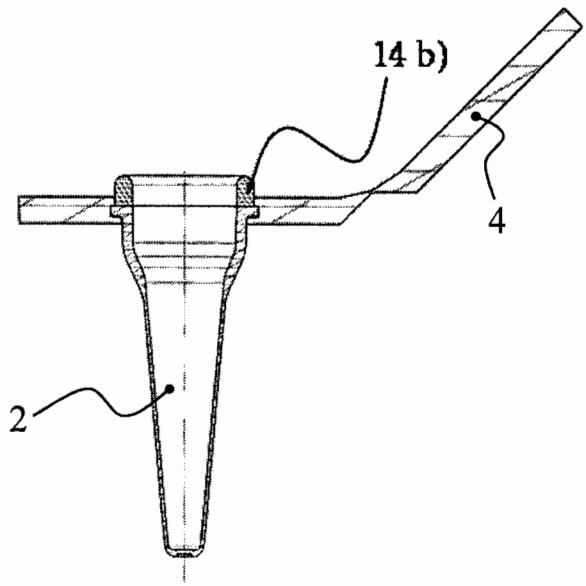

C

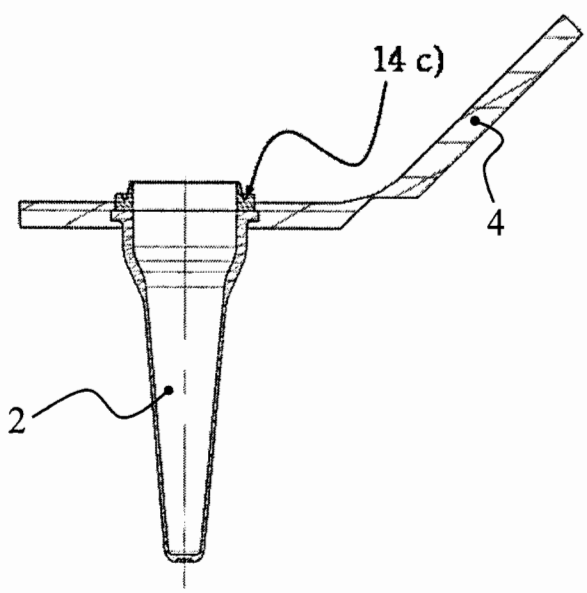

Fig. 8 ~~(cont.)~~

8 D

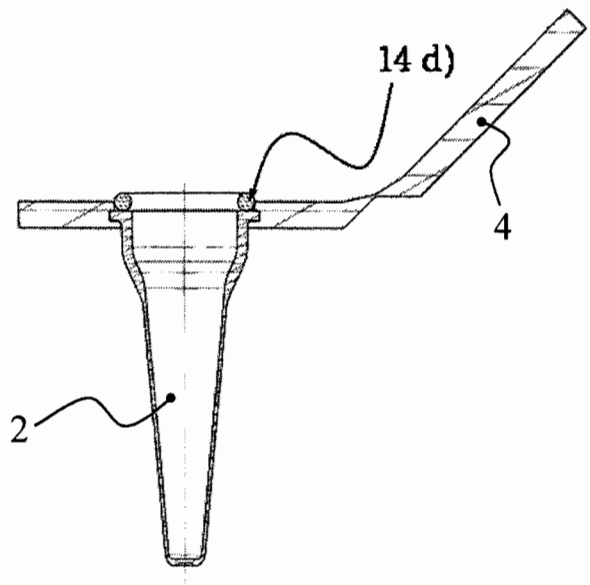

8B

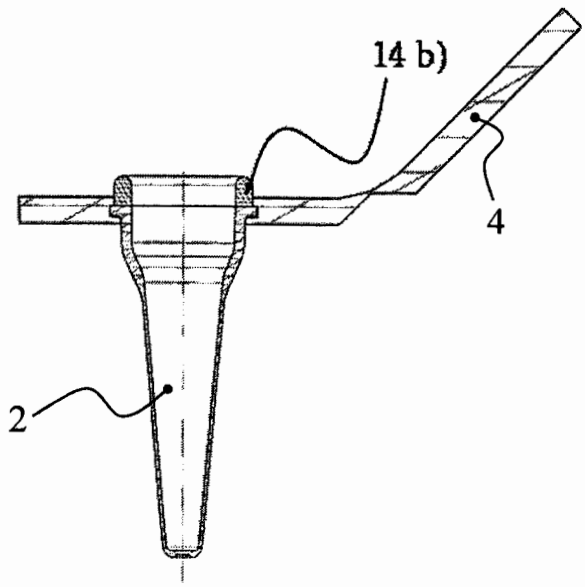

8C

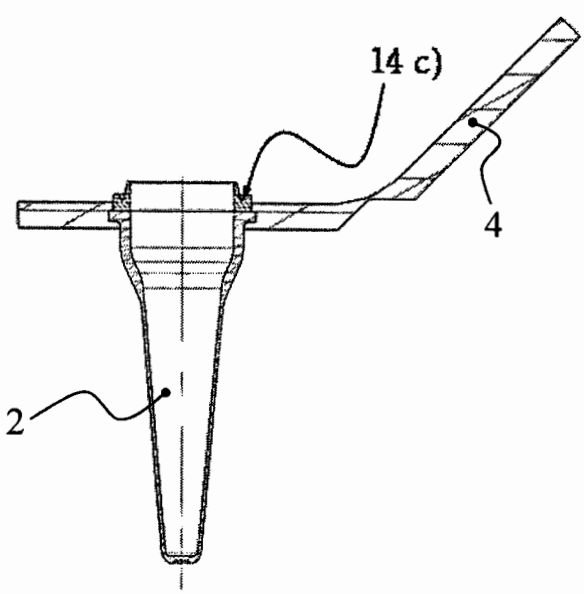

8D

