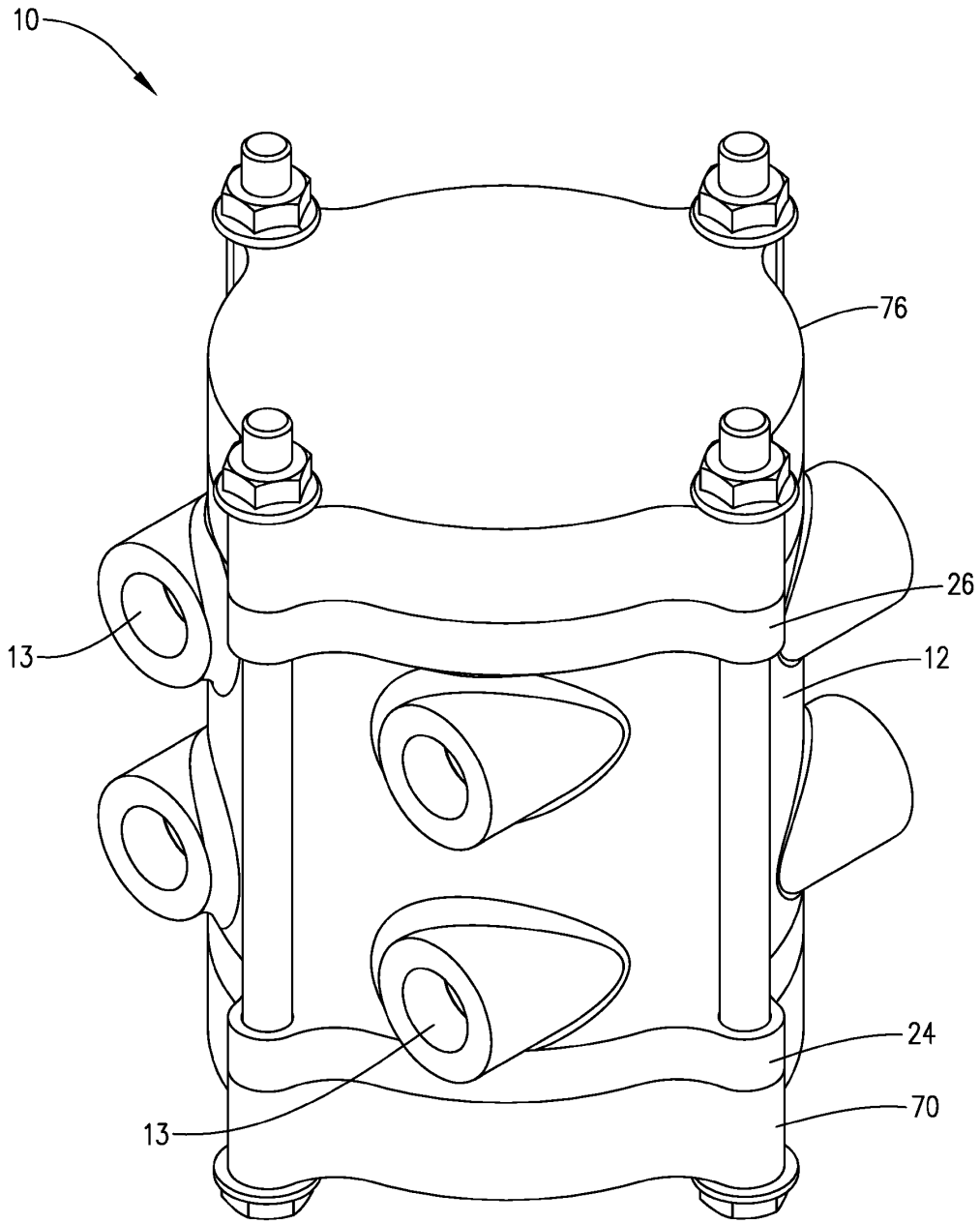

FIG. 1

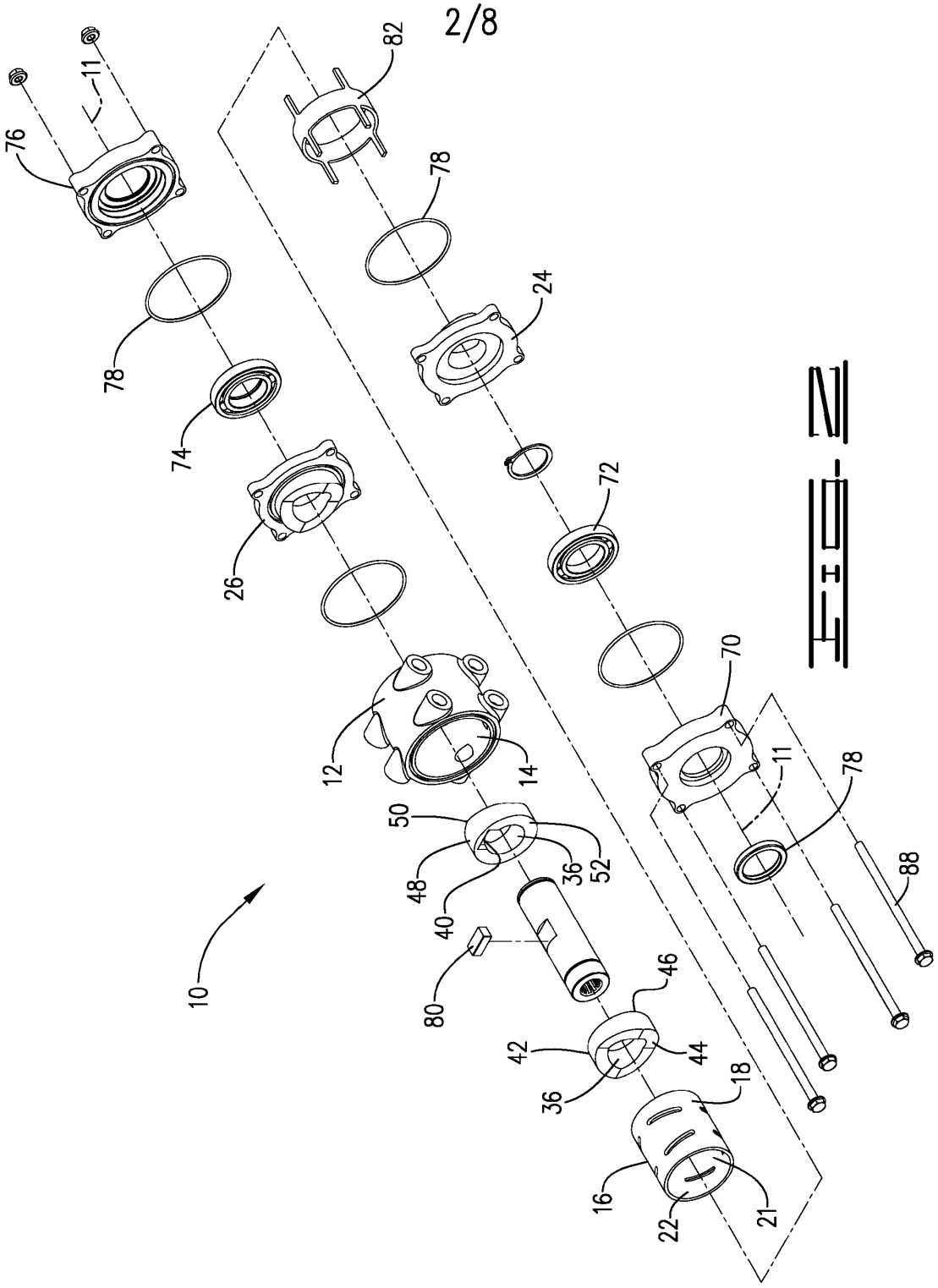
82
11
76
78
24
78
74
72
26
70
12
14
11
78
50
48
36
52
88
40
80
46
42
44
36
18
16
22
21
10

FIG. 2

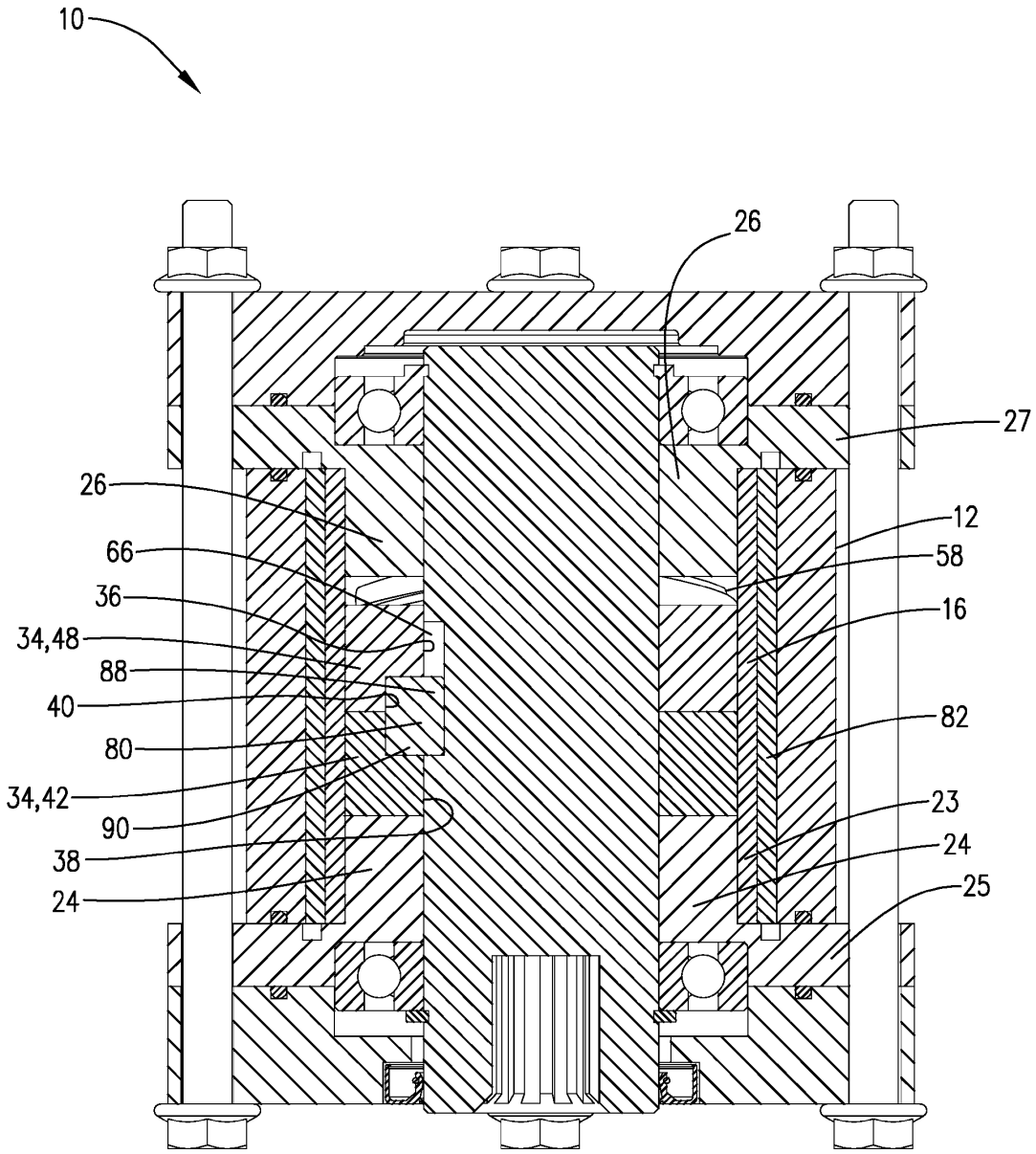

FIG. 3A

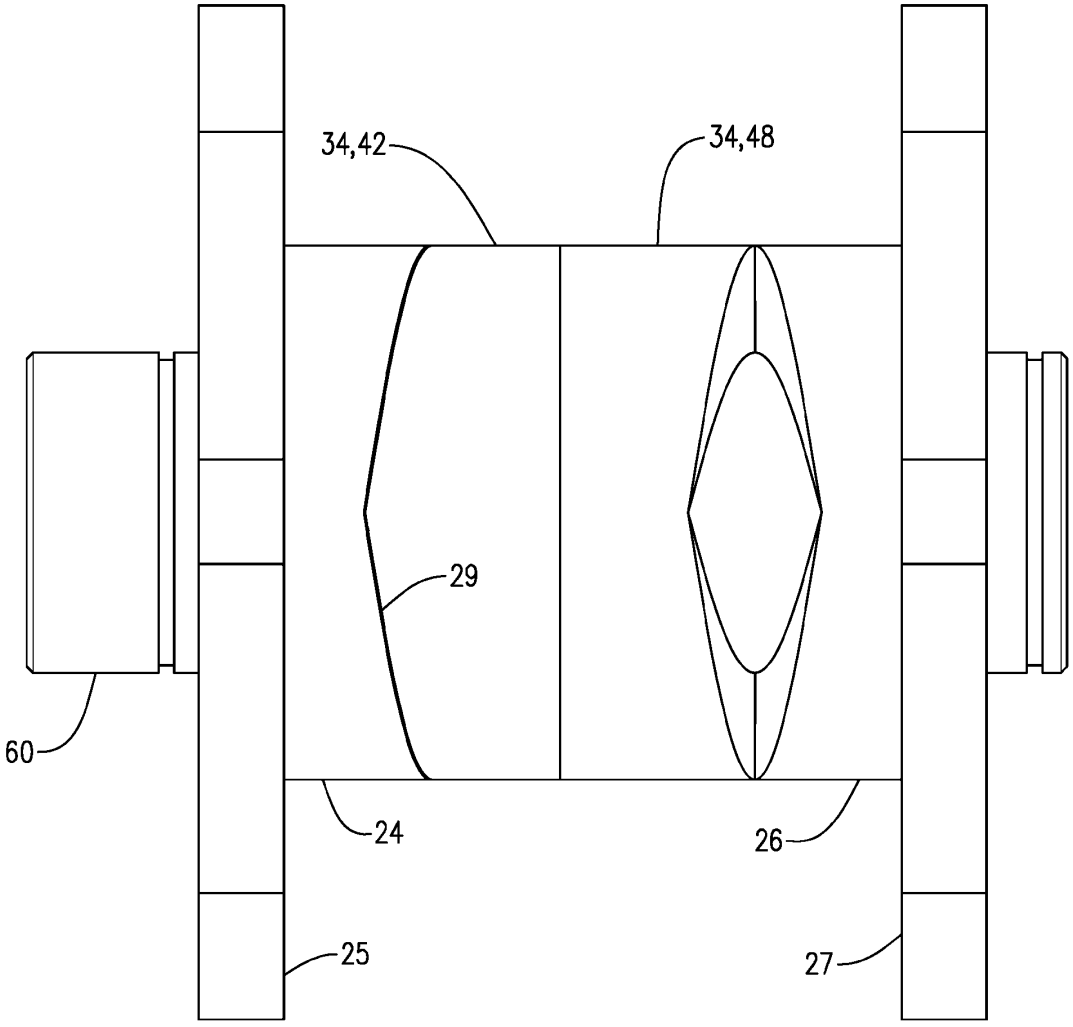

FIG. 3B

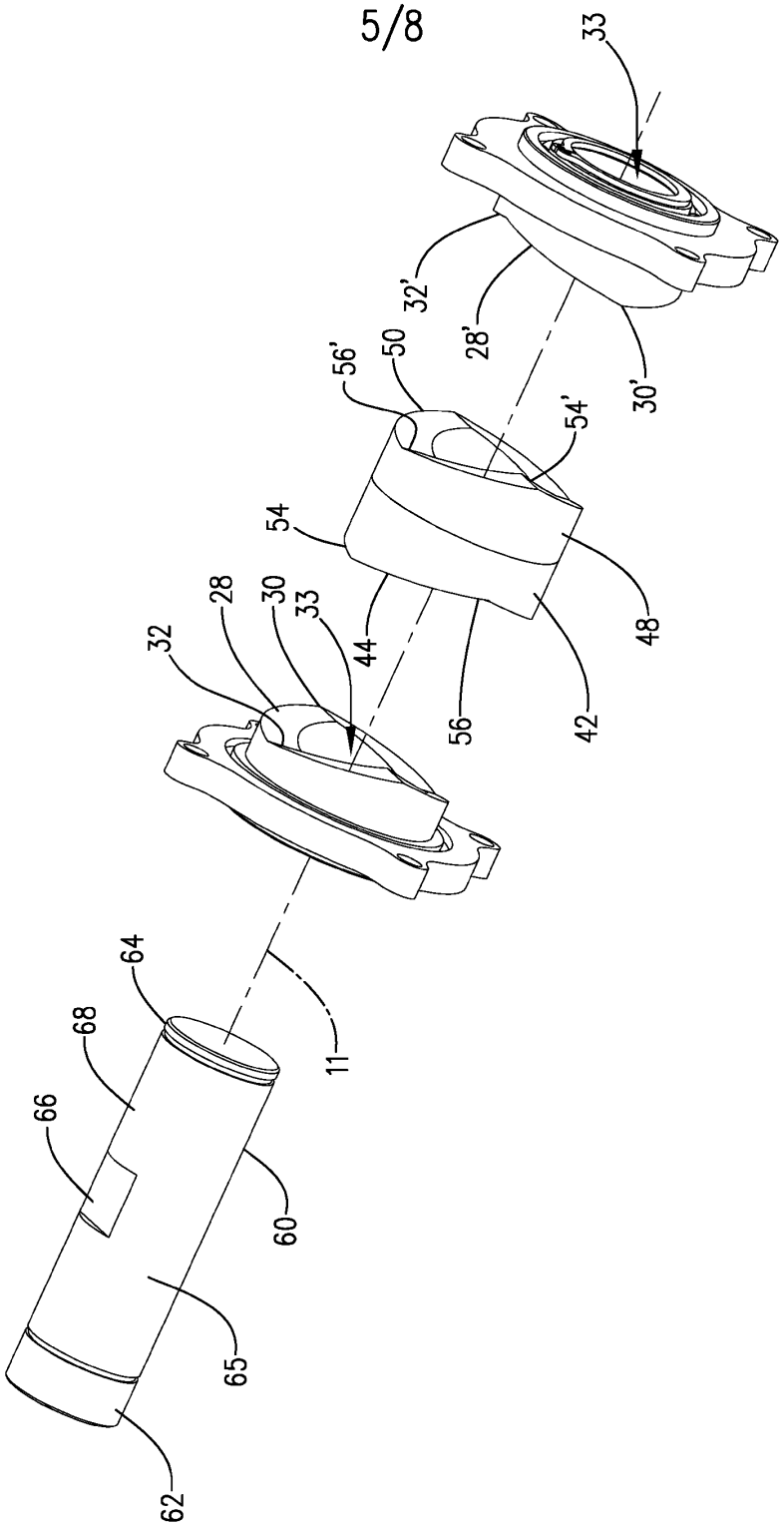

FIG. 4A

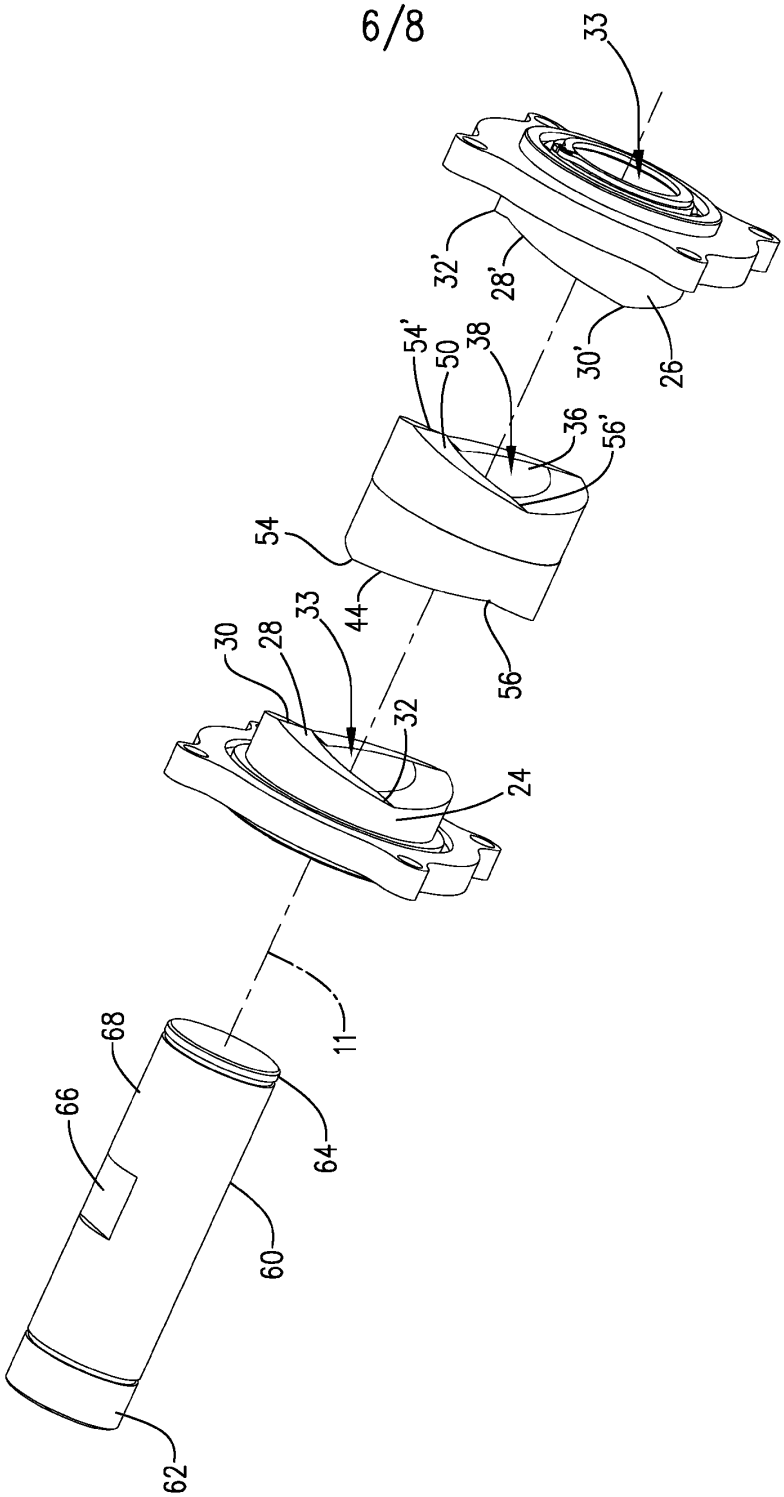

FIG. 4B

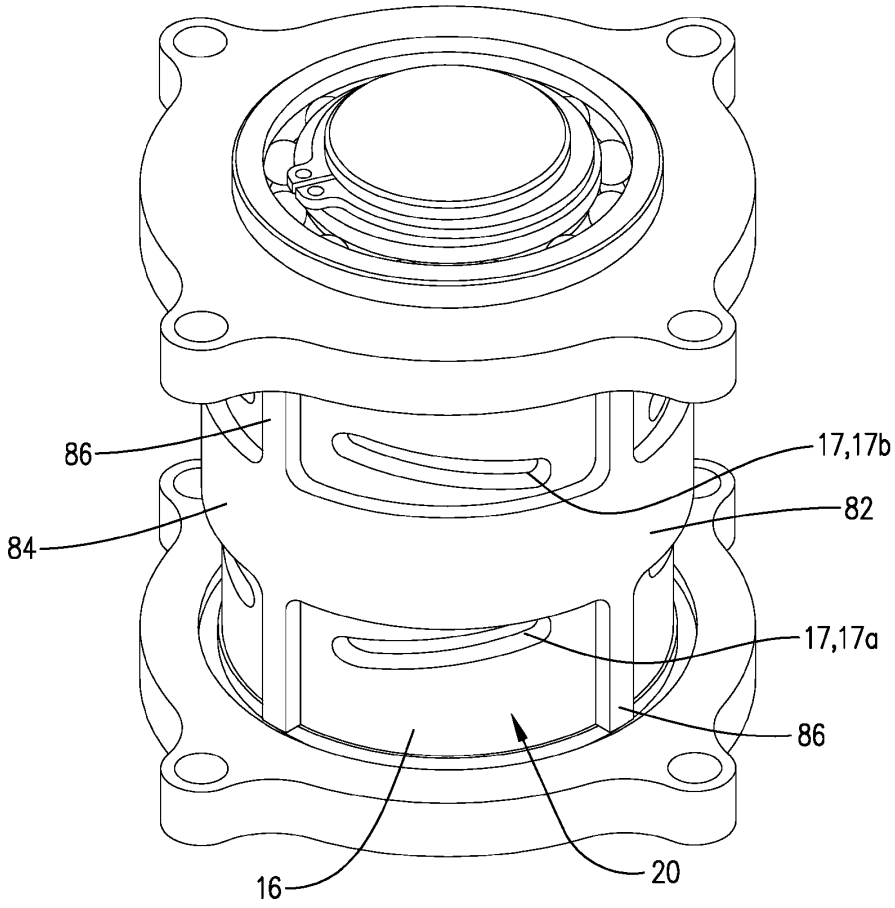

FIG. 5

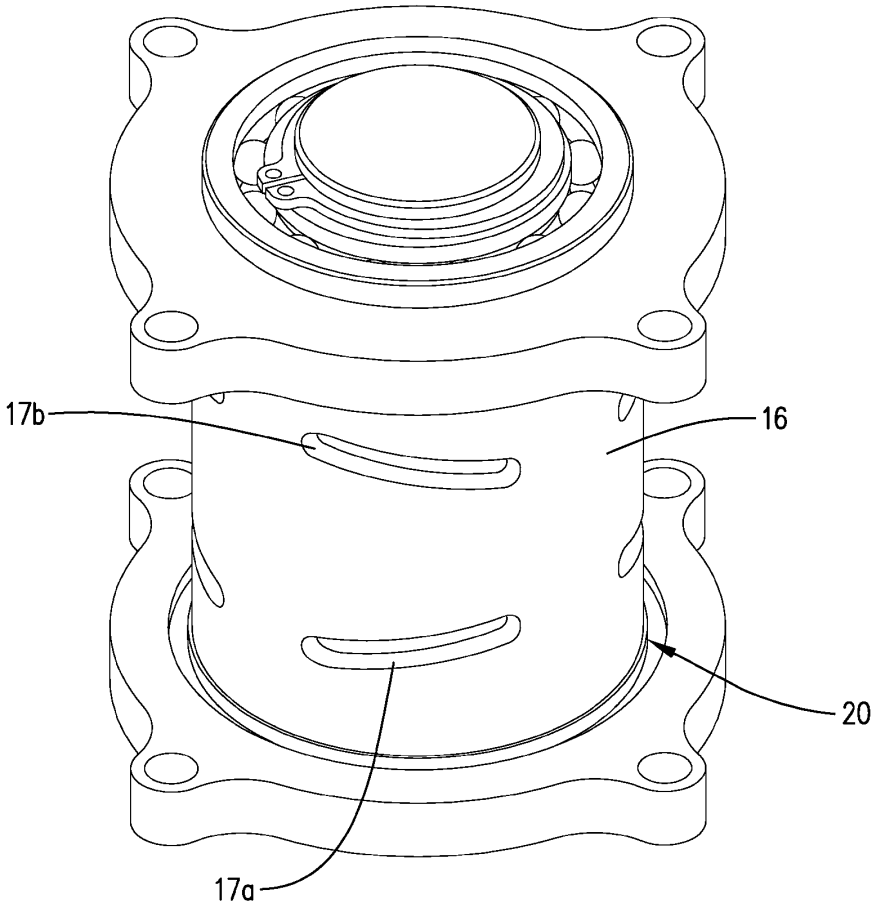

FIG. 8