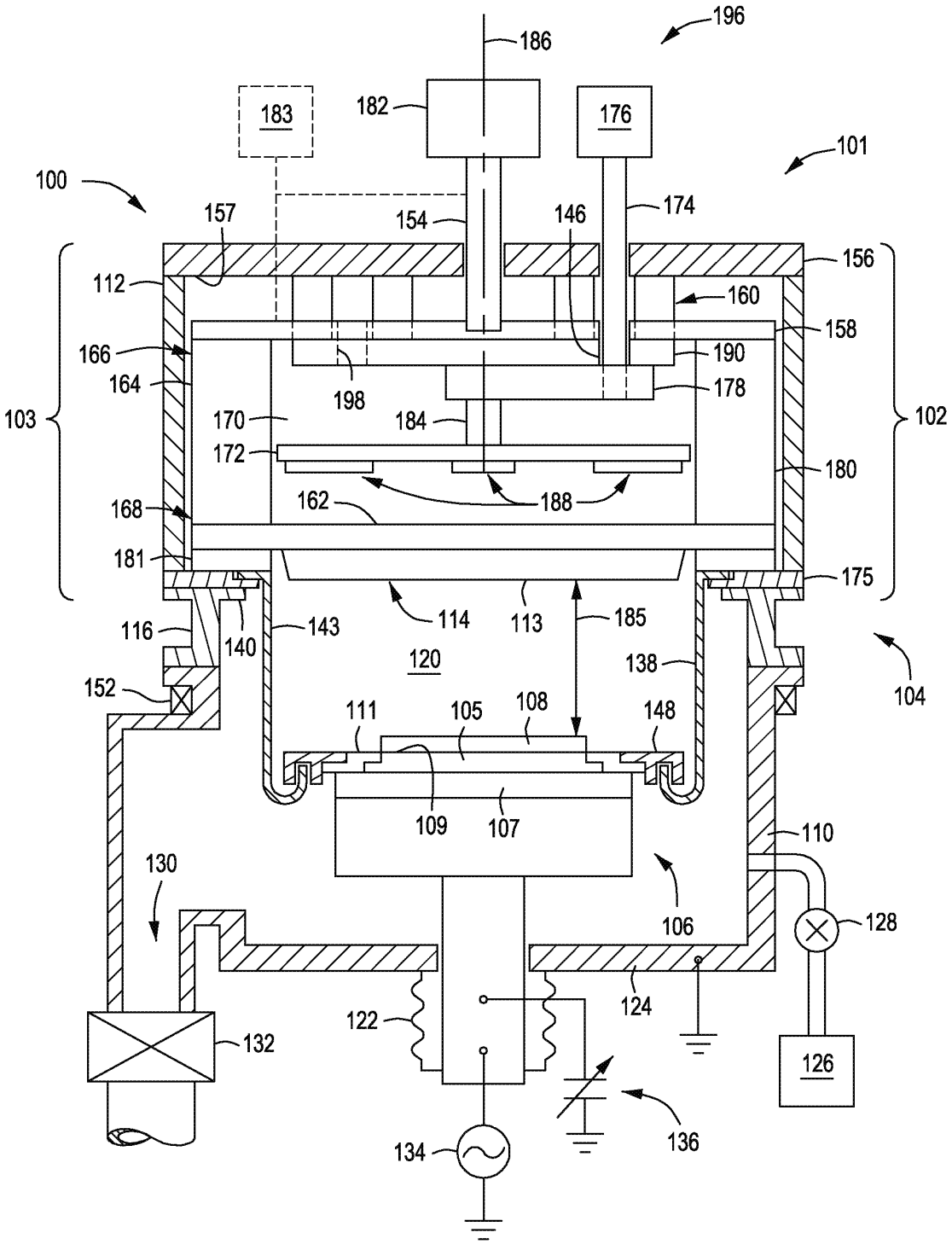
196
186
183
182
176
101
100
157
154
146
174
156
112
160
158
166
190
164
198
178
103
170
184
102
172
180
162
188
168
181
175
114
113
185
116
140
143
120
138
104
152
111
105
108
148
109
107
110
130
106
128
122
124
132
126
134
136

FIG. 1

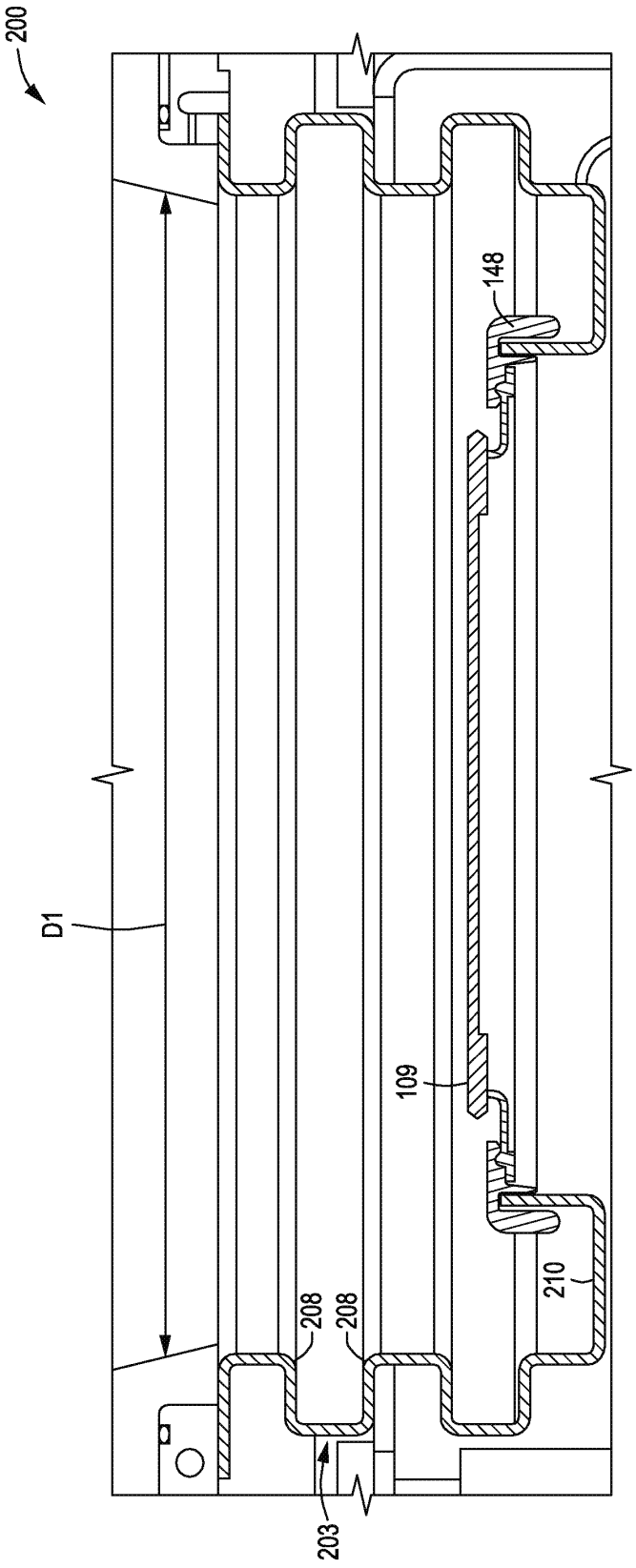

FIG. 2

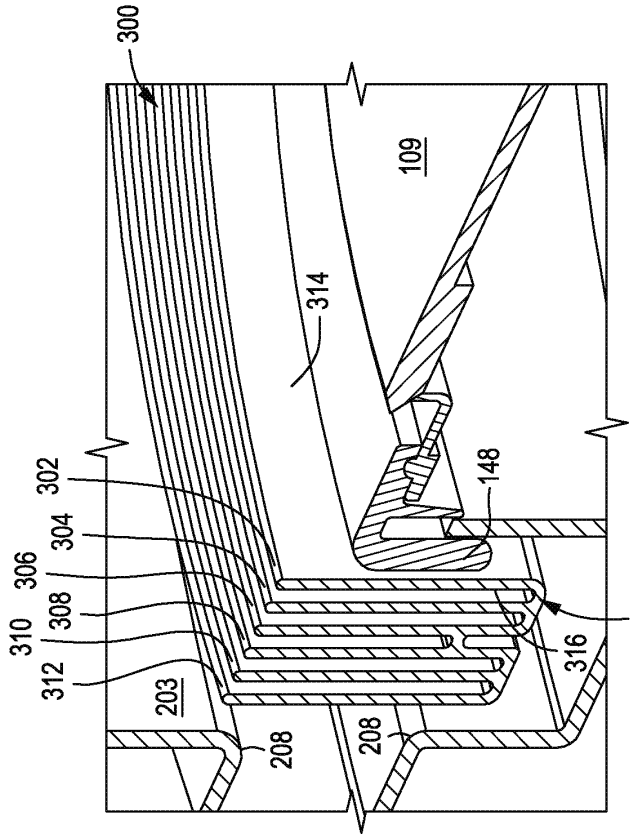
300
109
314
148
302
304
306
308
310
312
203
208
208
316
318

FIG. 4

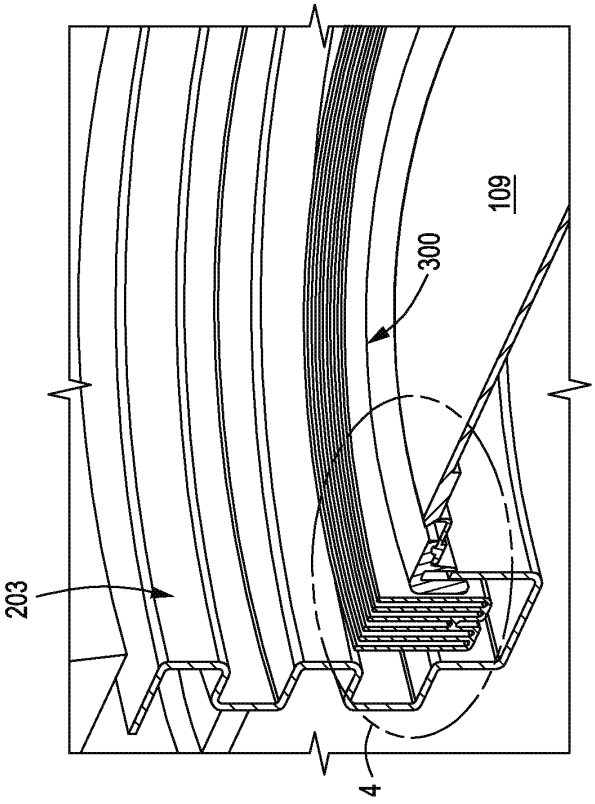
109
300
203
4

FIG. 3

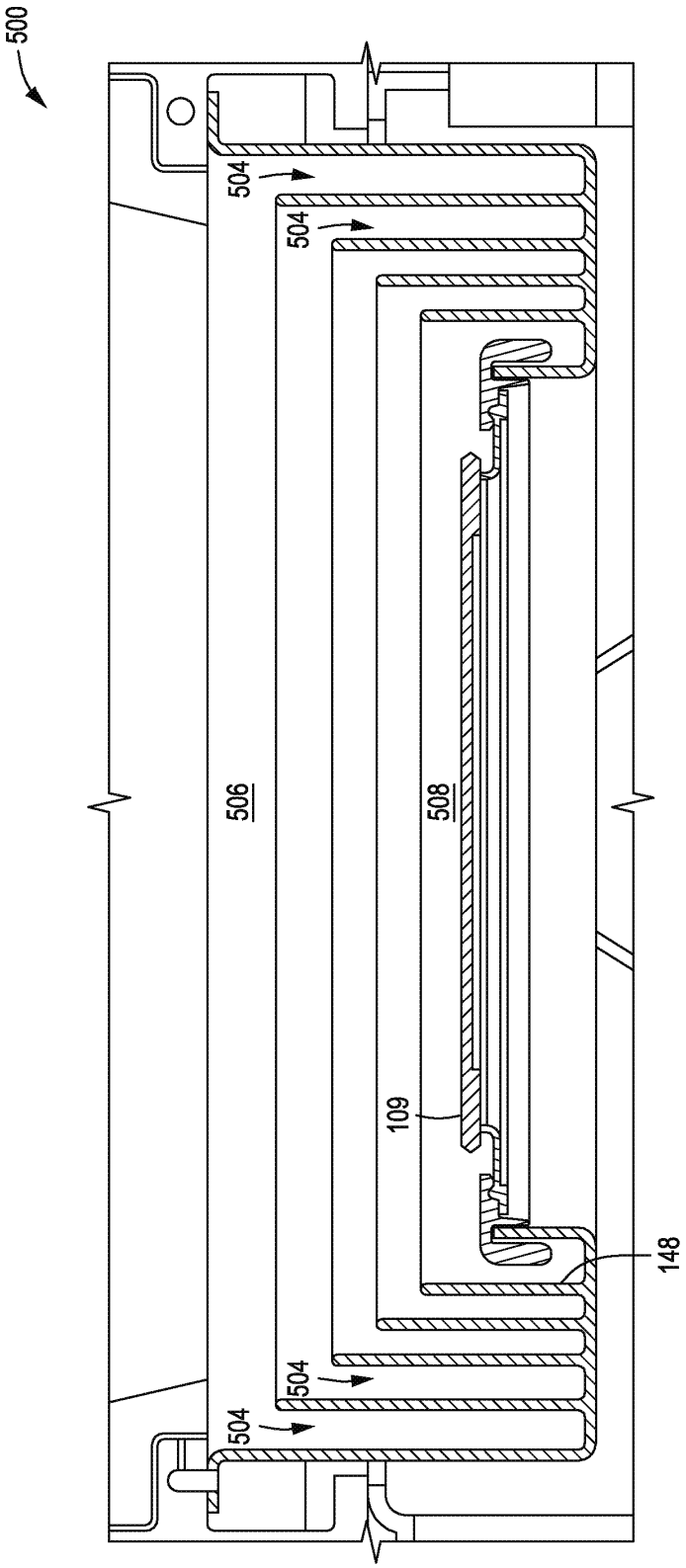

FIG. 5