FIG. 1

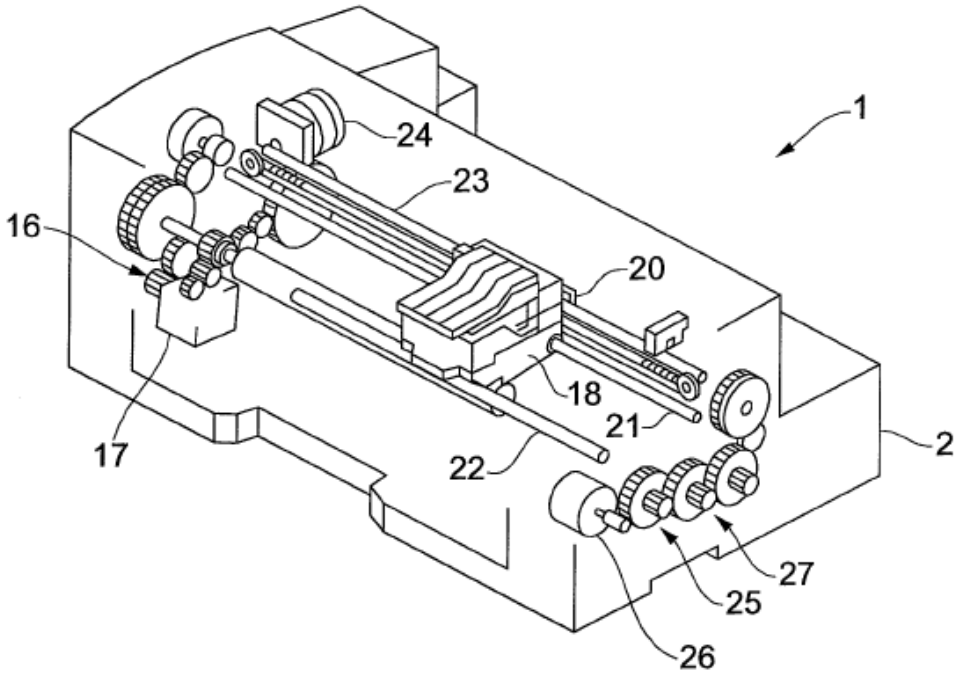

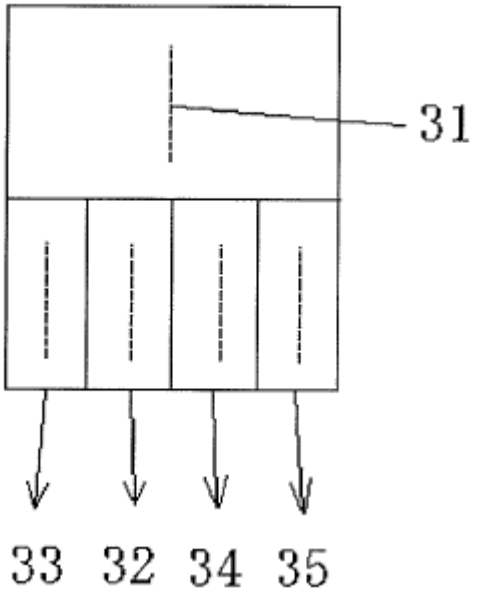
31
33
32
34
35

FIG. 3

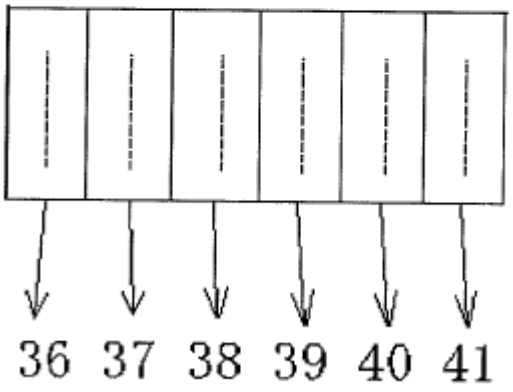

FIG. 4

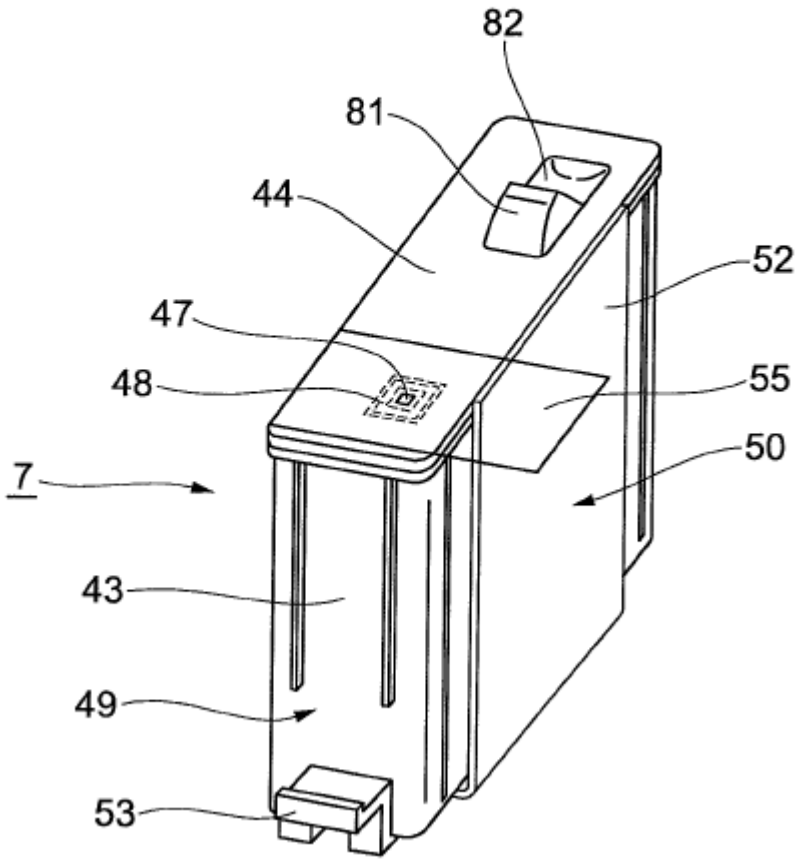

FIG. 5

