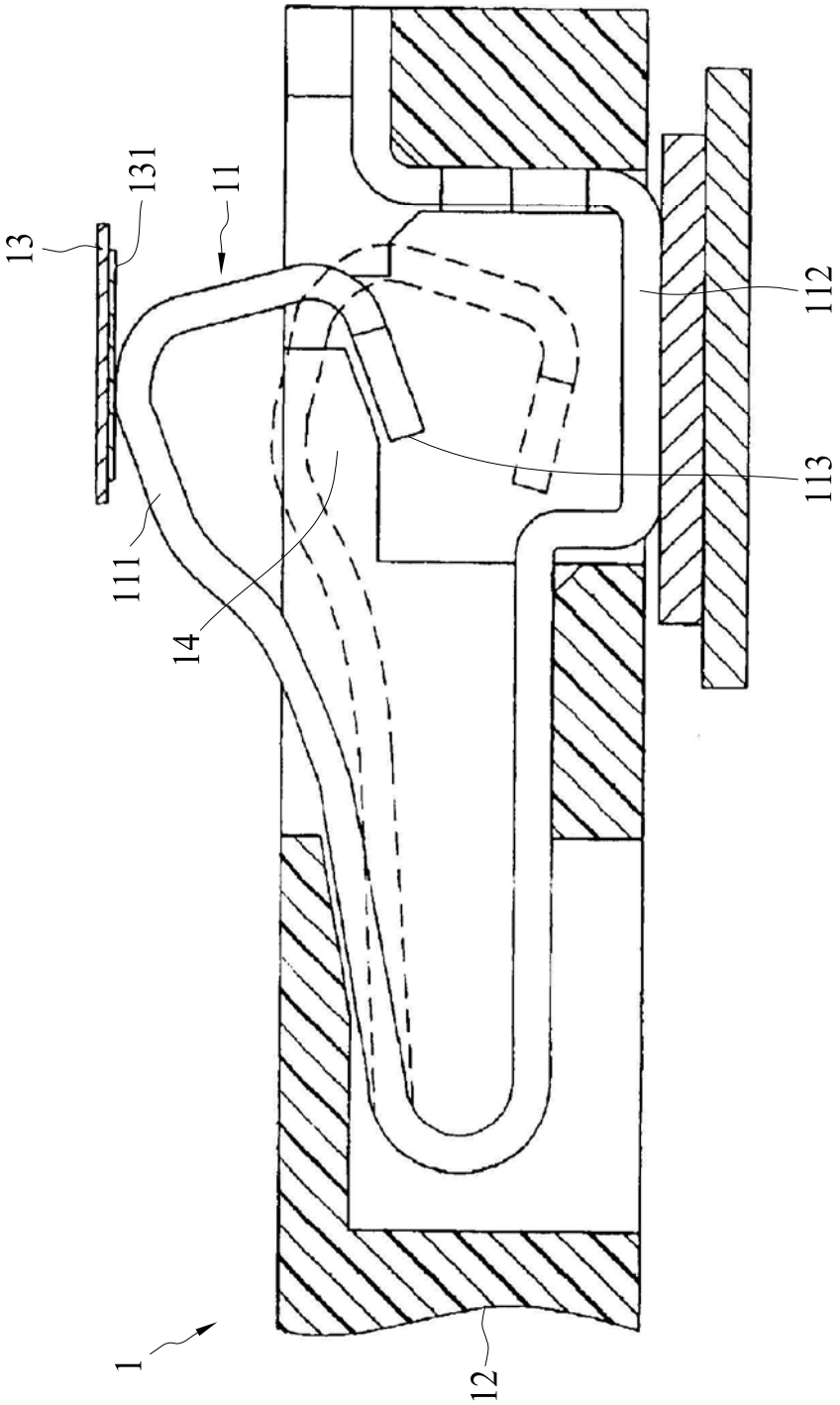

FIG. 1

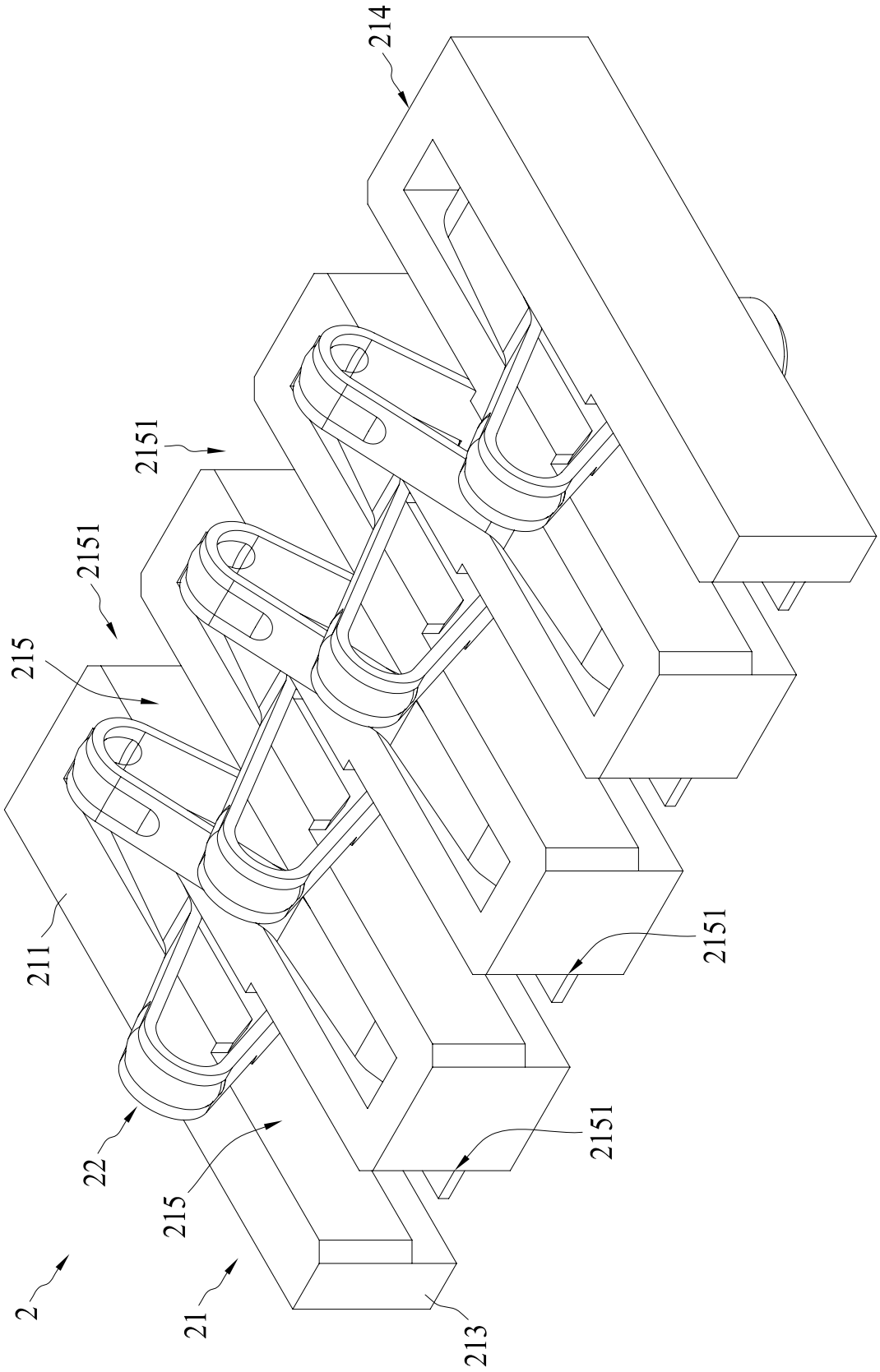

FIG. 2

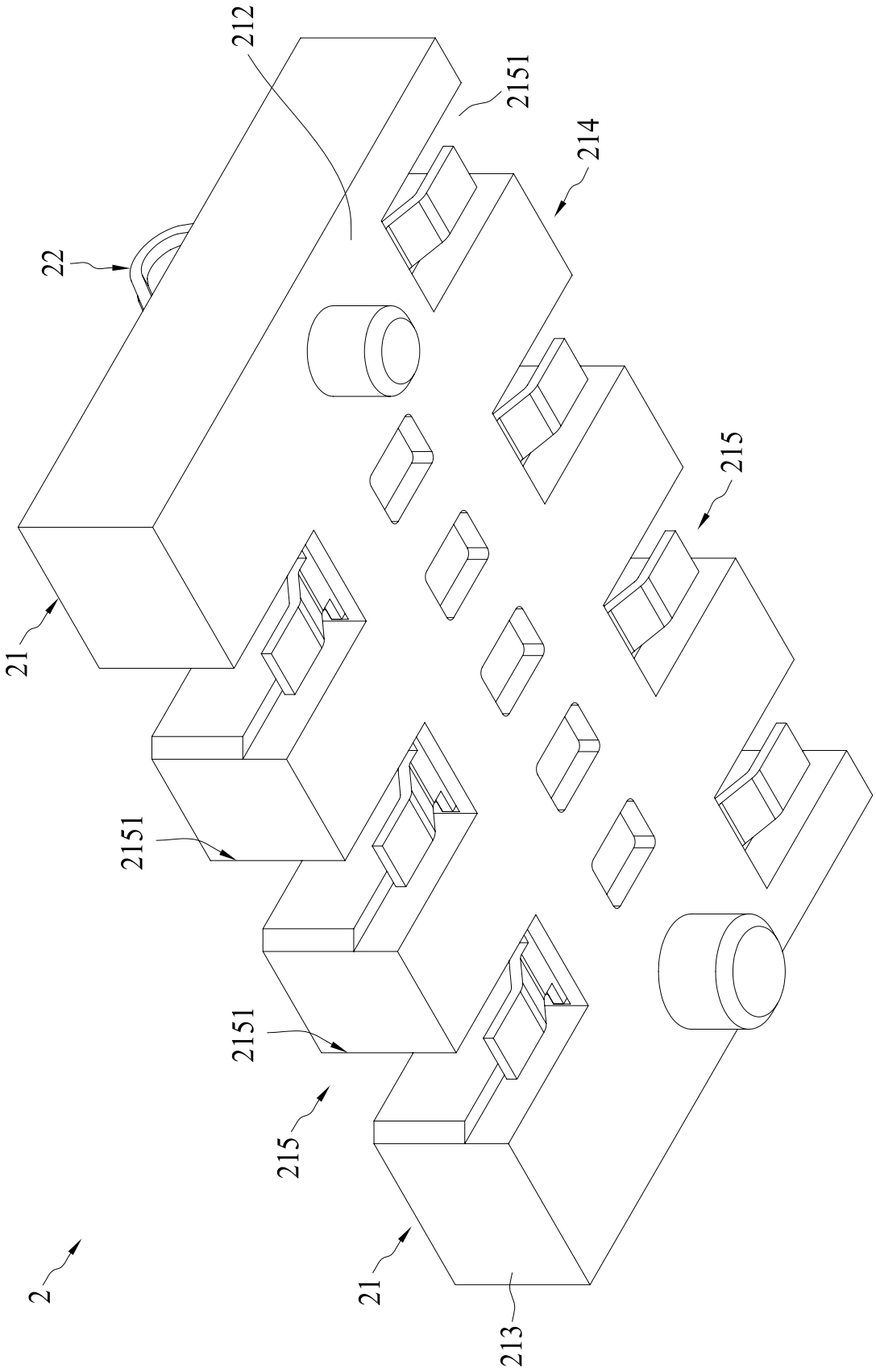

FIG. 3

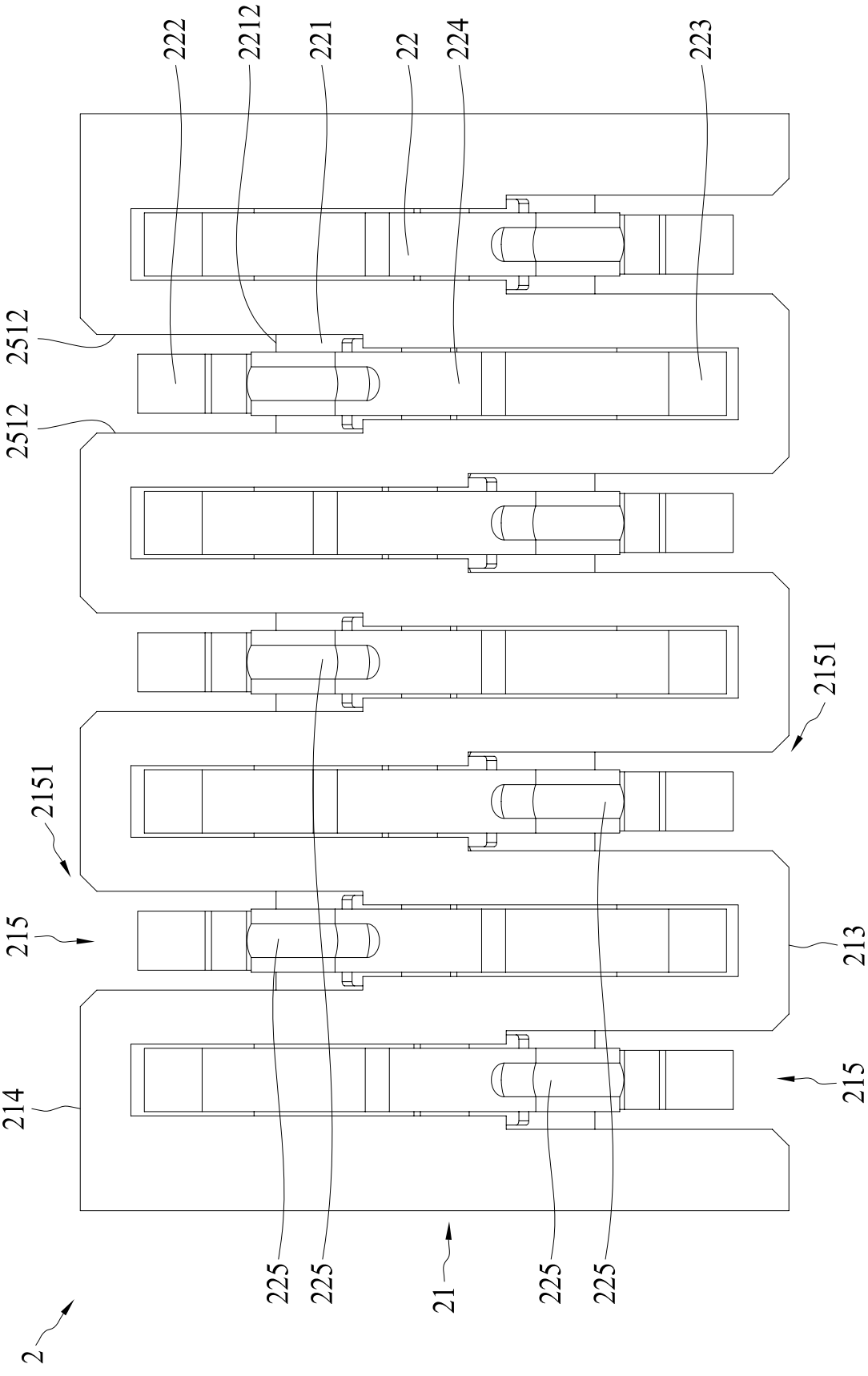
222
2212
221
22
224
223
2512
2512
2151
2151
215
213
214
215
225
225
21
225
225
2

FIG. 4

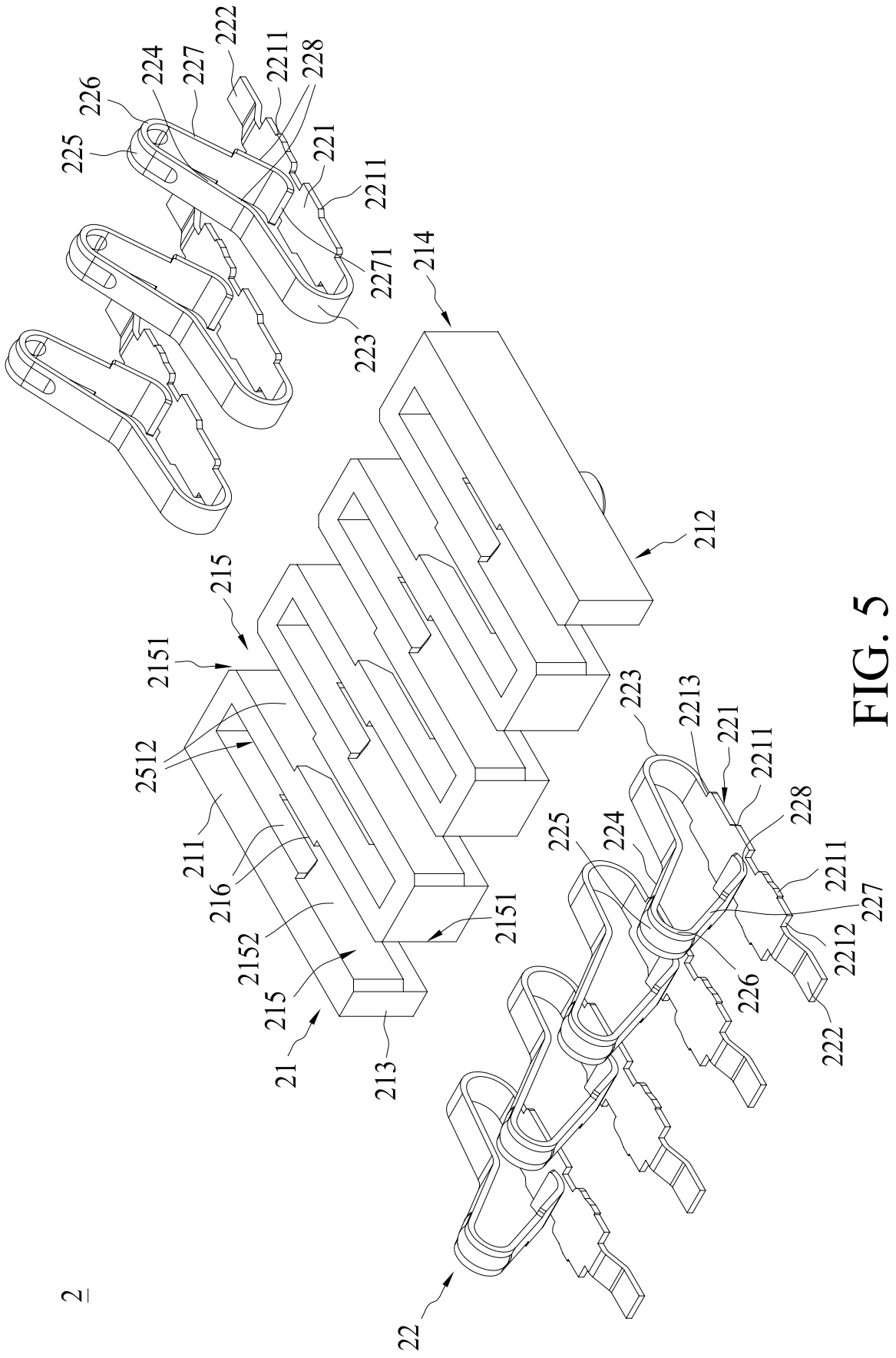
2
21
22
211
212
213
214
215
216
221
222
223
224
225
226
227
228
2151
2152
2211
2212
2213
2271
2512

FIG. 5

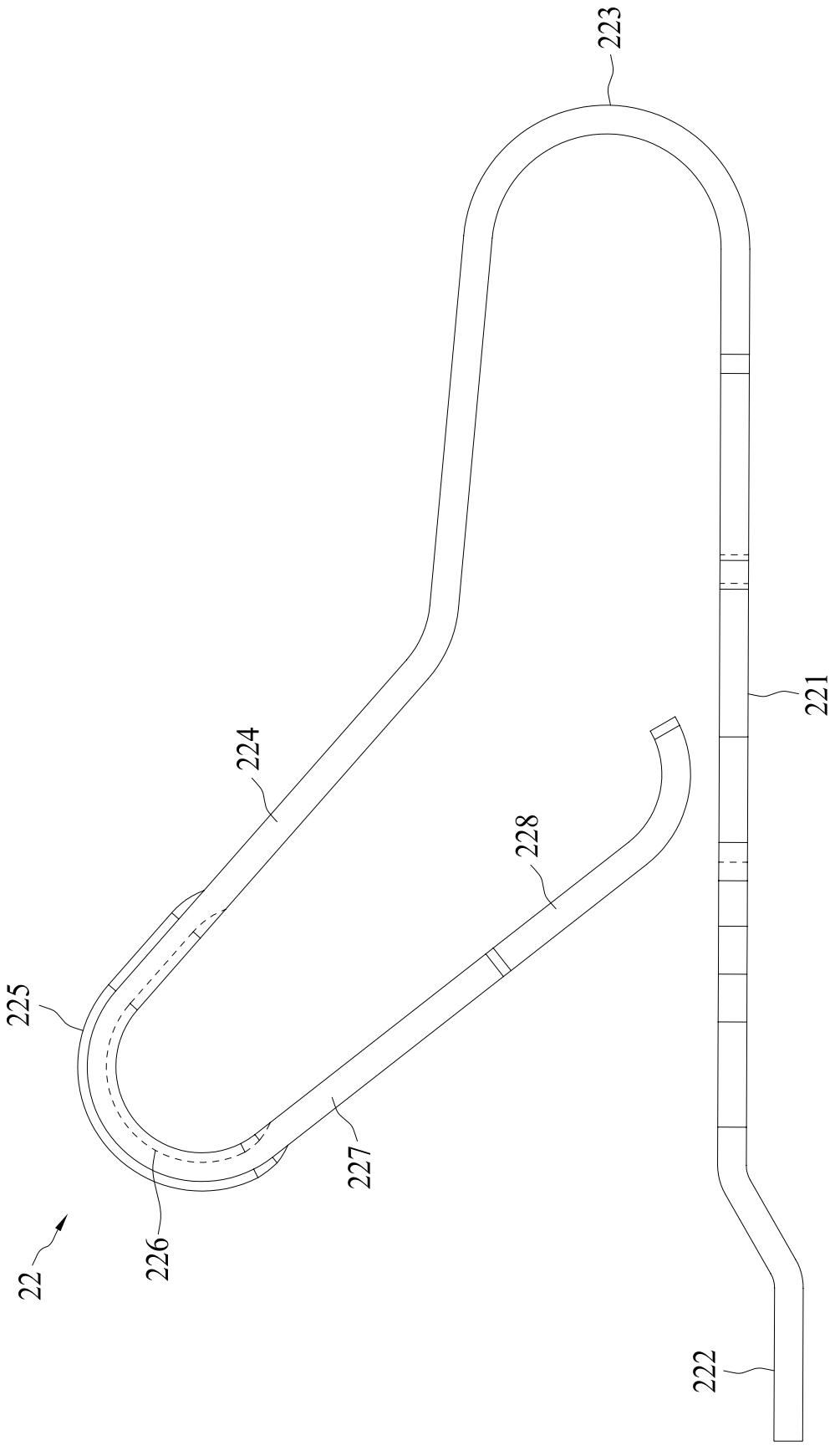

FIG. 6

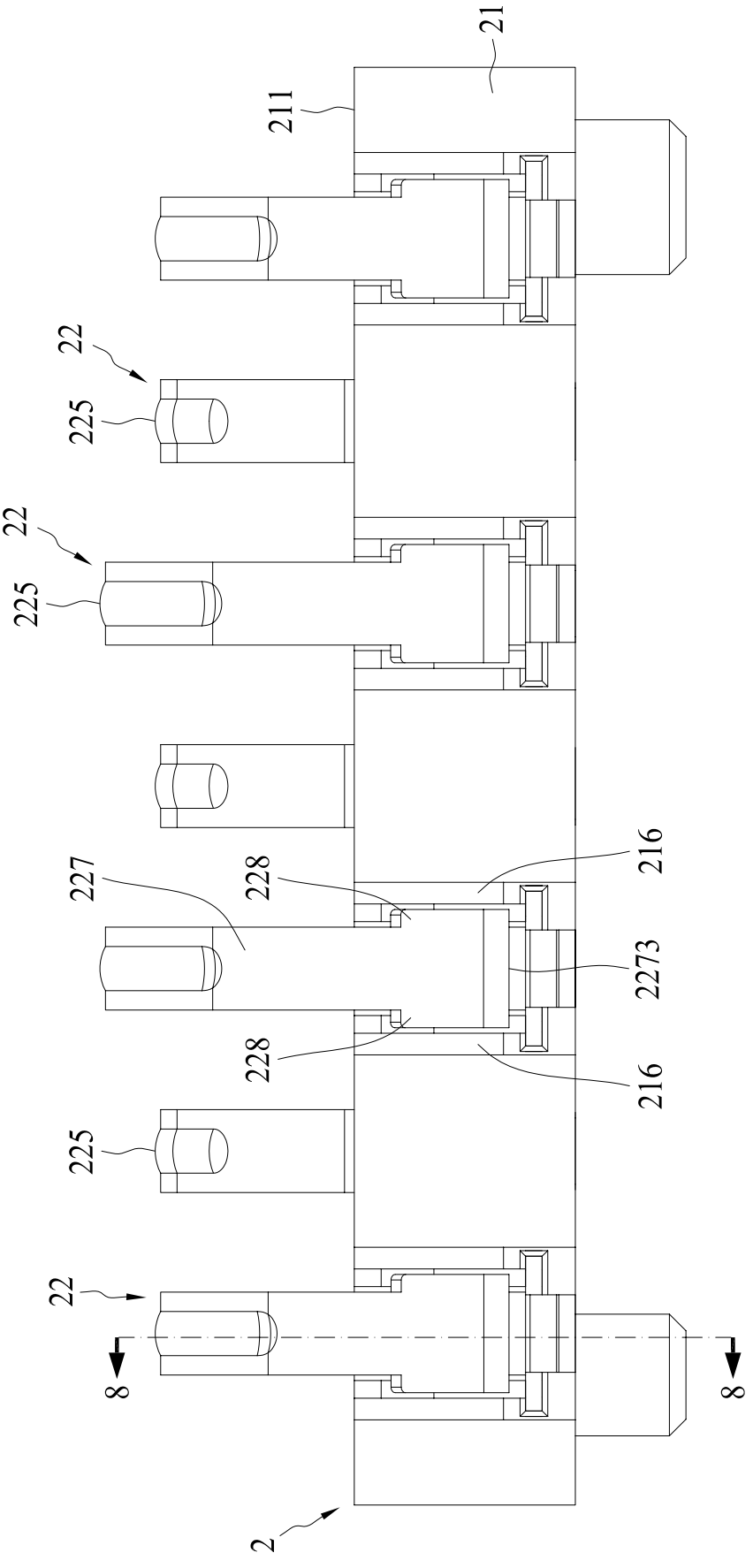

FIG. 7

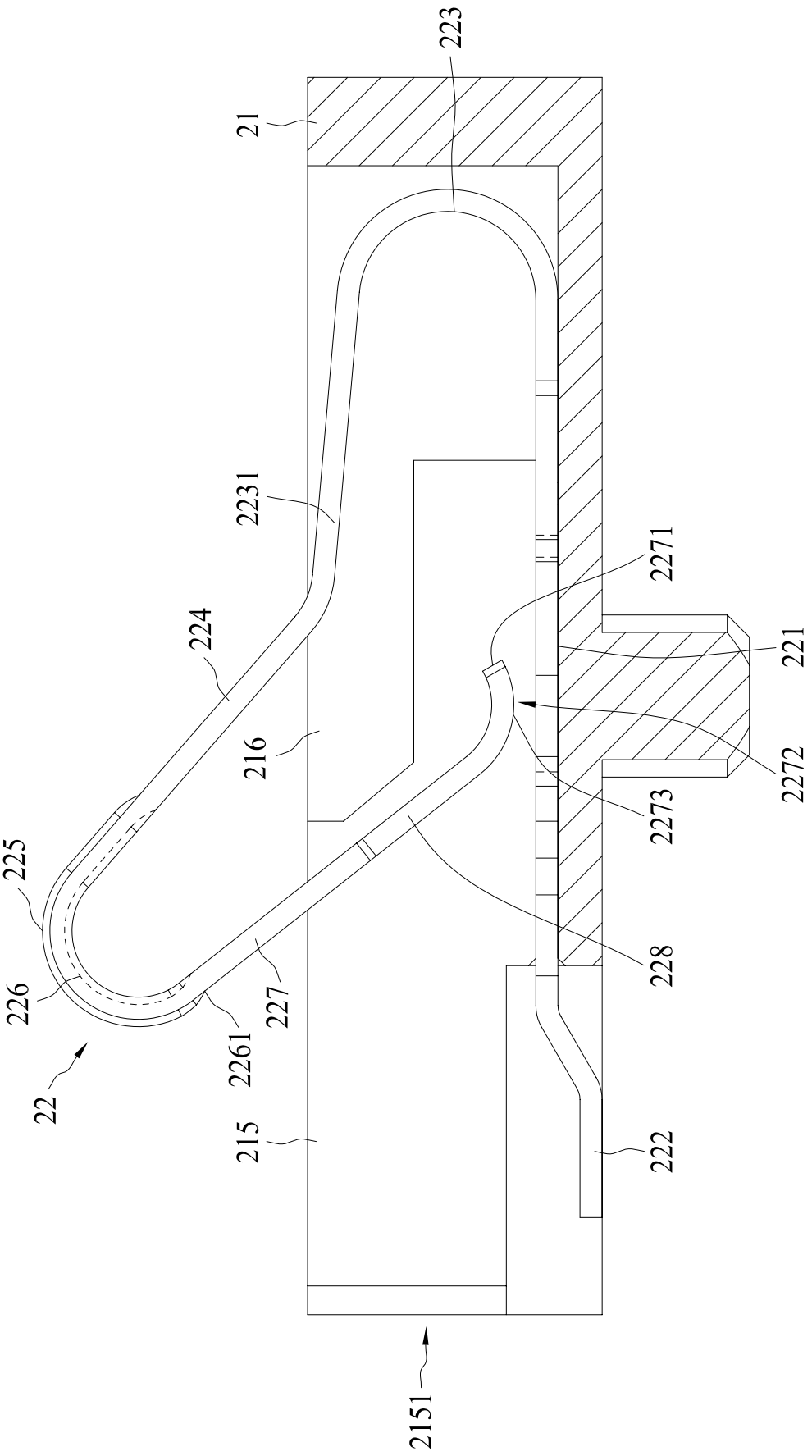
223
21
2231
2271
224
221
216
2272
2273
225
228
226
227
2261
22
215
222
2151

FIG. 8A

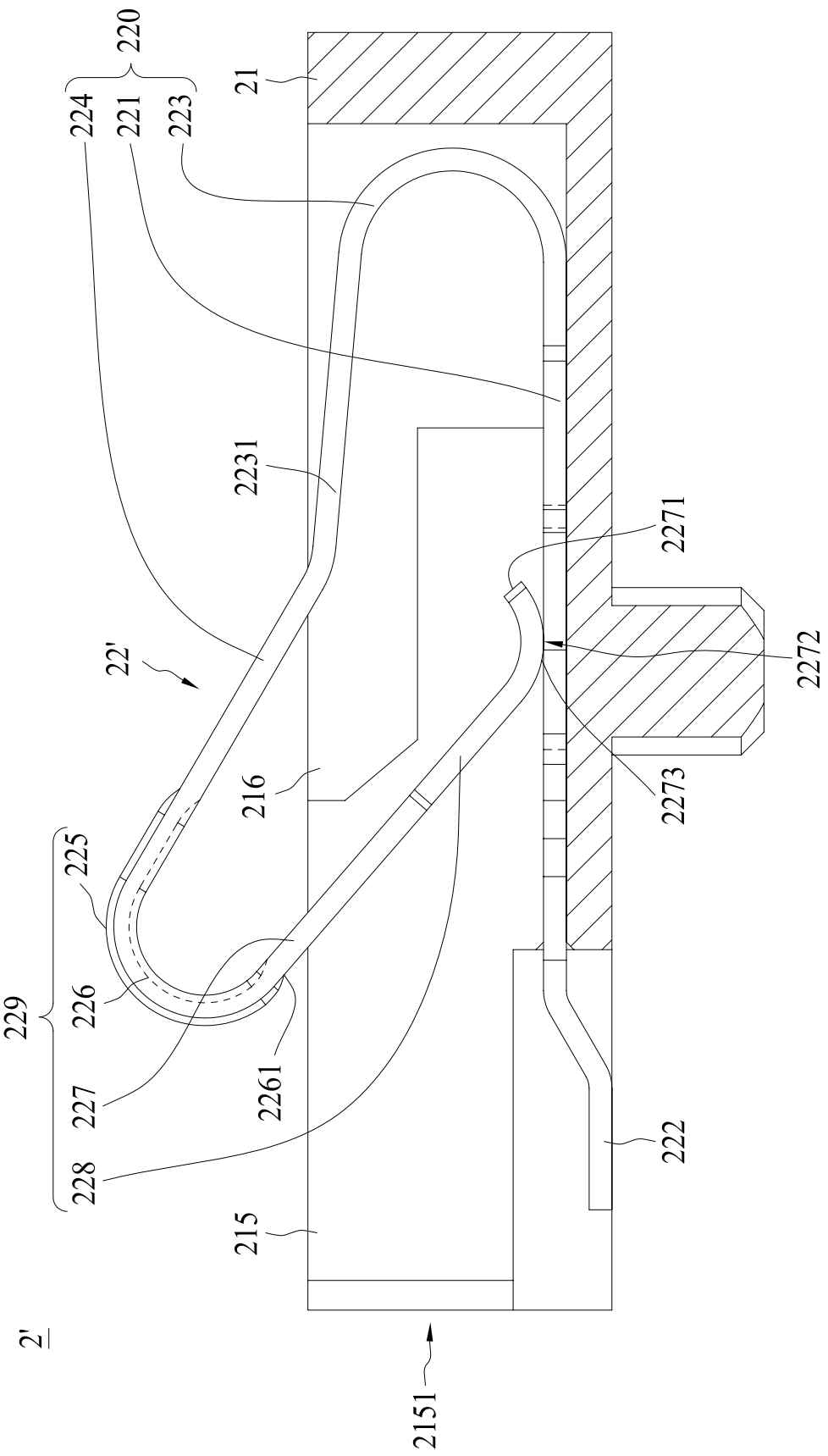
220
224
221
223
21
2231
2271
22'
2272
216
2273
225
229
226
227
2261
228
222
215
2'
2151

FIG. 8B

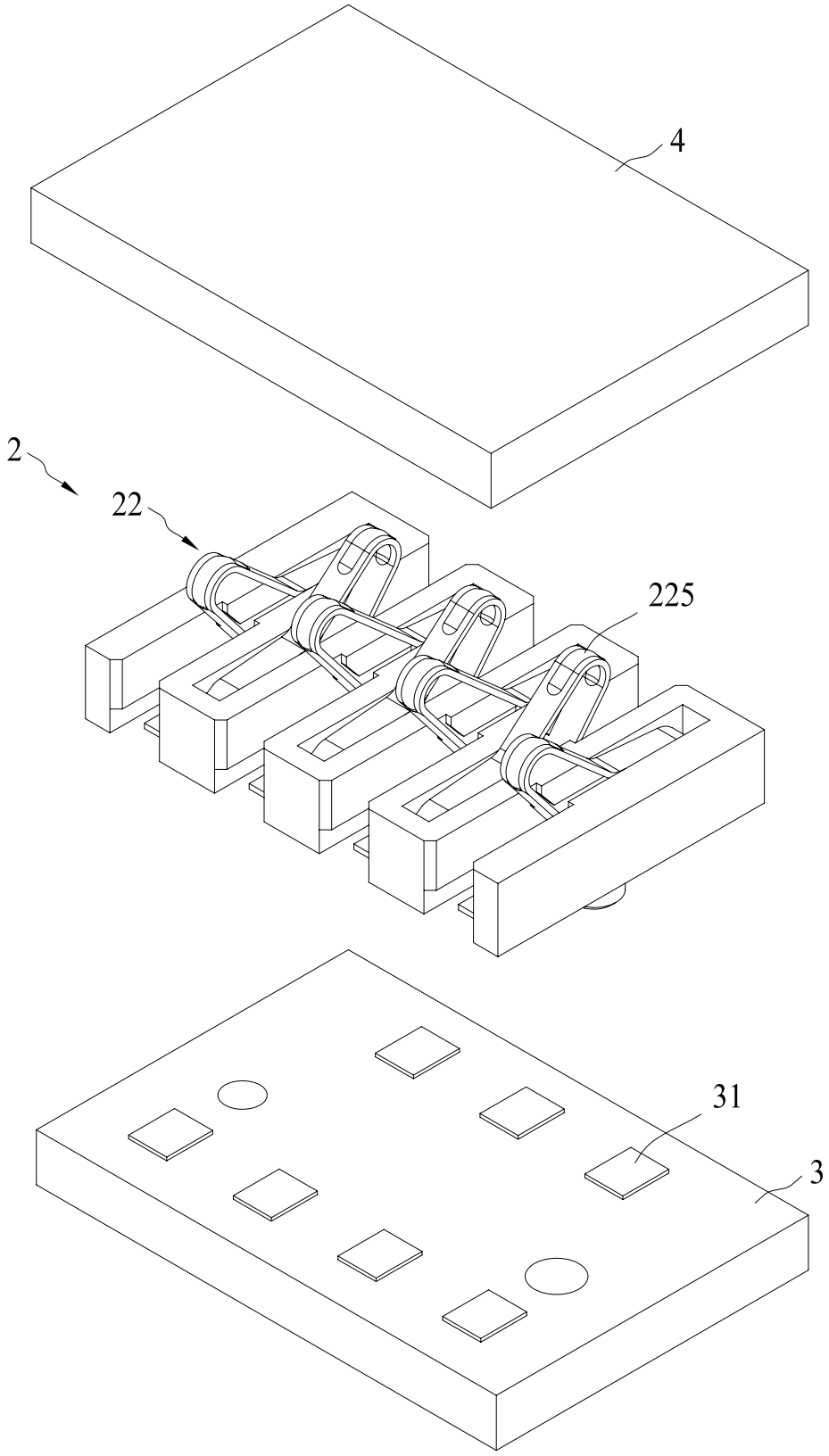

FIG. 9

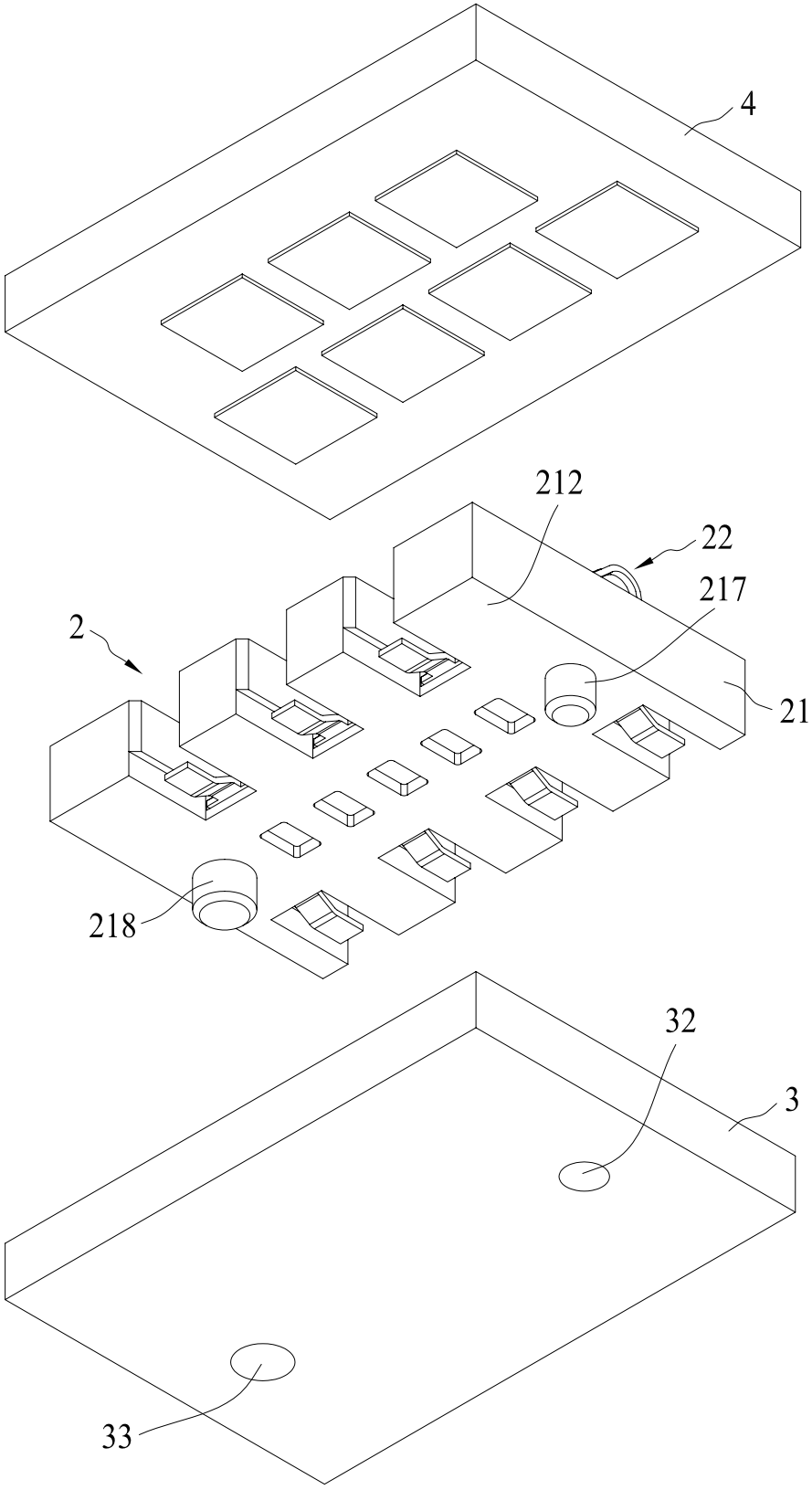

FIG. 10

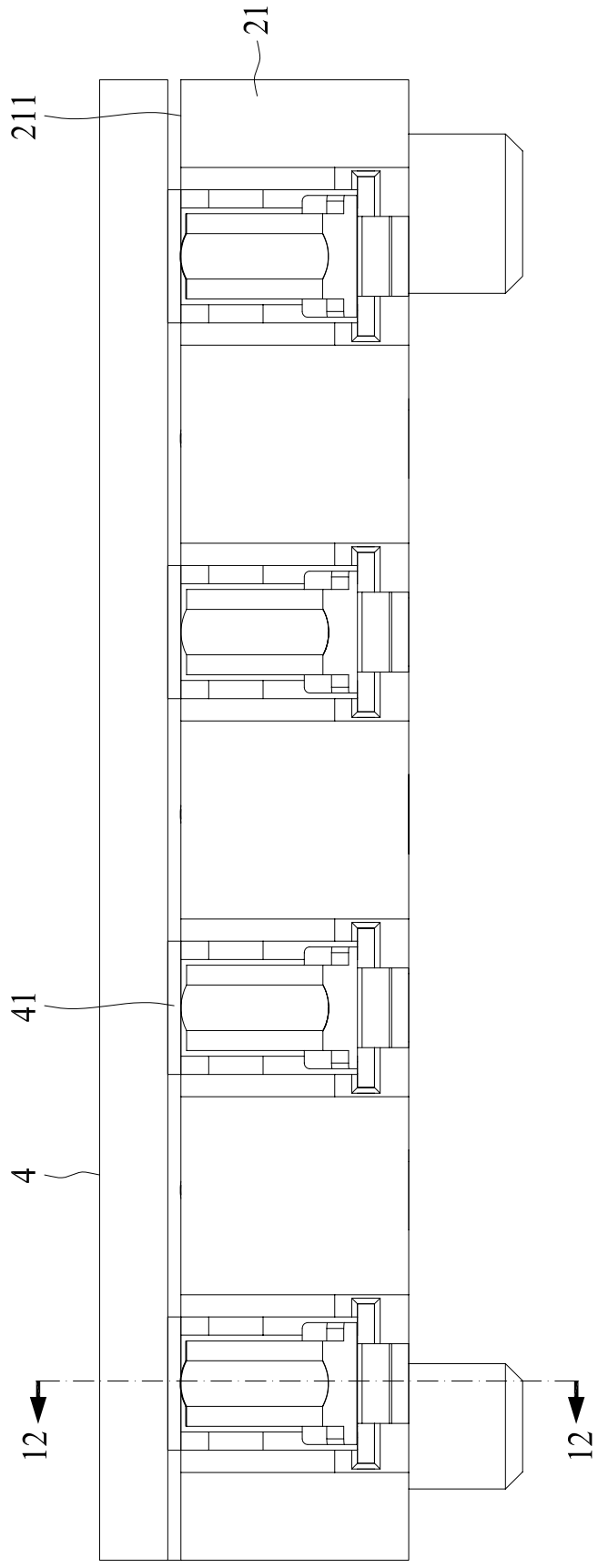

FIG. 11

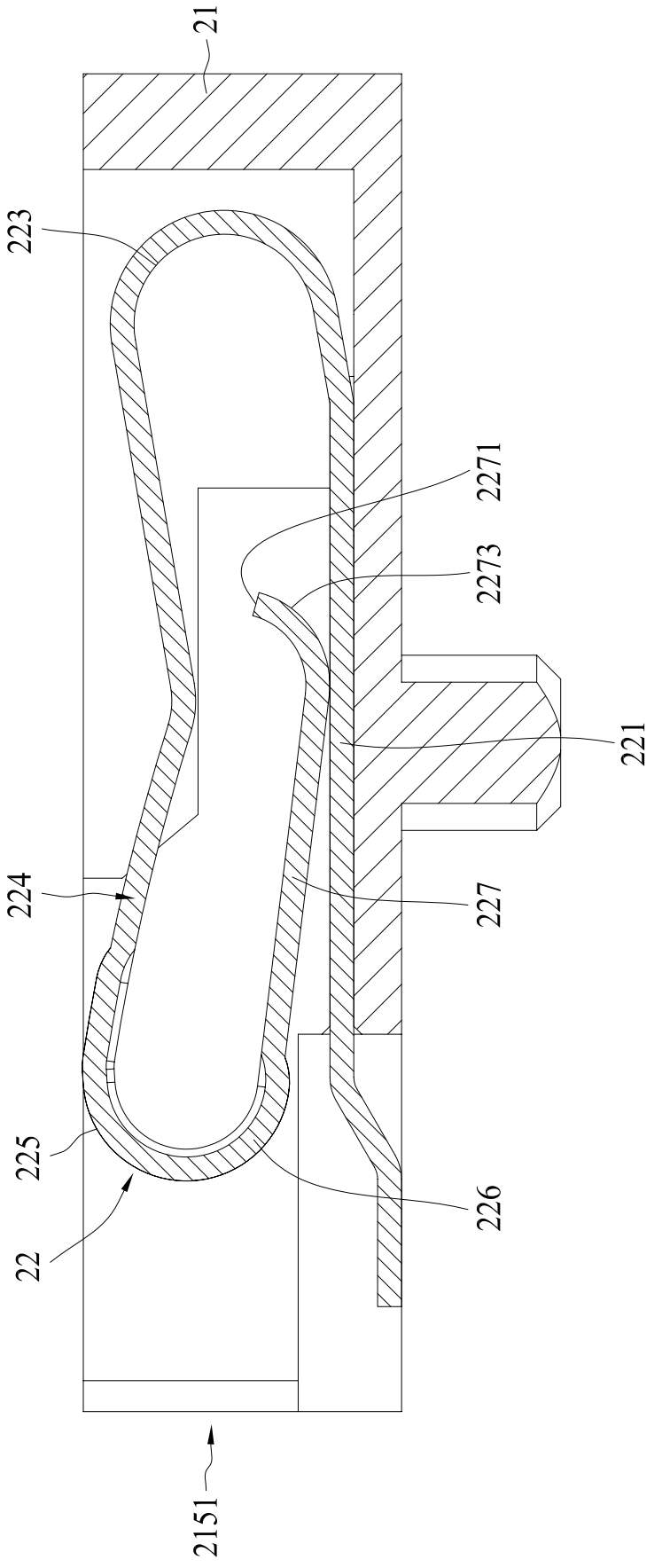

FIG. 12