FIG. 1A

100

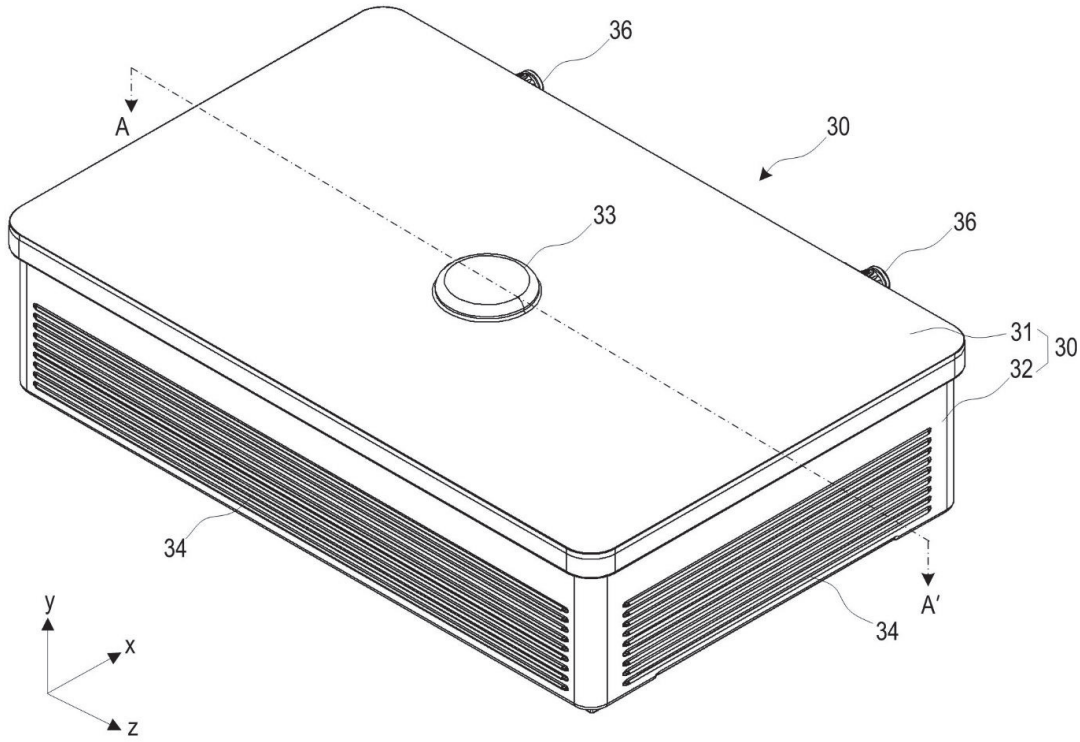

FIG. 1B

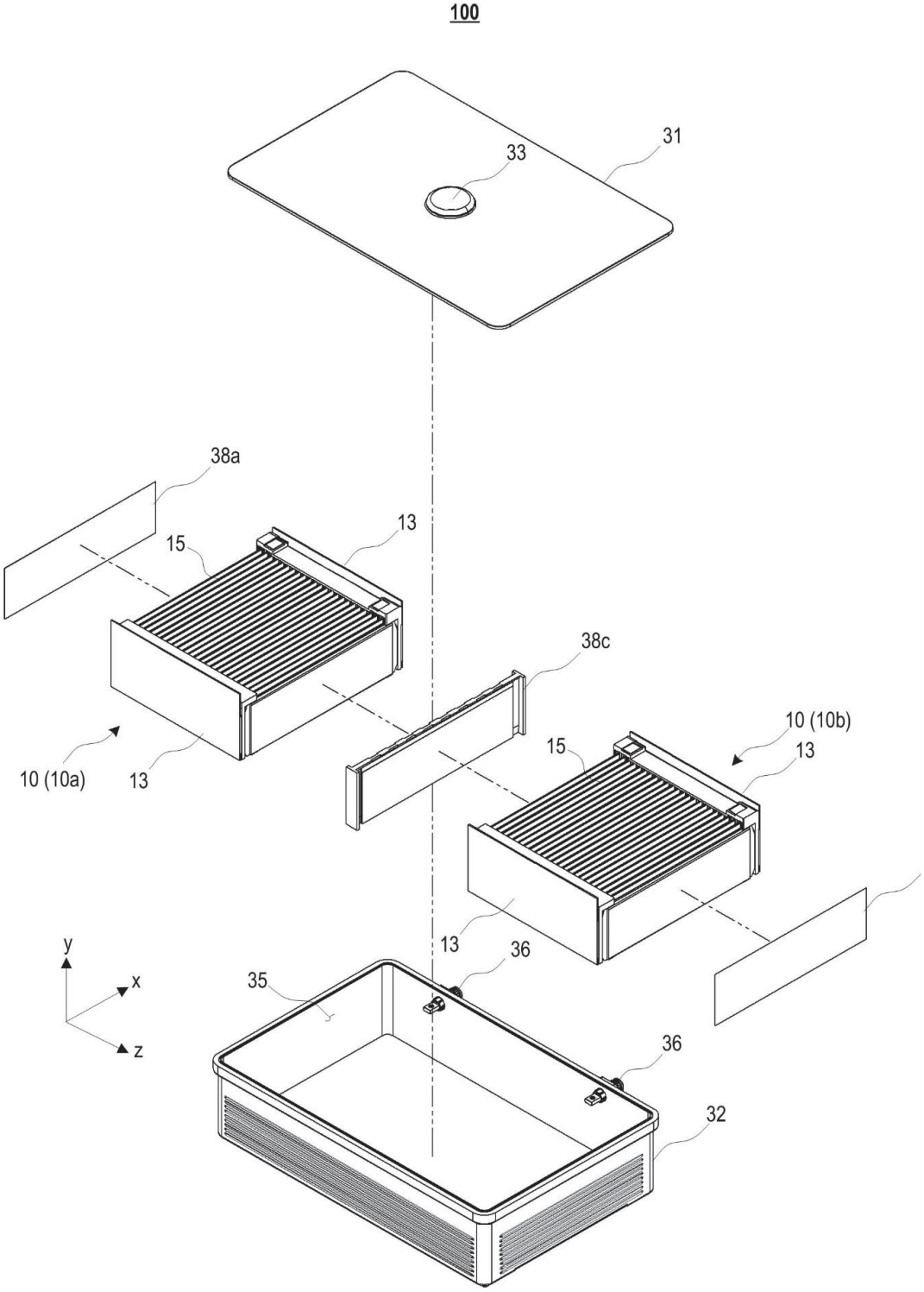

FIG. 2

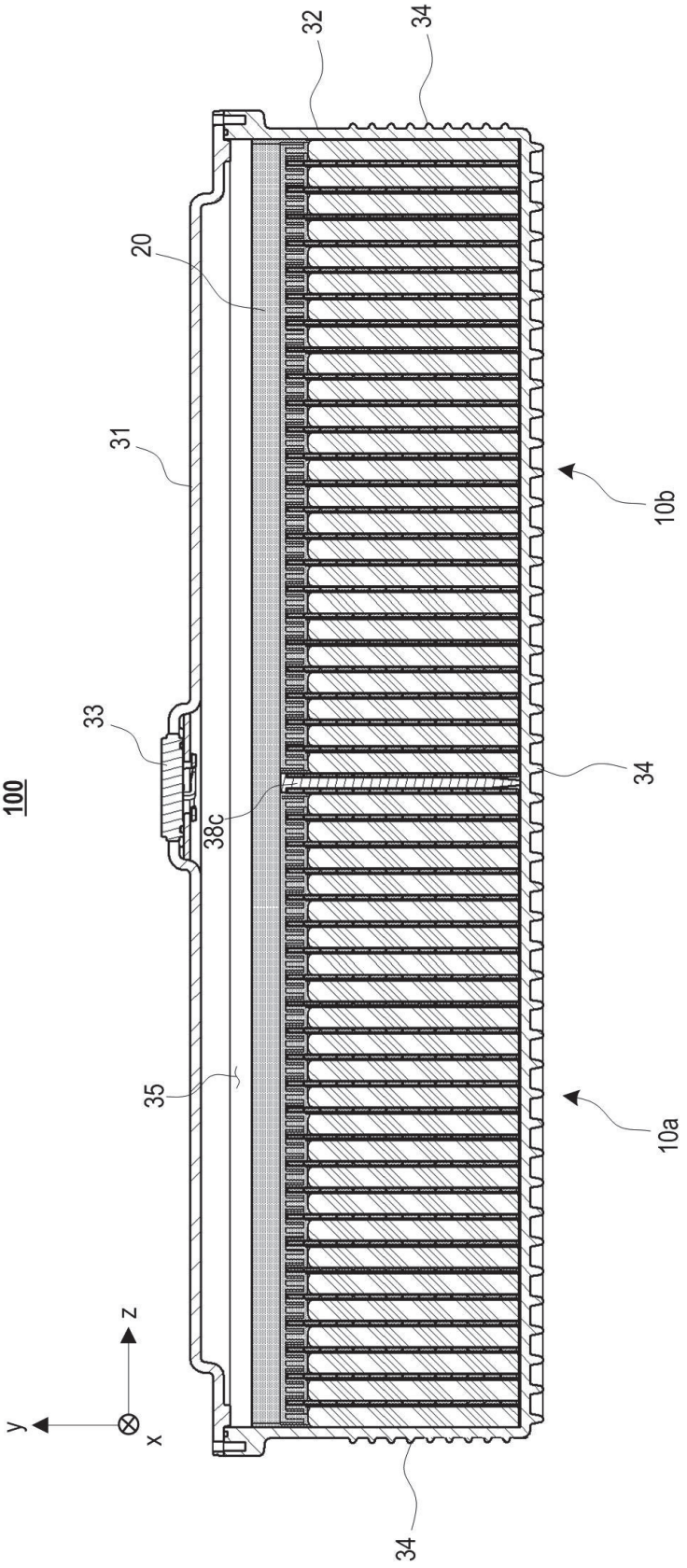

FIG. 3

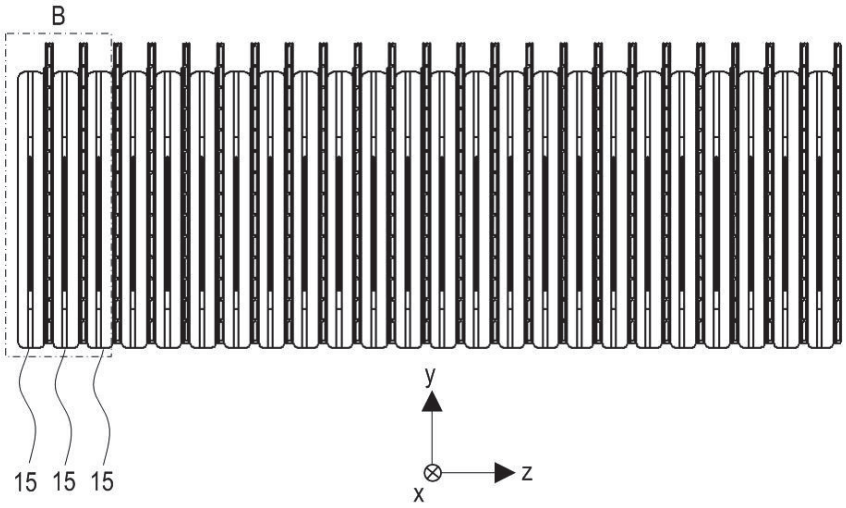

FIG. 4

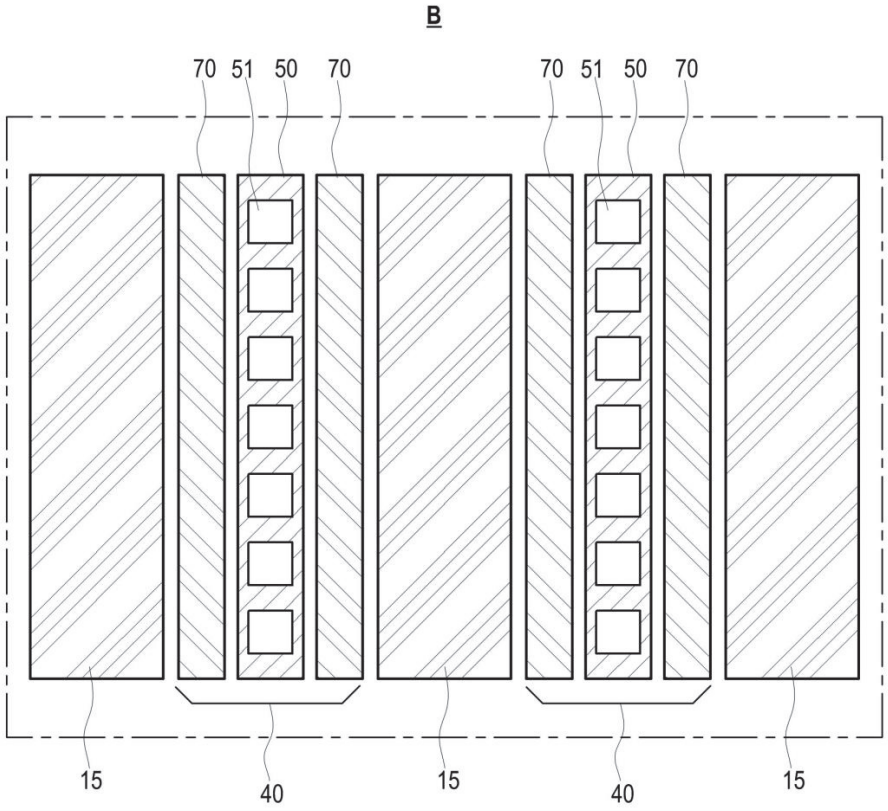

FIG. 5A

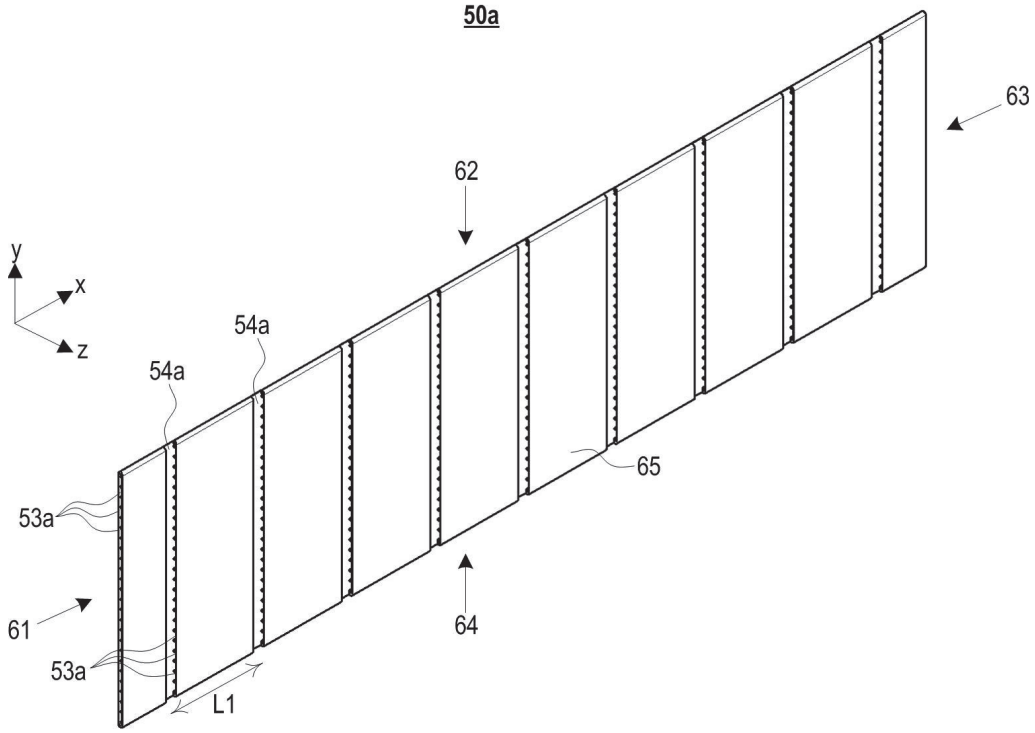

FIG. 5B

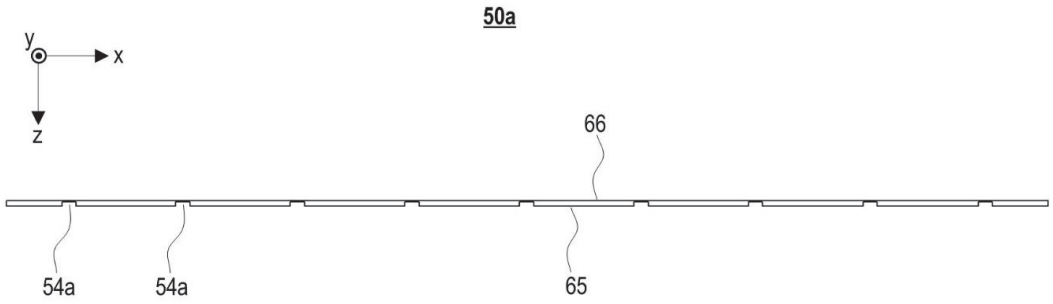

FIG. 5C

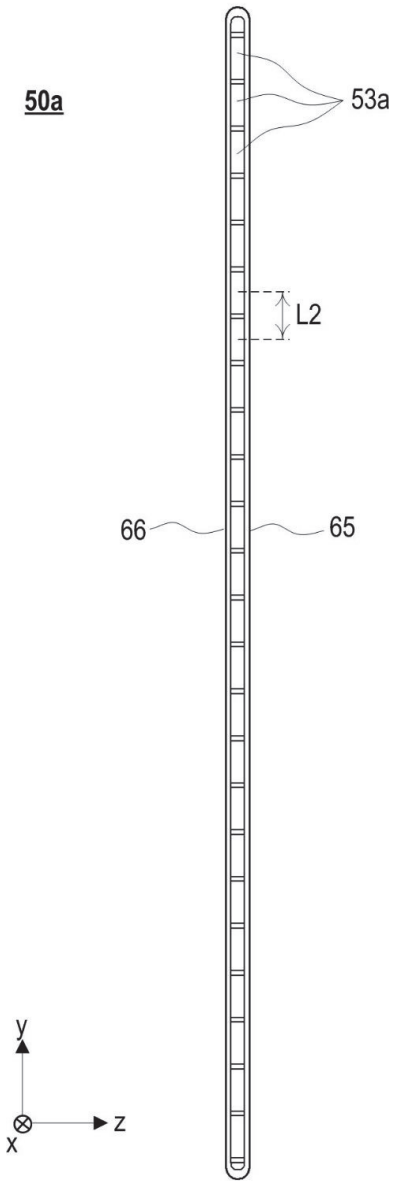

FIG. 6A

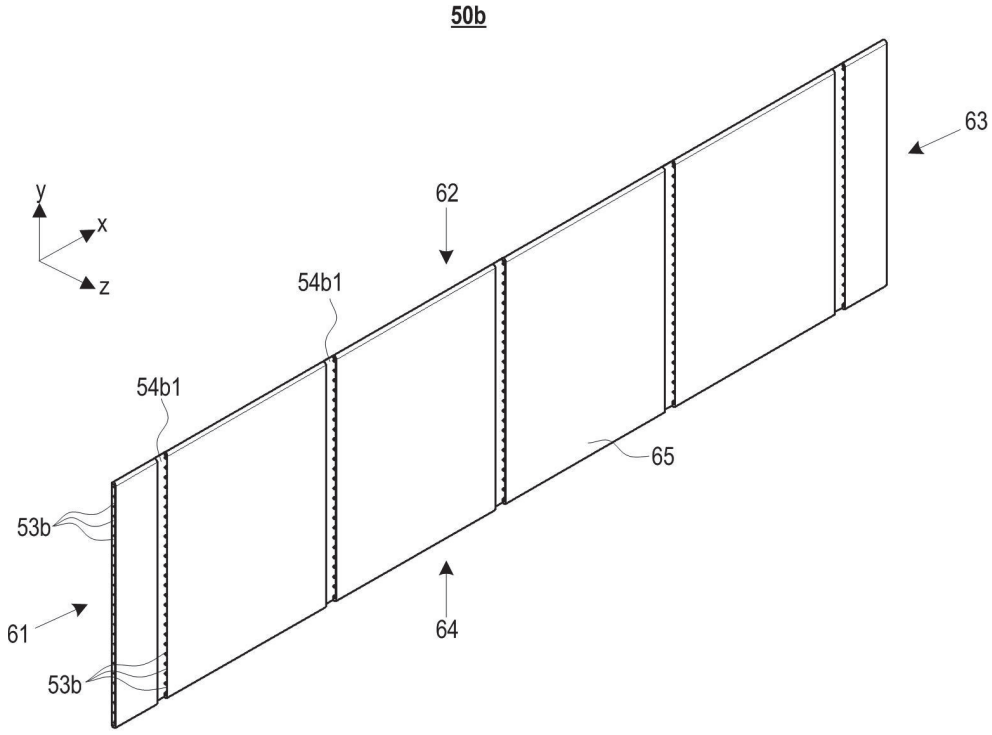
50b
63
y
x
z
62
54b1
54b1
65
53b
61
53b
64

FIG. 6B

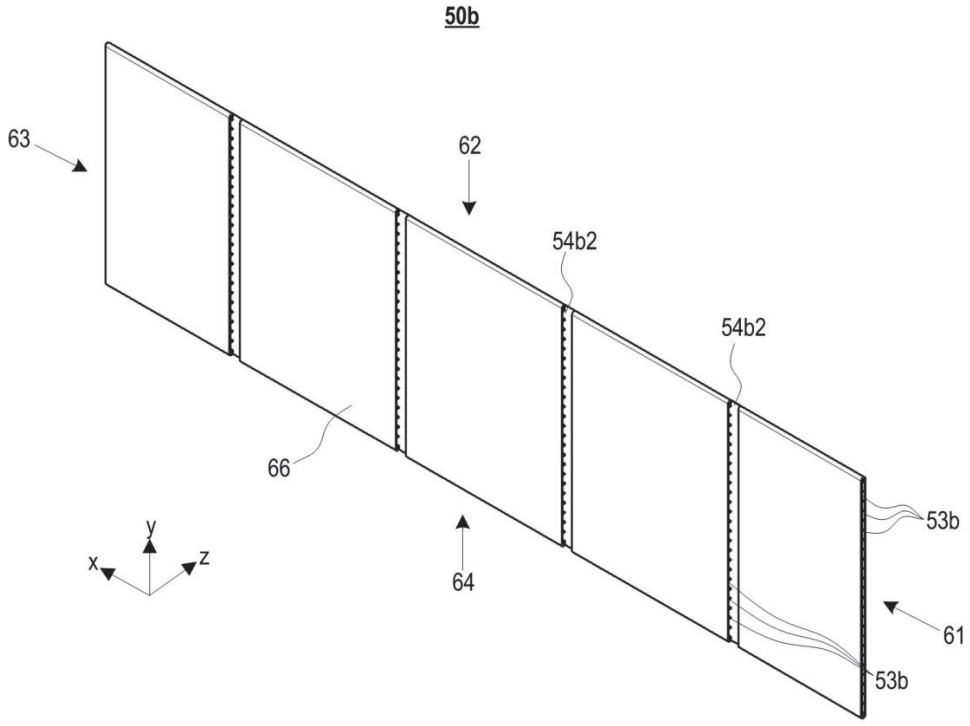
50b
63
62
54b2
54b2
66
53b
y
x
z
64
61
53b

FIG. 6C

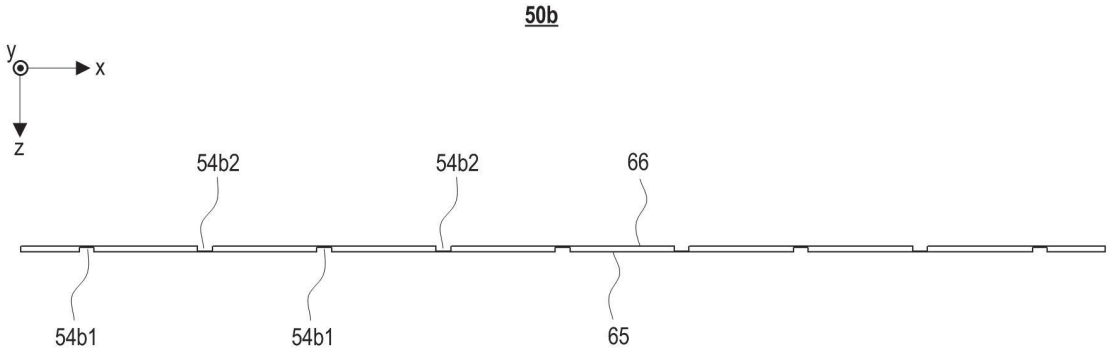

FIG. 6D

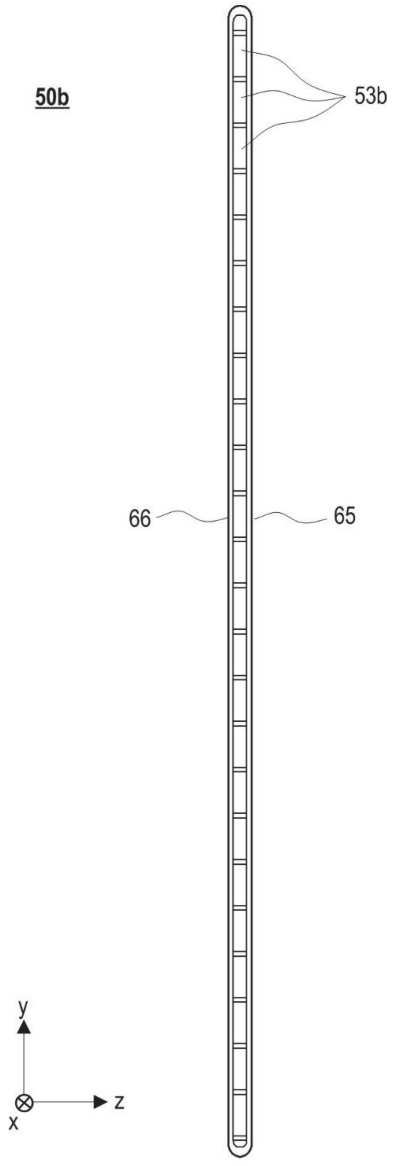

FIG. 7A

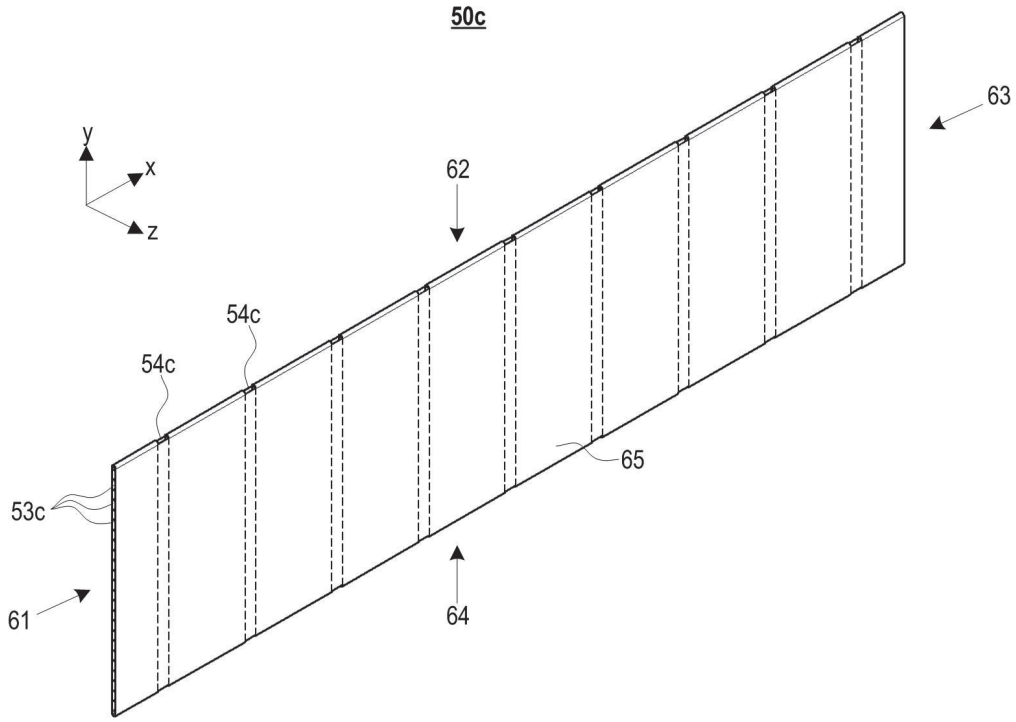

FIG. 7B

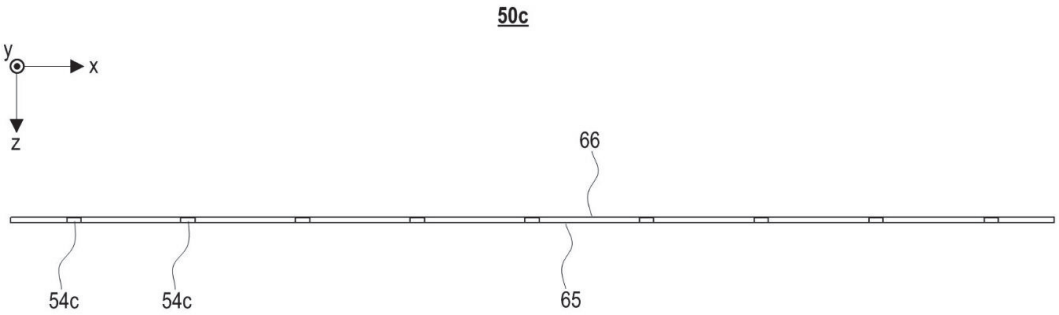

FIG. 7C

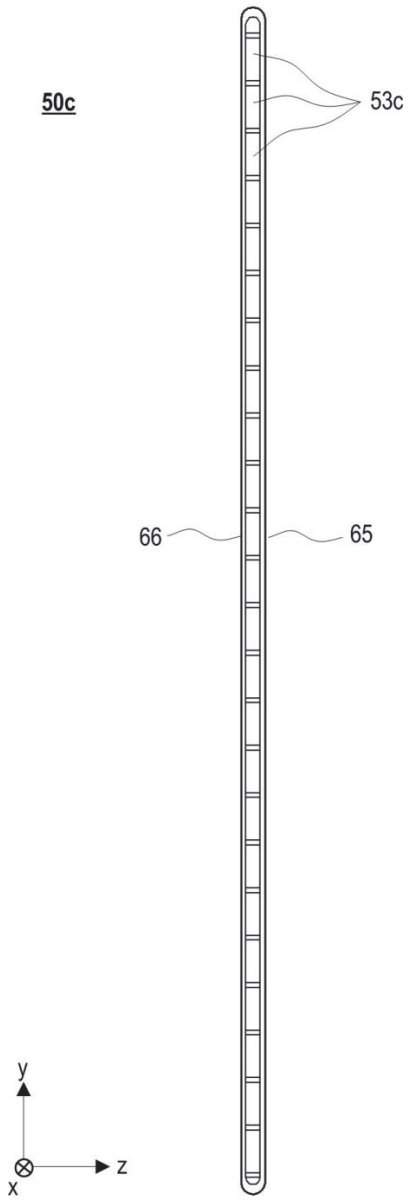

FIG. 8

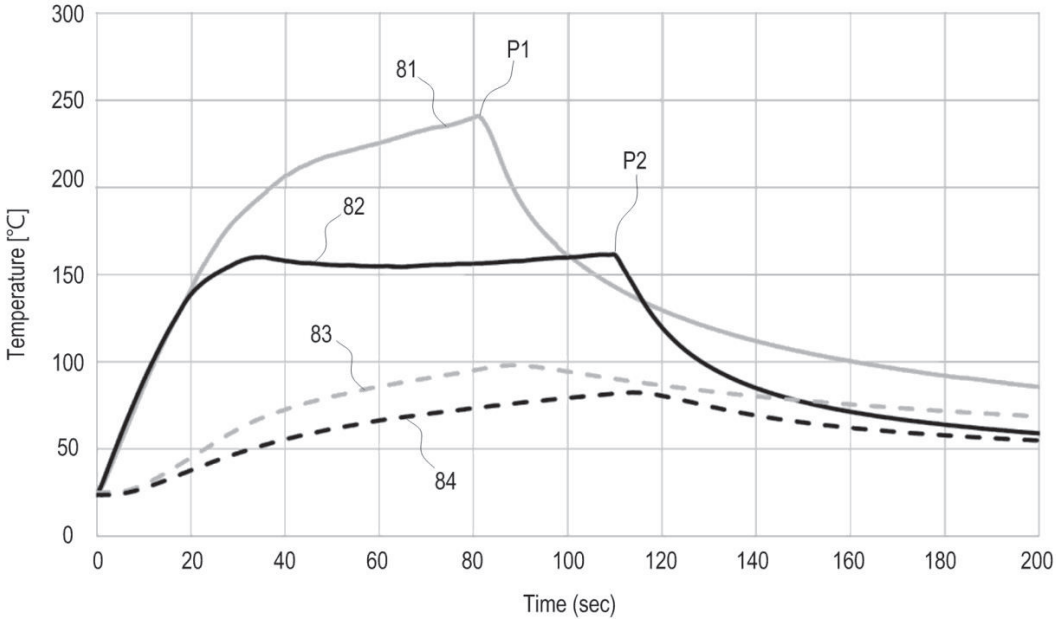
300
250
200
150
100
50
0
Temperature [°C]
0
20
40
60
80
100
120
140
160
180
200
Time (sec)
81
P1
P2
82
83
84