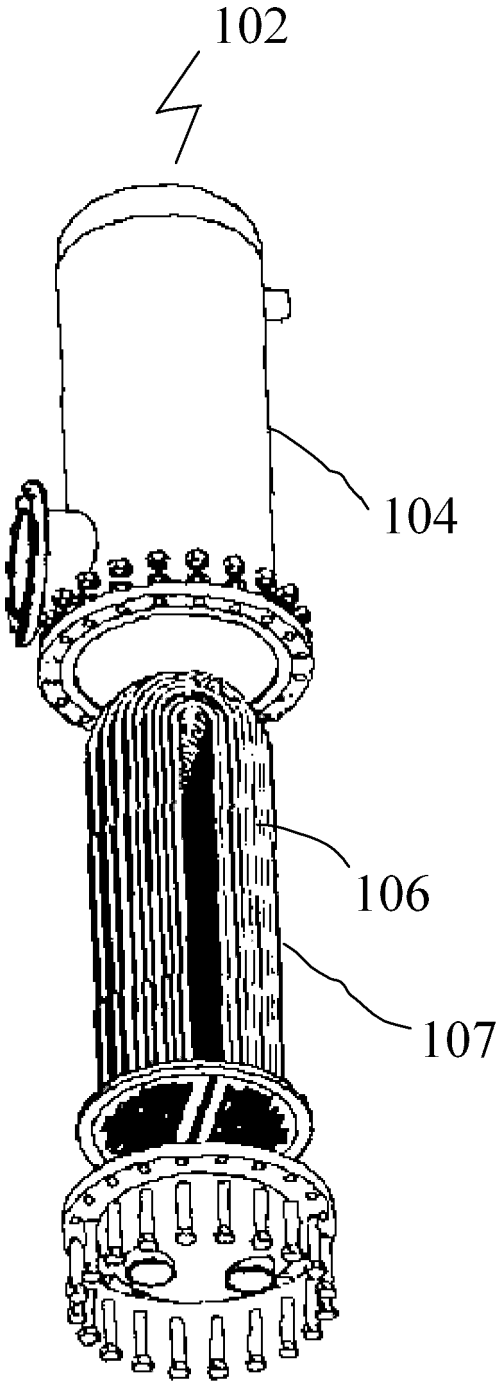

FIG. 1a

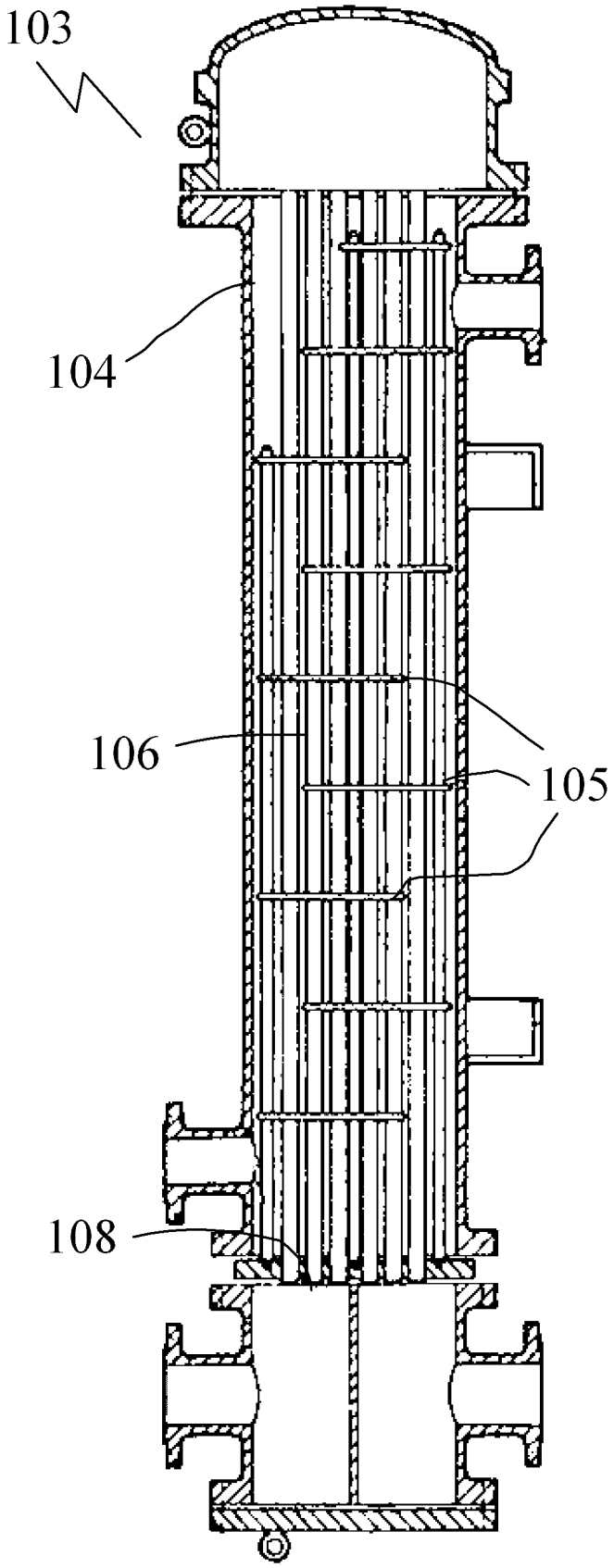

FIG. 1b

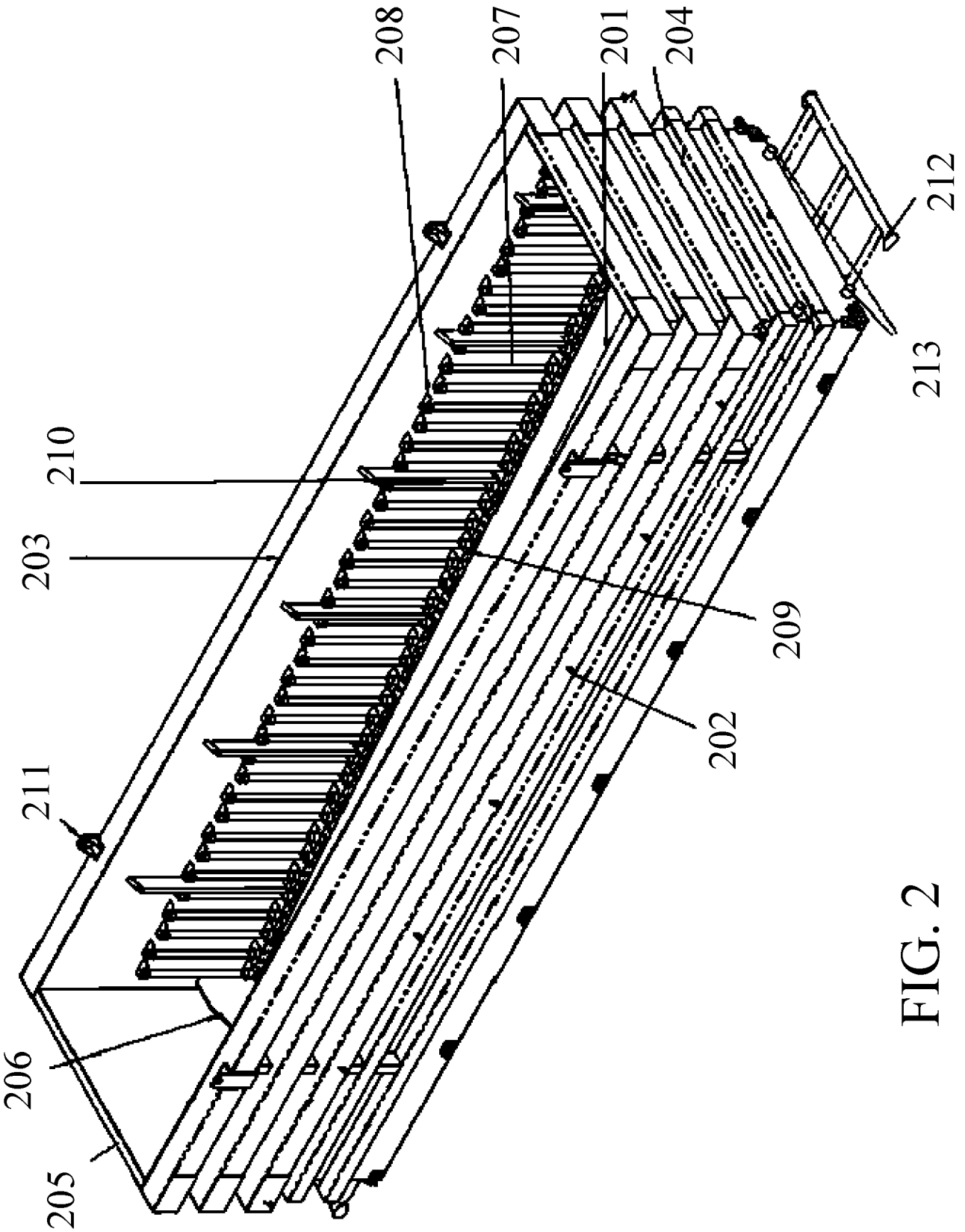

FIG. 2

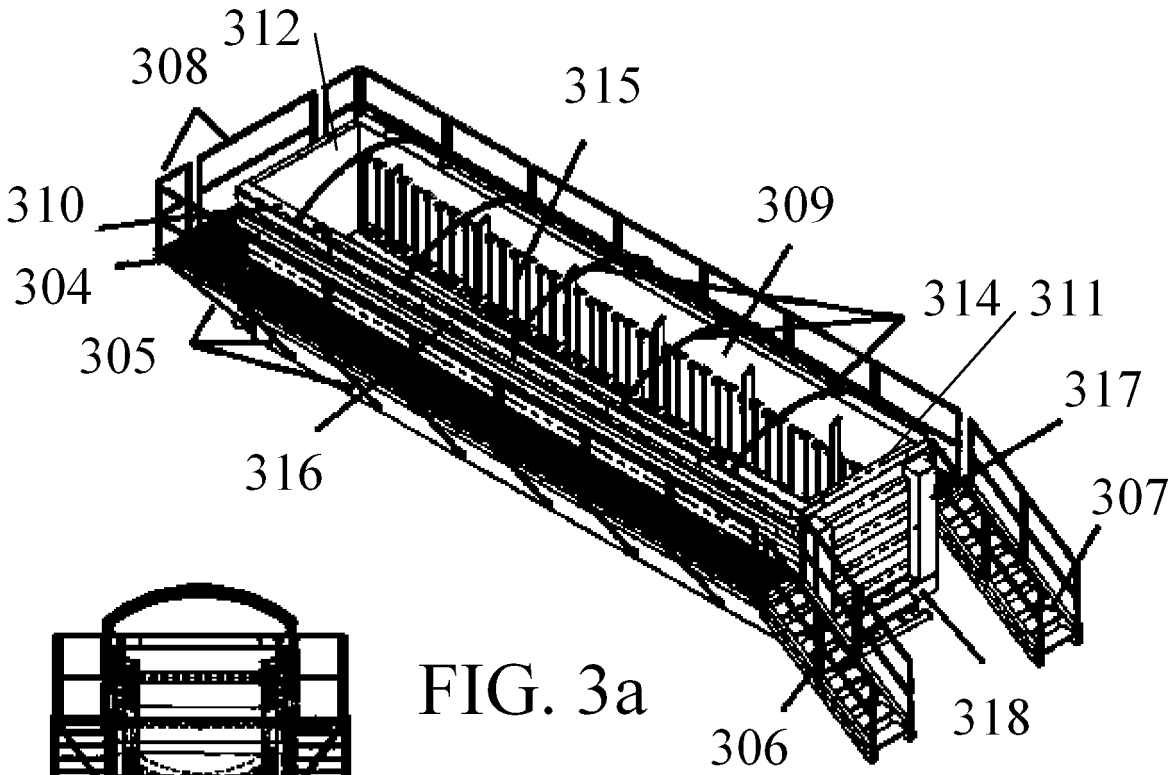

FIG. 3a

FIG. 3b

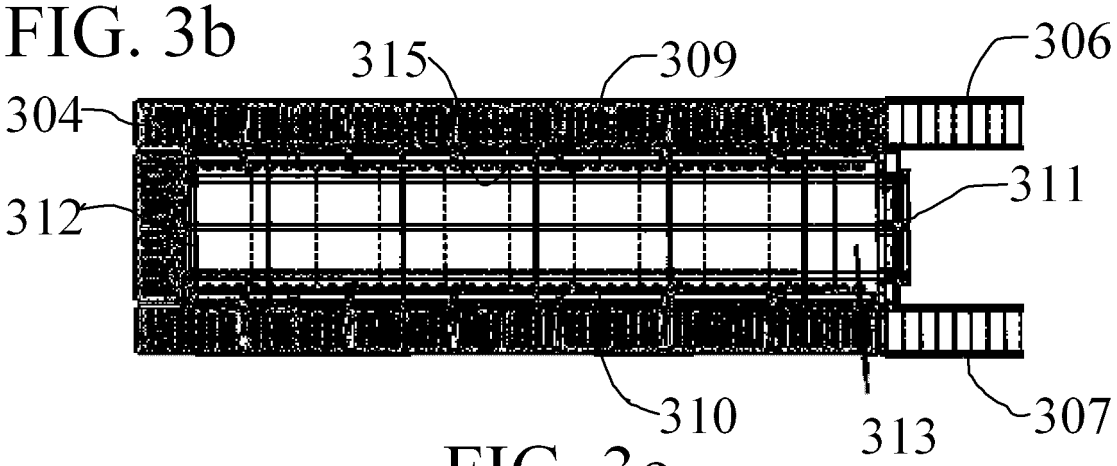

FIG. 3c

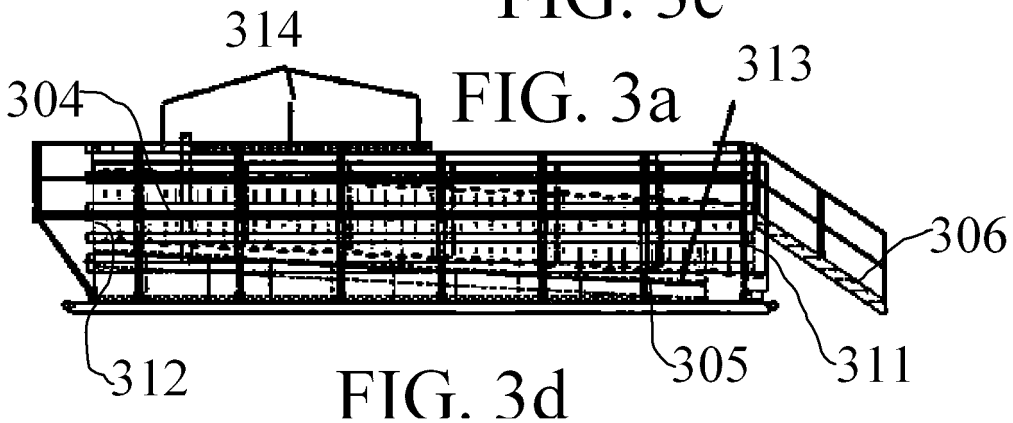

FIG. 3a

FIG. 3d

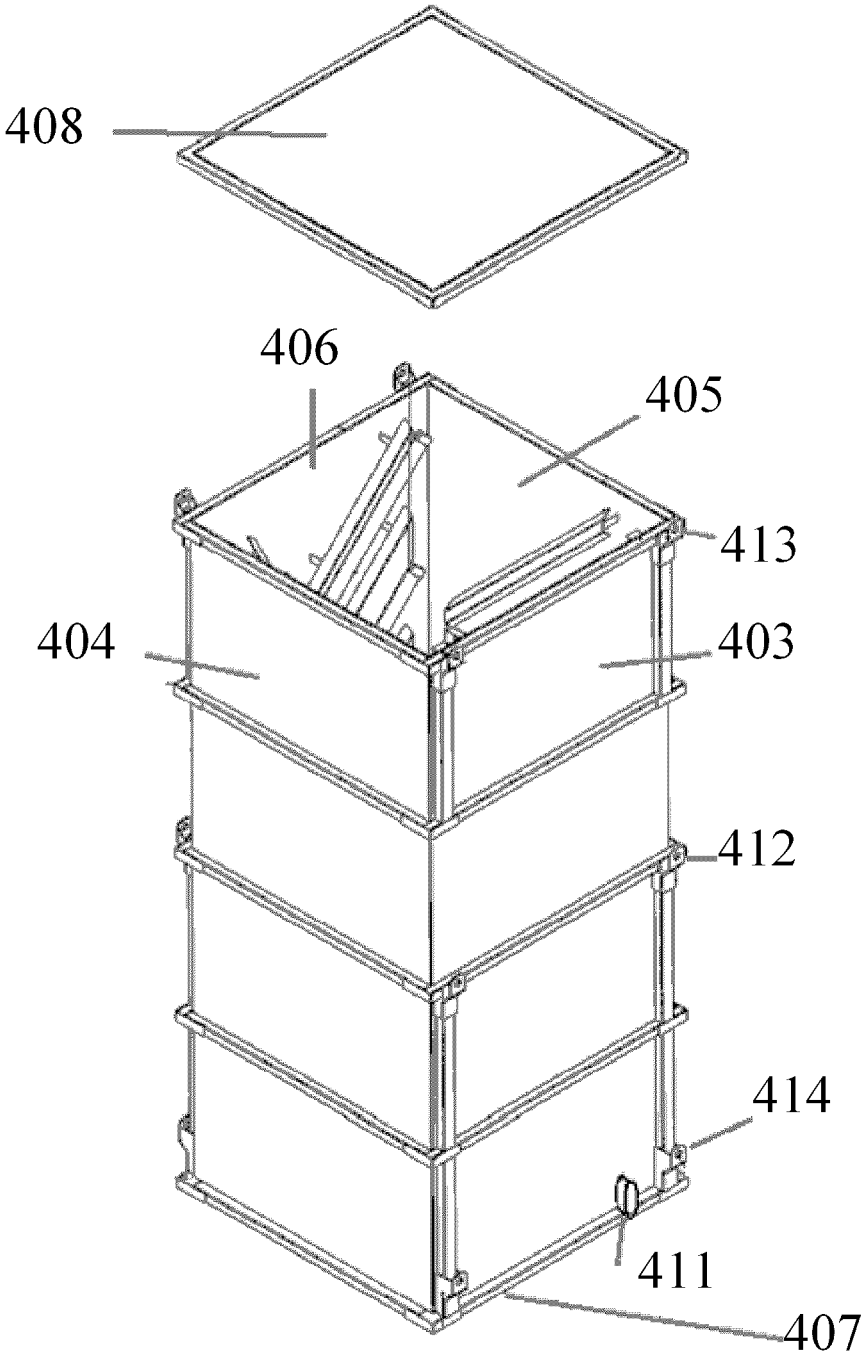

FIG. 4a

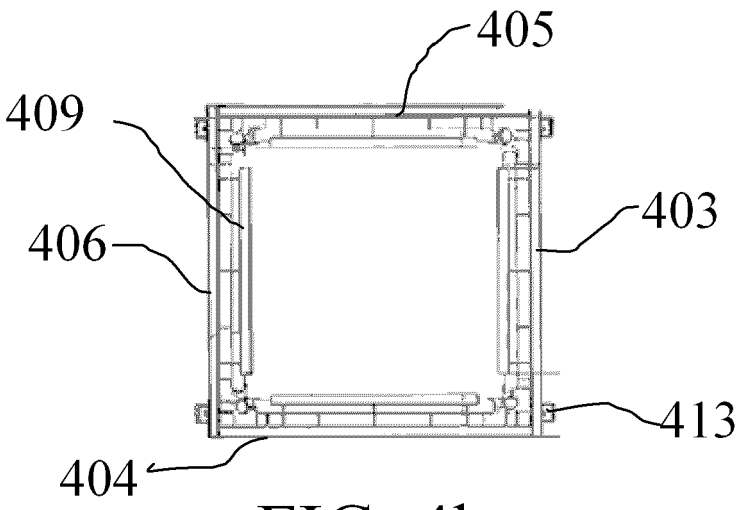

FIG. 4b

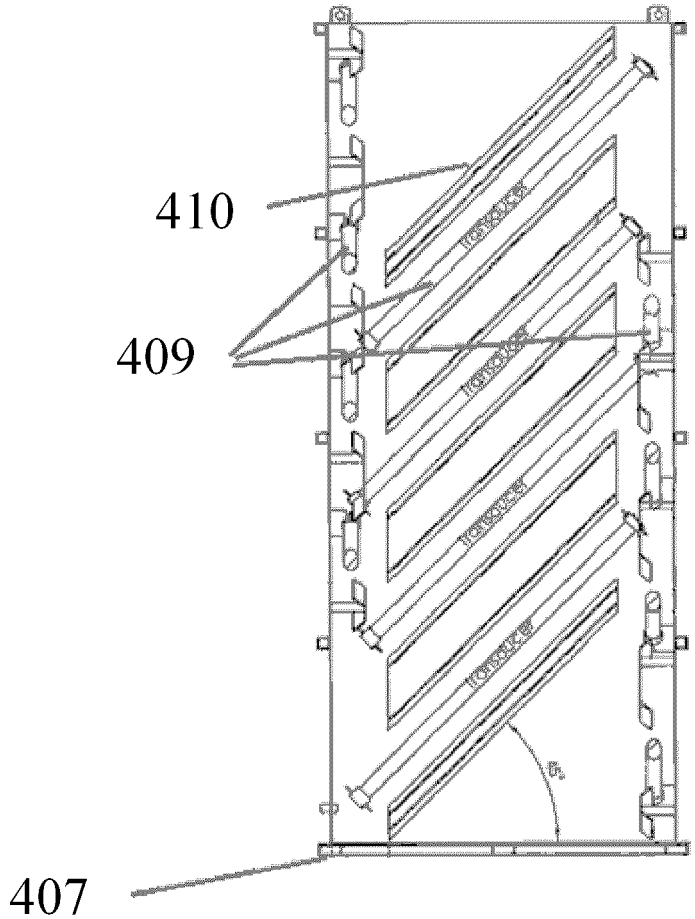

FIG. 4c

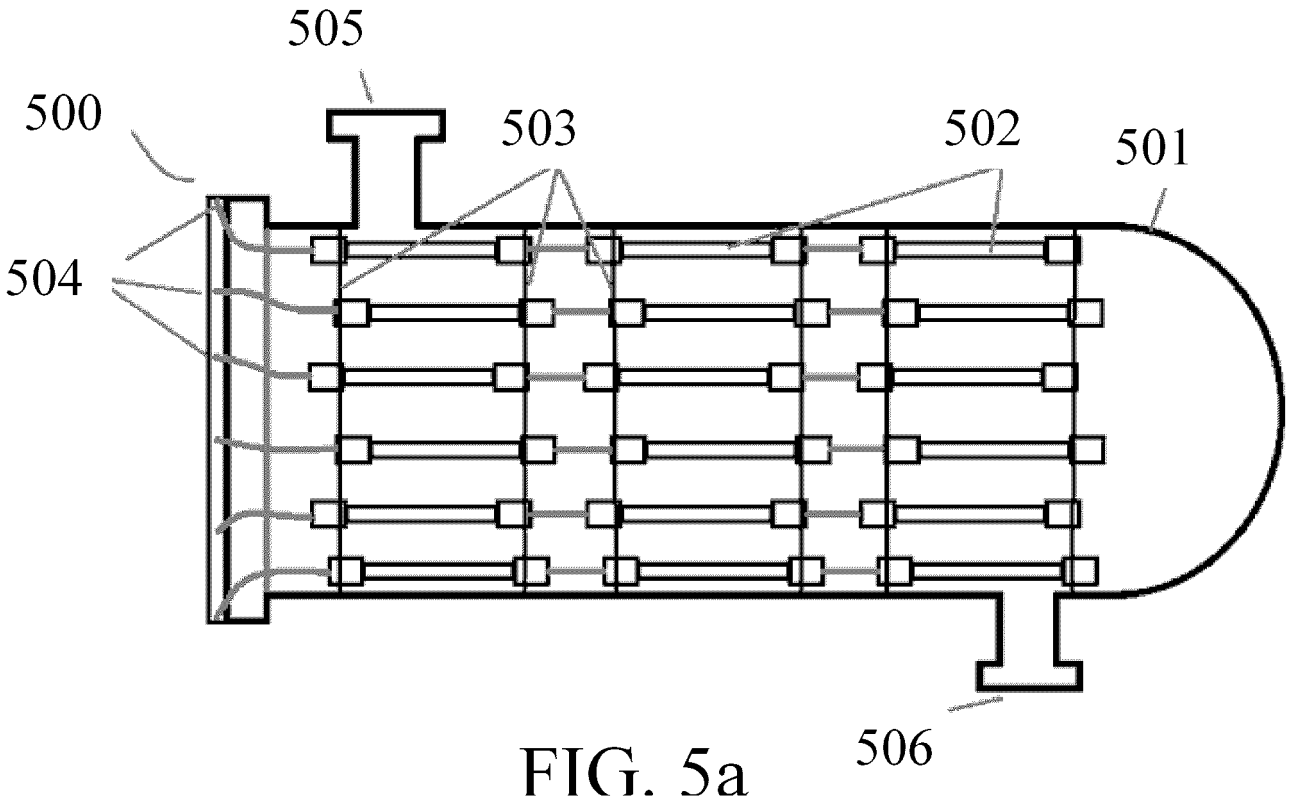

FIG. 5a

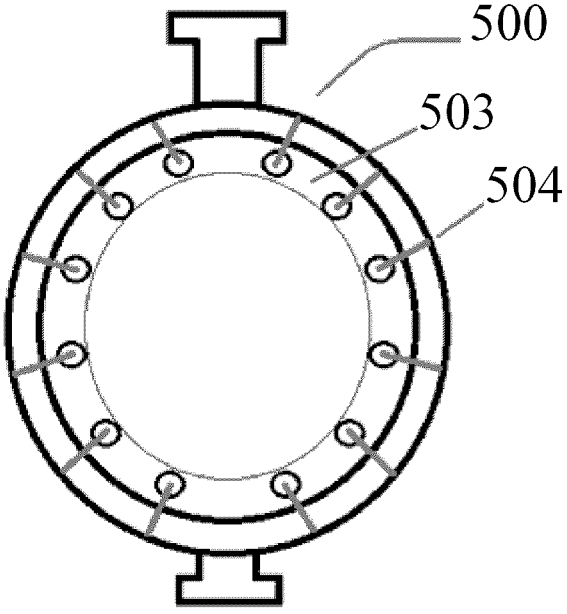

FIG. 5b

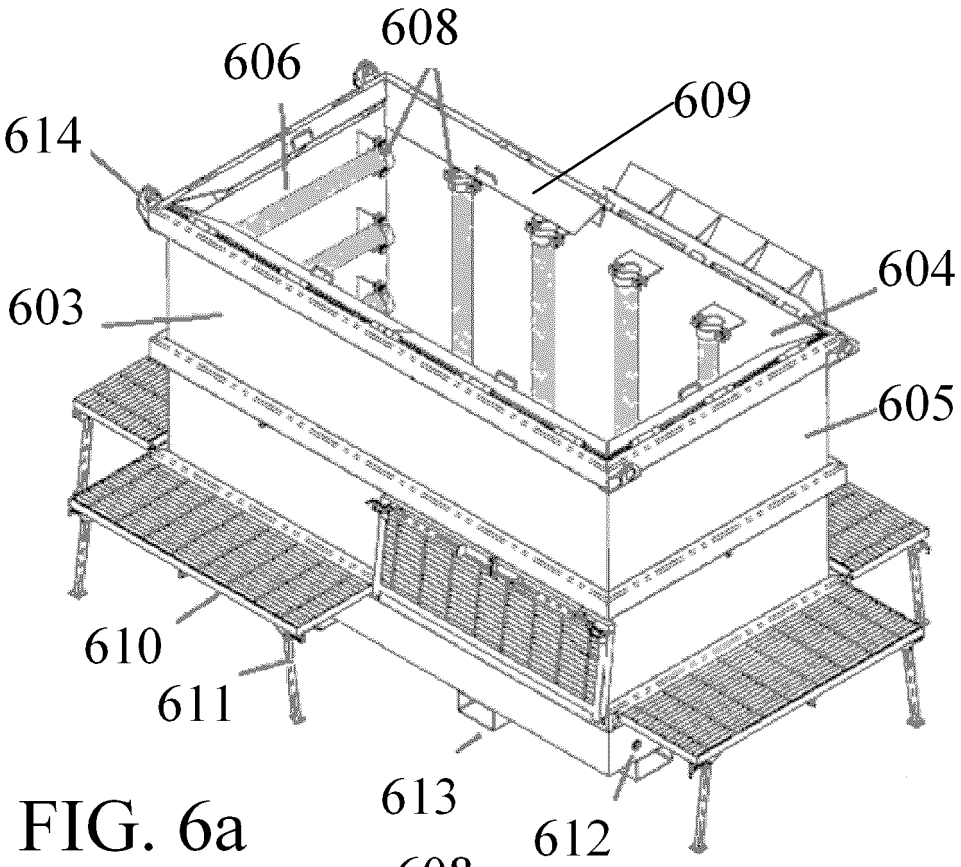

FIG. 6a

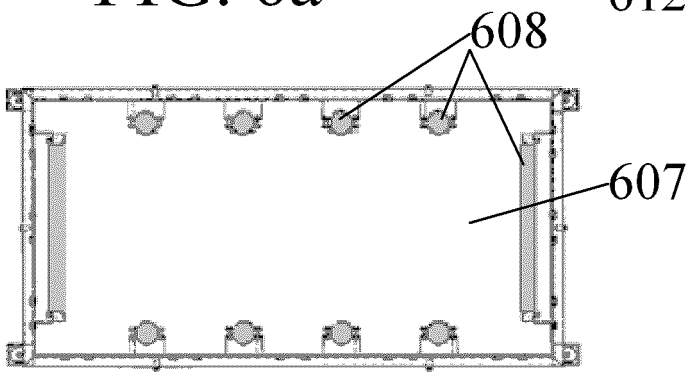

FIG. 6b

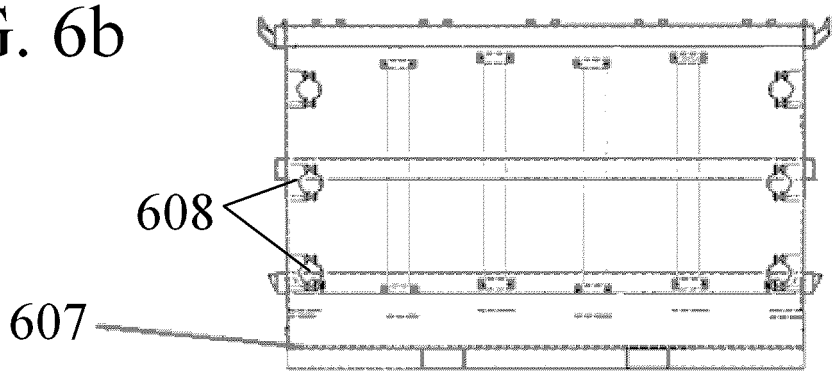

FIG. 6c

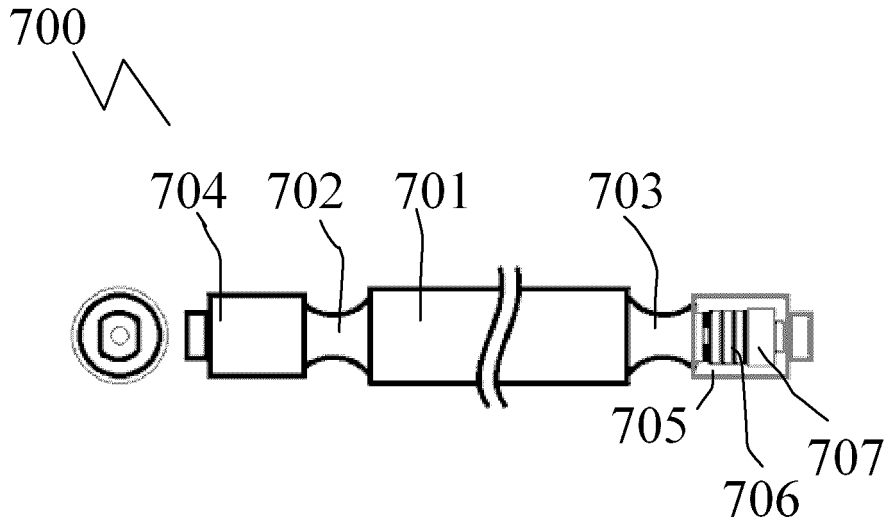

FIG. 7

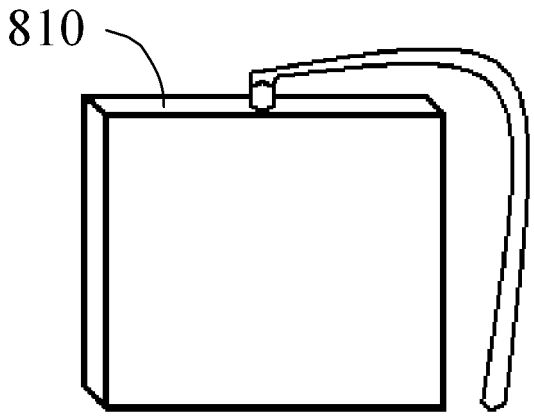

FIG. 8

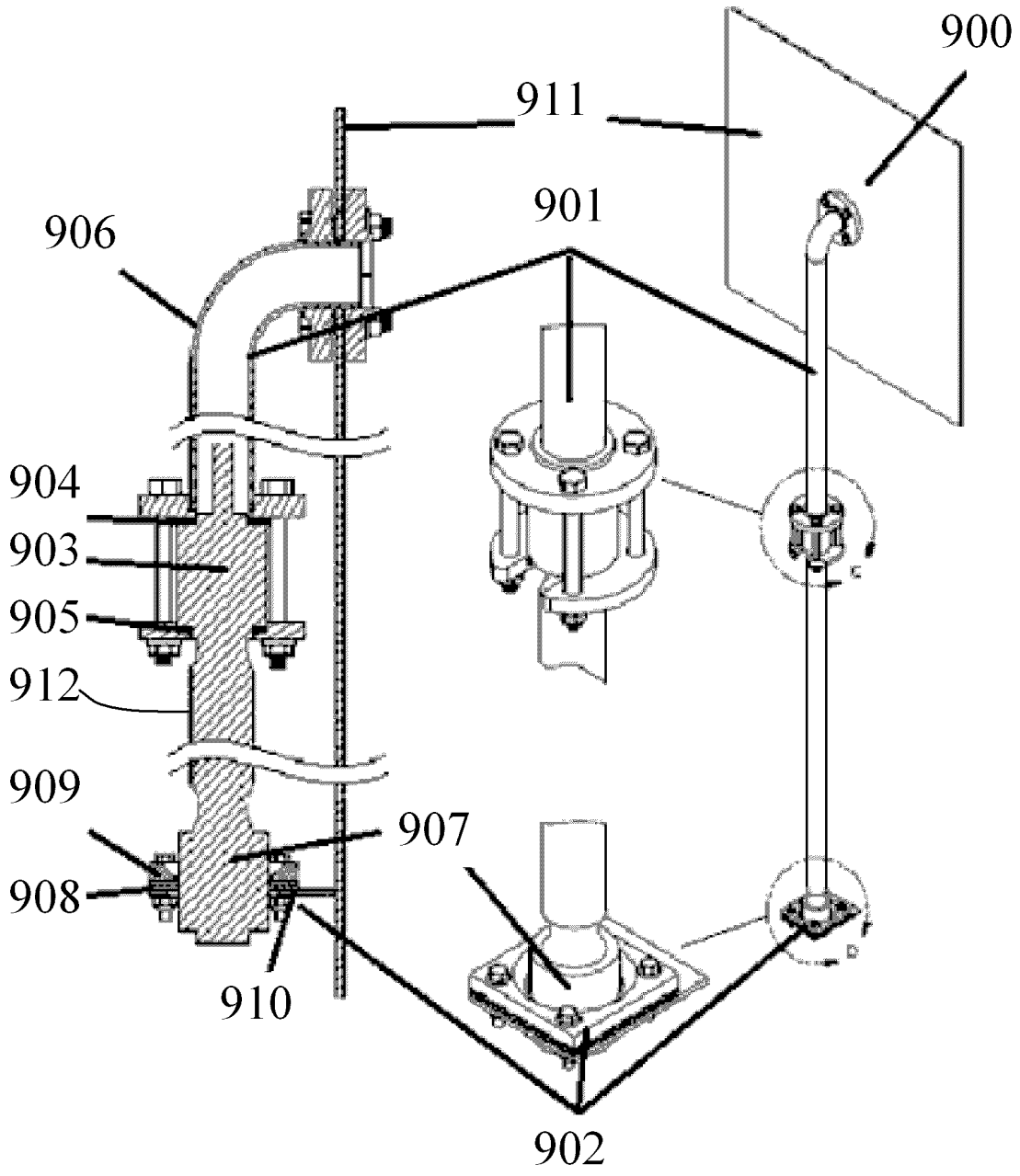

FIG. 9

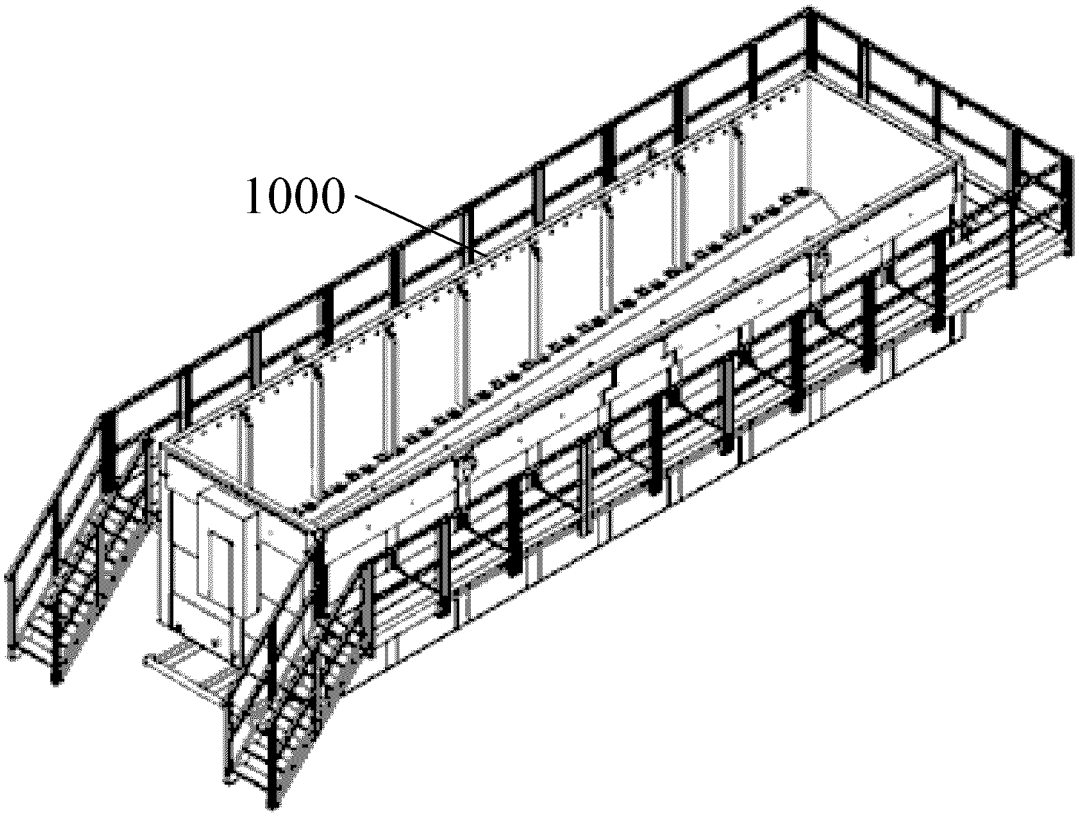

FIG. 10