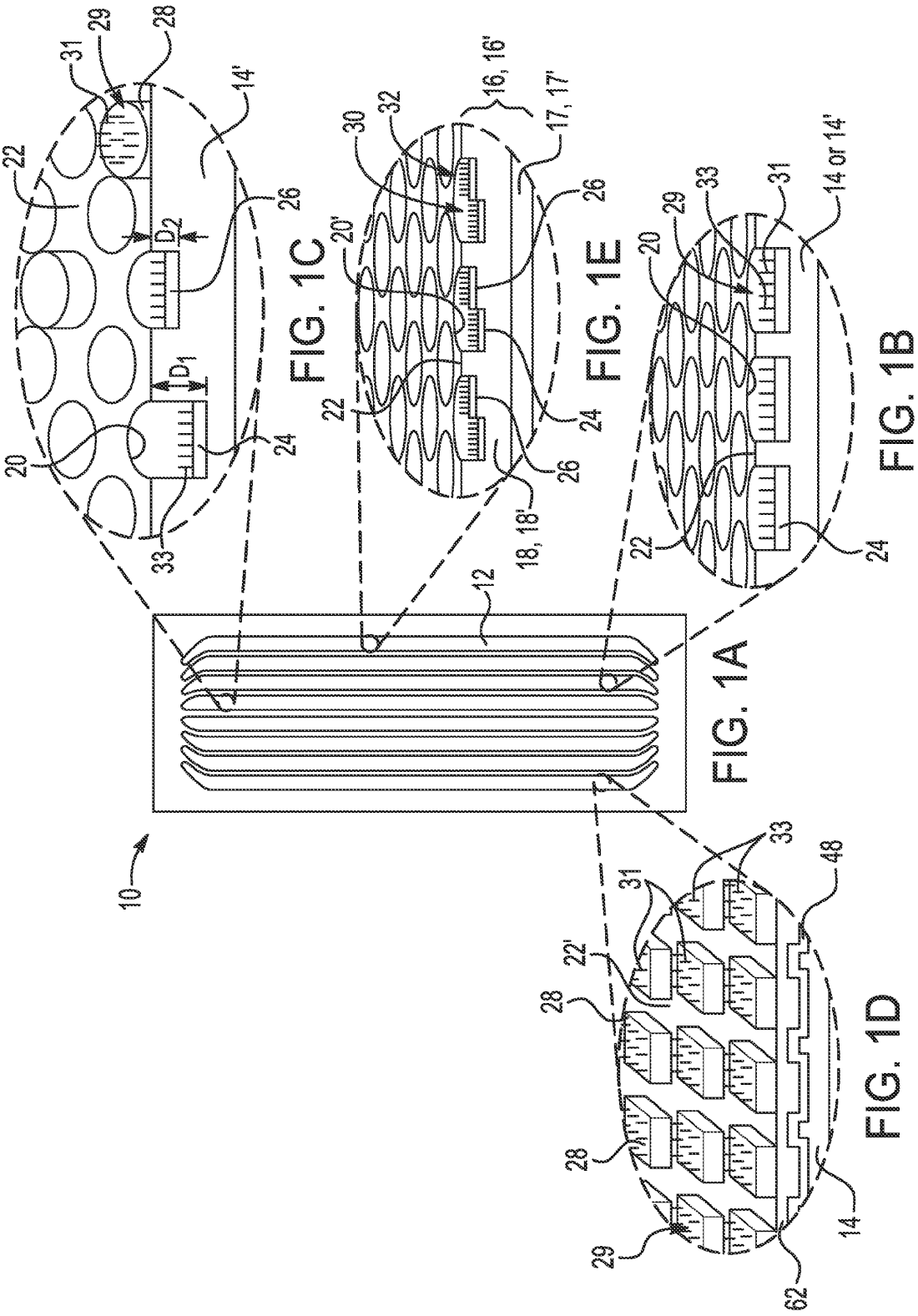

FIG. 1A

FIG. 1B

FIG. 1C

FIG. 1D

FIG. 1E

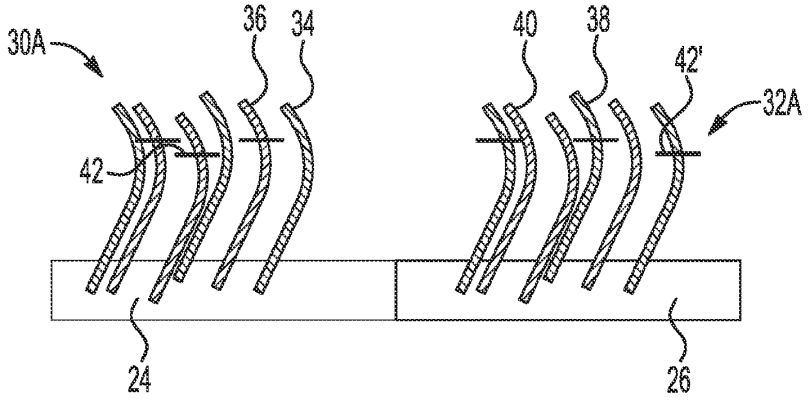

FIG. 2A

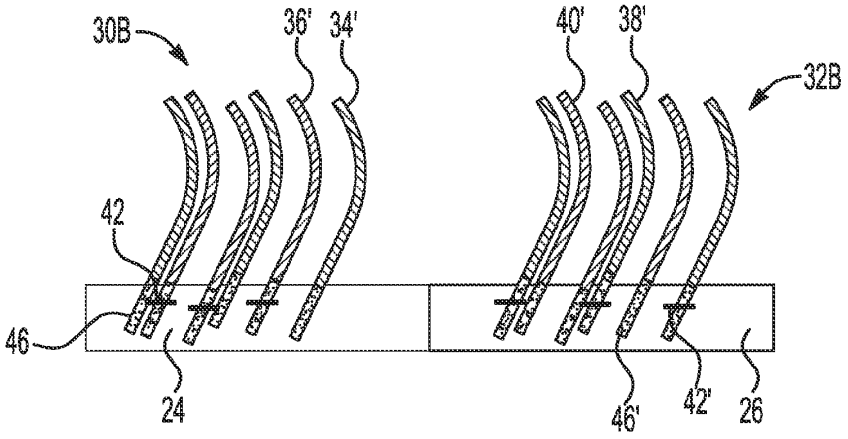

FIG. 2B

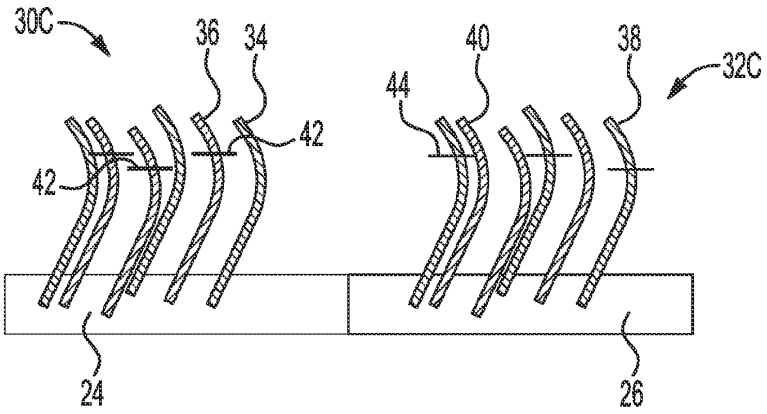
30C
36
34
40
38
32C
44
42
42
24
26

FIG. 2C

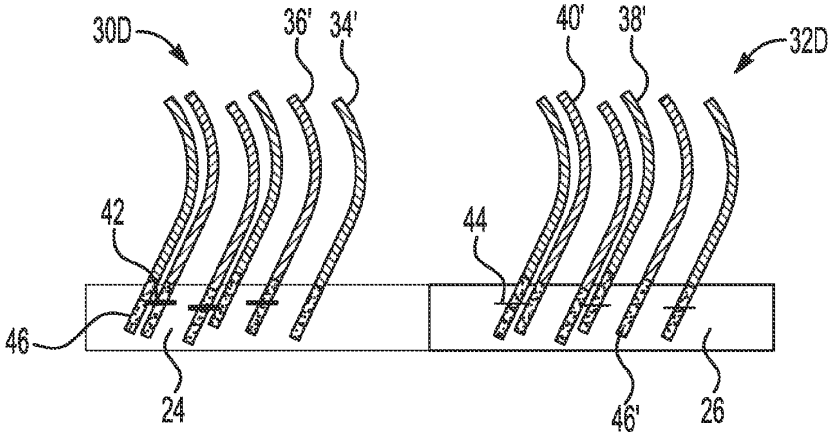
30D
36'
34'
40'
38'
32D
42
44
46
24
46'
26

FIG. 2D

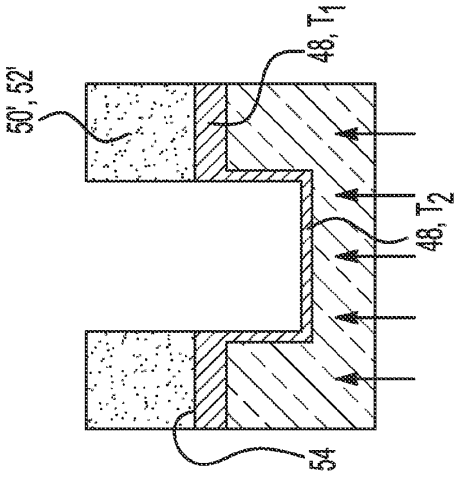

FIG. 3C

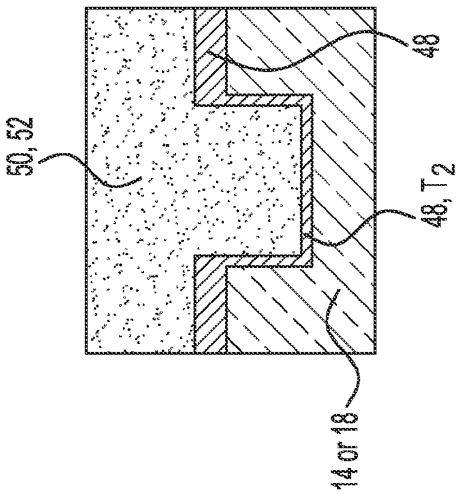

FIG. 3B

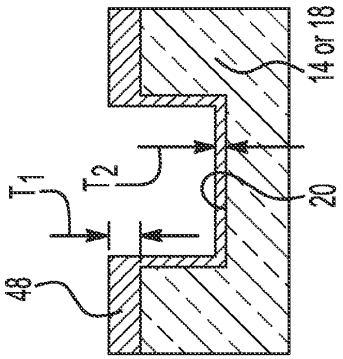

FIG. 3A

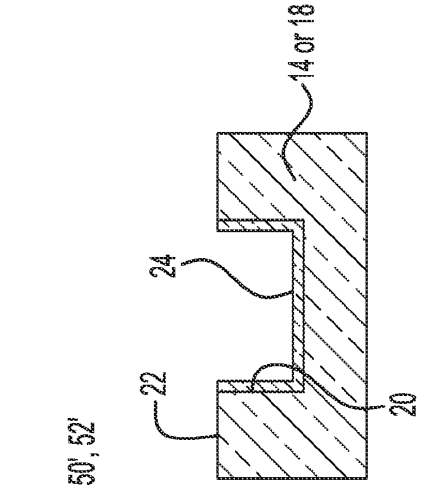

FIG. 3F

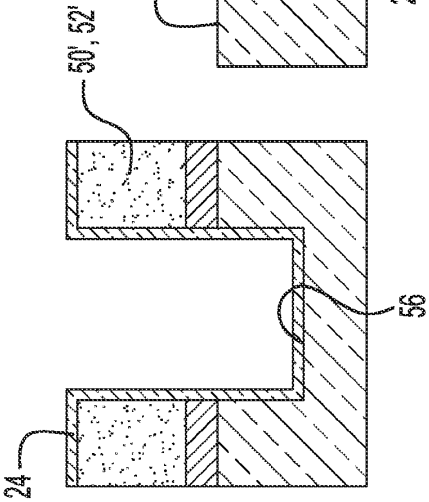

FIG. 3E

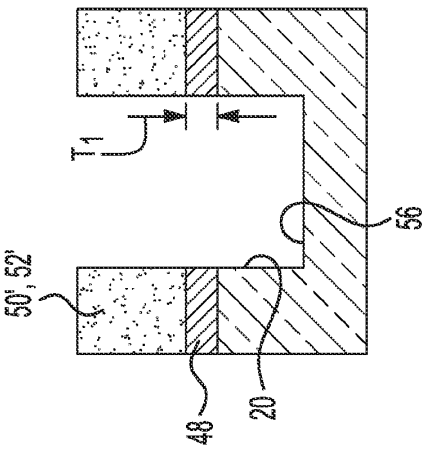

FIG. 3D

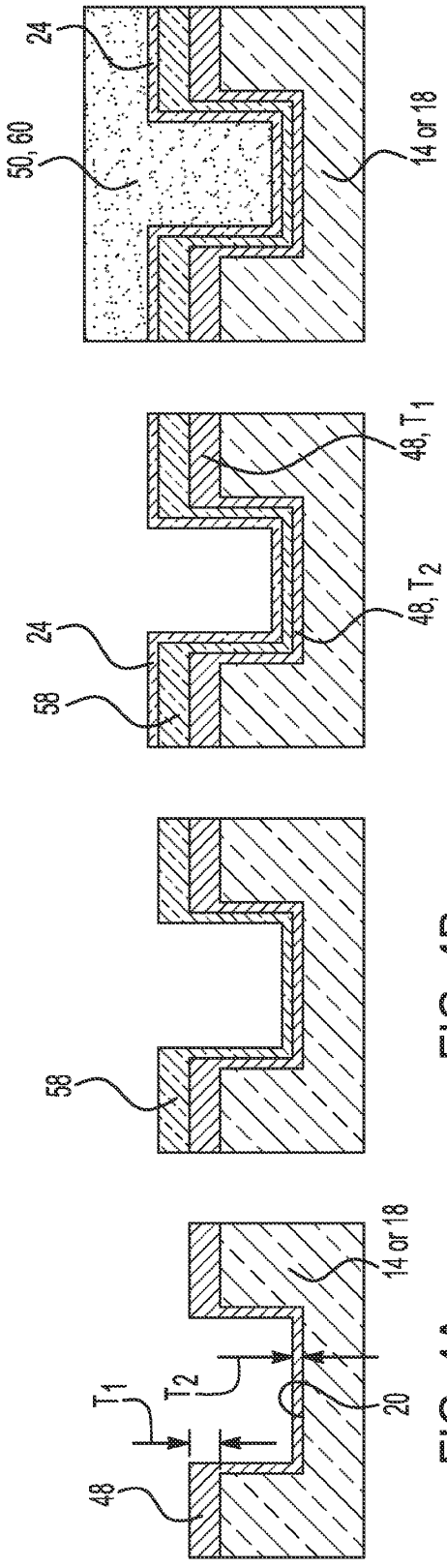

FIG. 4A

FIG. 4B

FIG. 4C

FIG. 4D

FIG. 4G

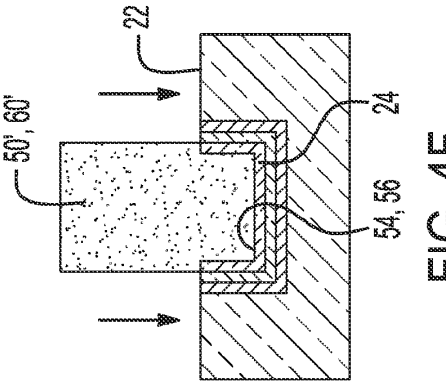

FIG. 4F

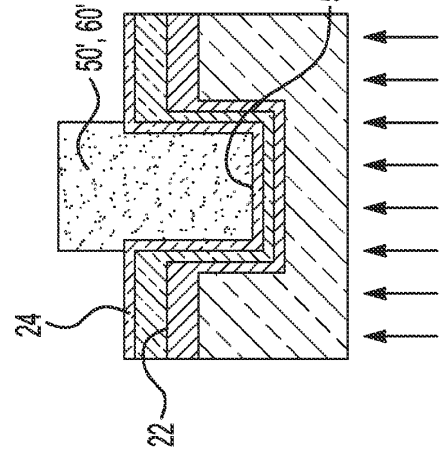

FIG. 4E

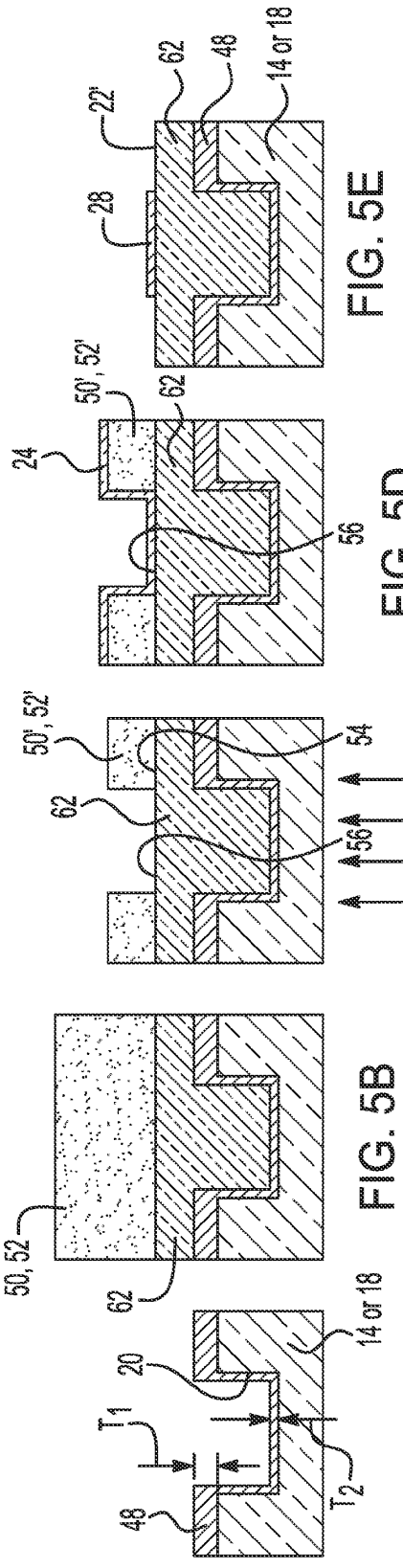

FIG. 5A

FIG. 5B

FIG. 5C

FIG. 5D

FIG. 5E

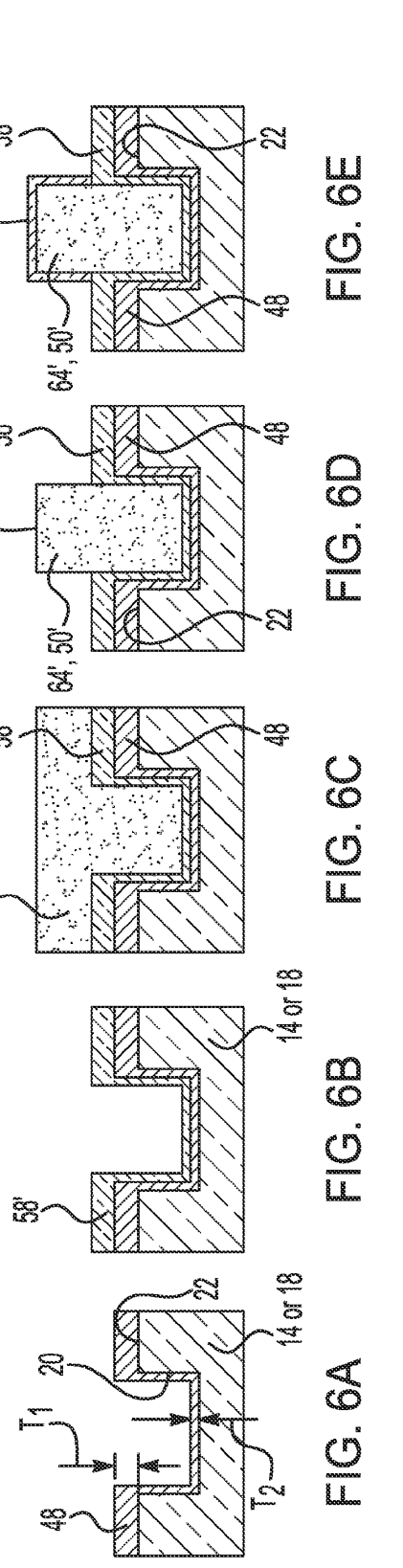

FIG. 6A

FIG. 6B

FIG. 6C

FIG. 6D

FIG. 6E

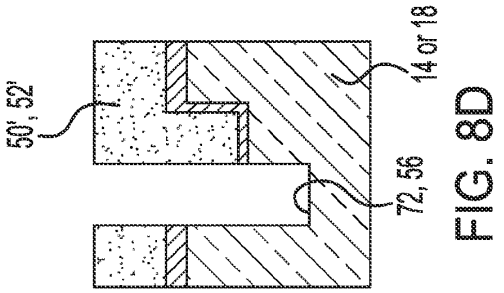

FIG. 8D

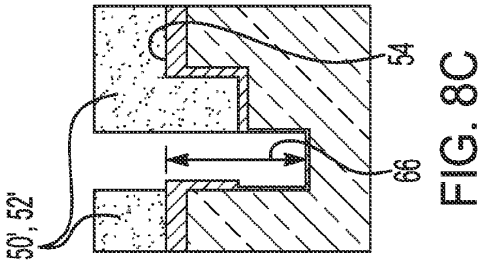

FIG. 8C

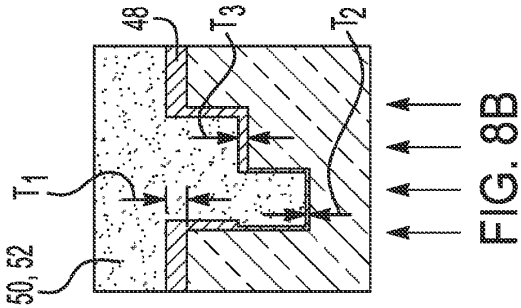

FIG. 8B

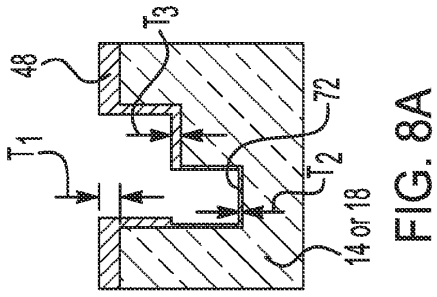

FIG. 8A

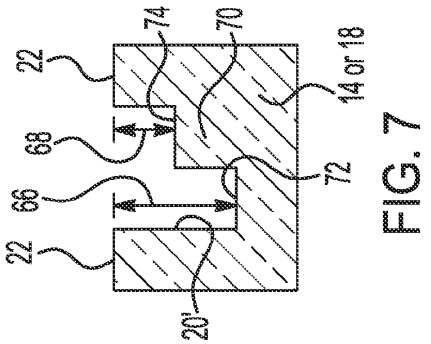

FIG. 7

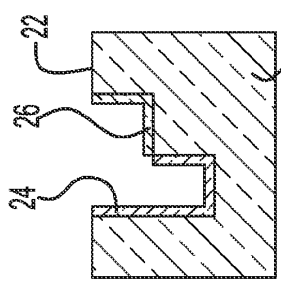

FIG. 8I

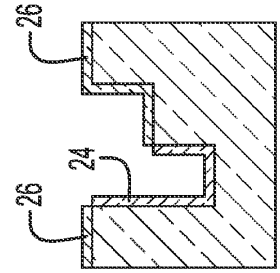

FIG. 8H

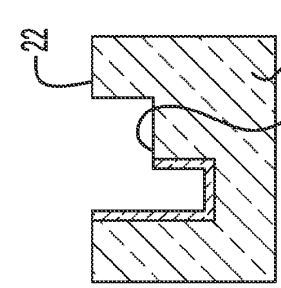

FIG. 8G

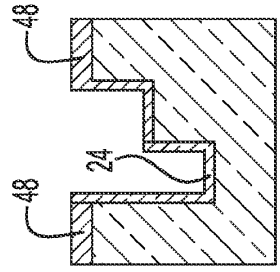

FIG. 8F

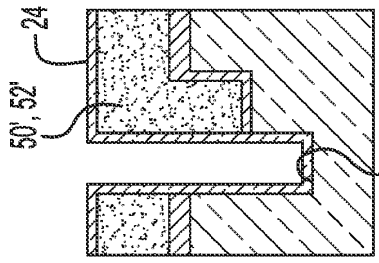

FIG. 8E

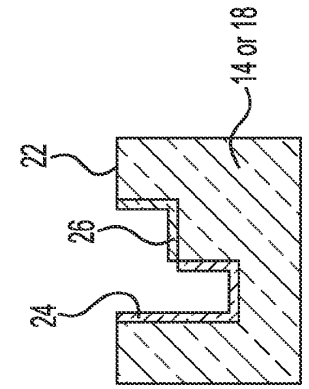

FIG. 8N

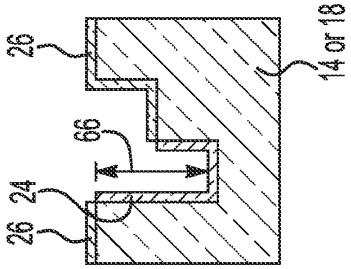

FIG. 8M

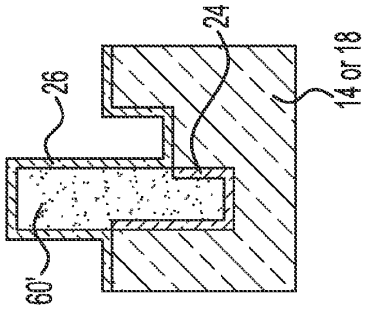

FIG. 8L

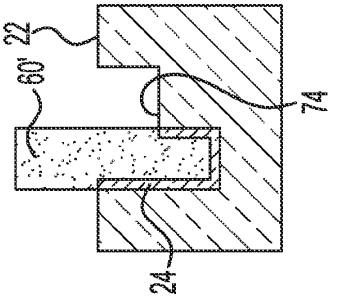

FIG. 8K

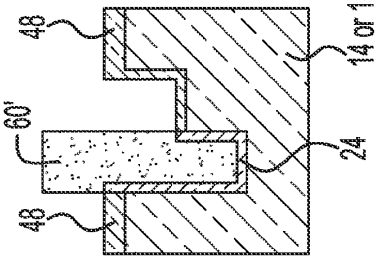

FIG. 8J

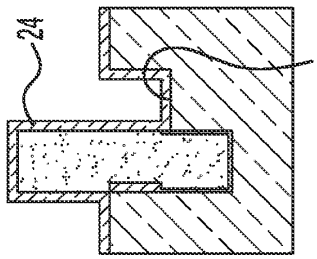

FIG. 9E

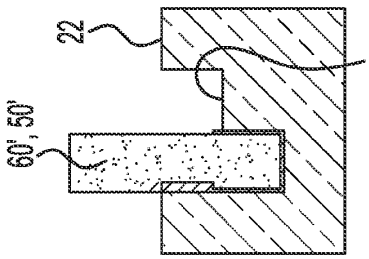

FIG. 9D

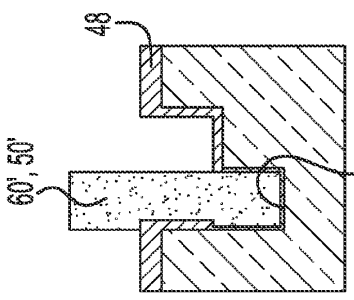

FIG. 9C

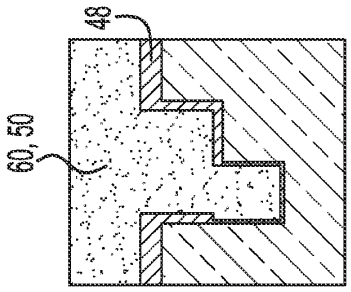

FIG. 9B

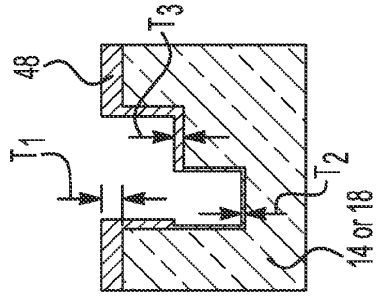

FIG. 9A

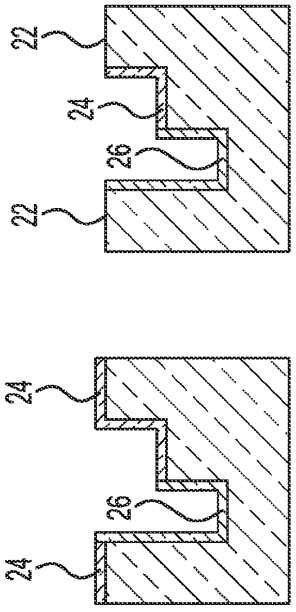

FIG. 9I

FIG. 9H

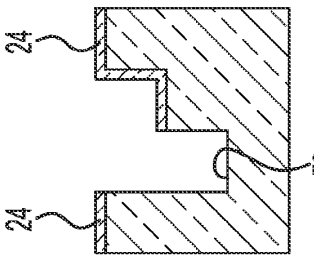

FIG. 9G

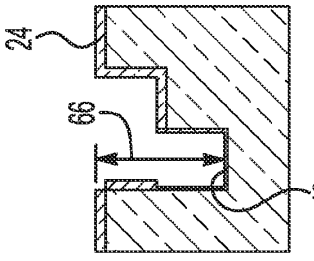

FIG. 9F

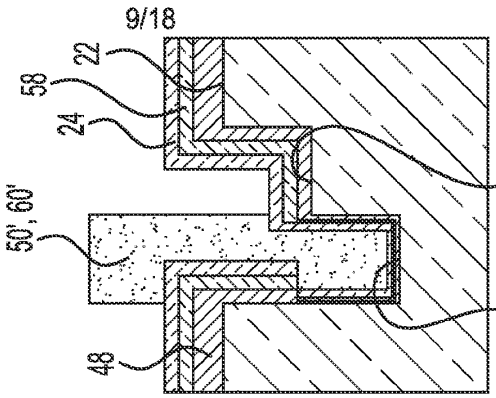

FIG. 10D

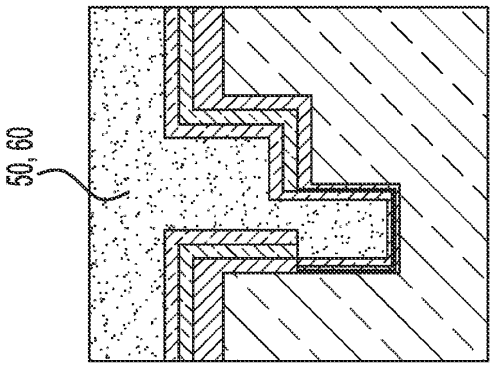

FIG. 10C

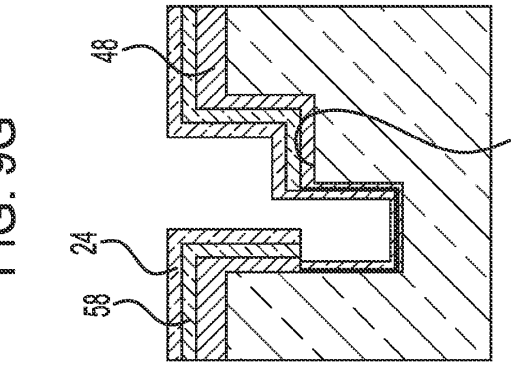

FIG. 10B

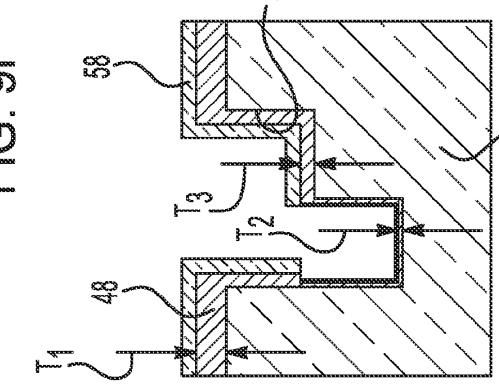

FIG. 10A

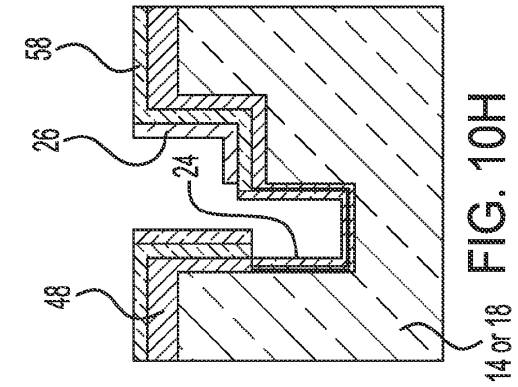

FIG. 10H

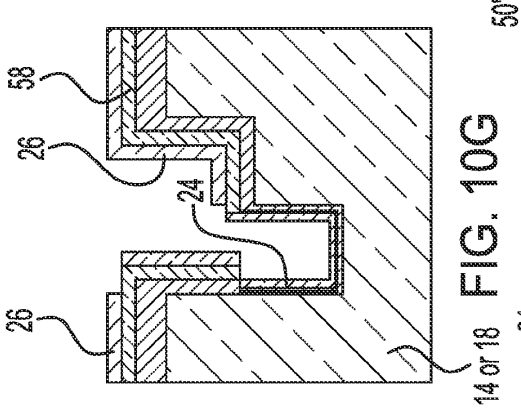

FIG. 10G

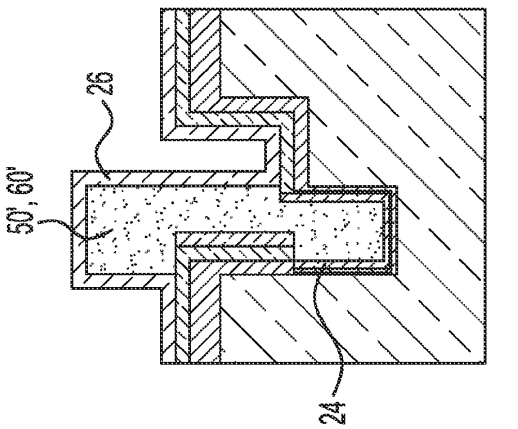

FIG. 10F

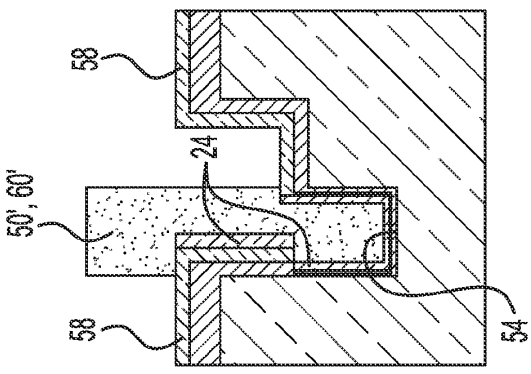

FIG. 10E

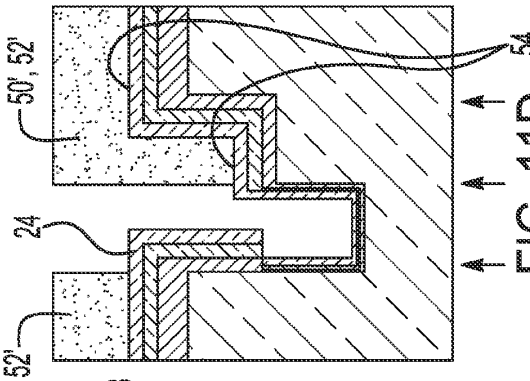

FIG. 11D

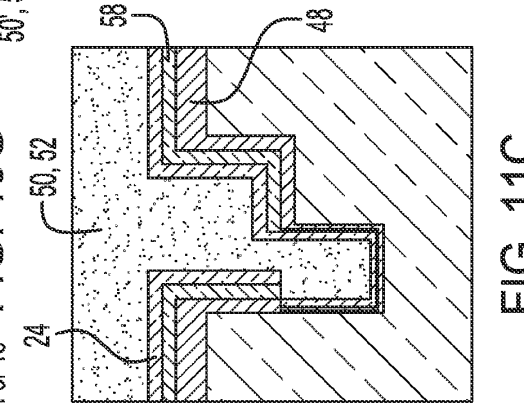

FIG. 11C

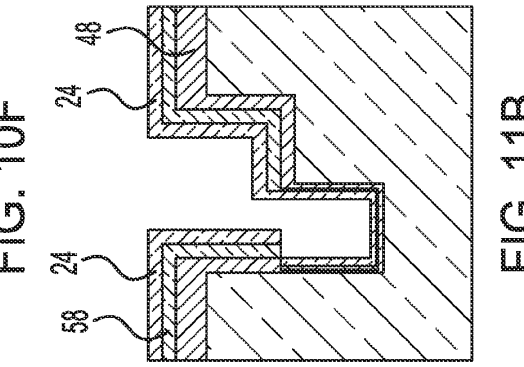

FIG. 11B

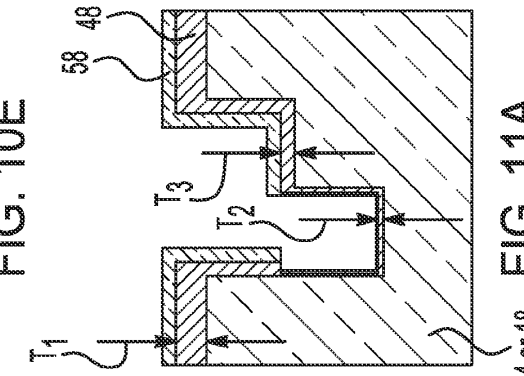

FIG. 11A

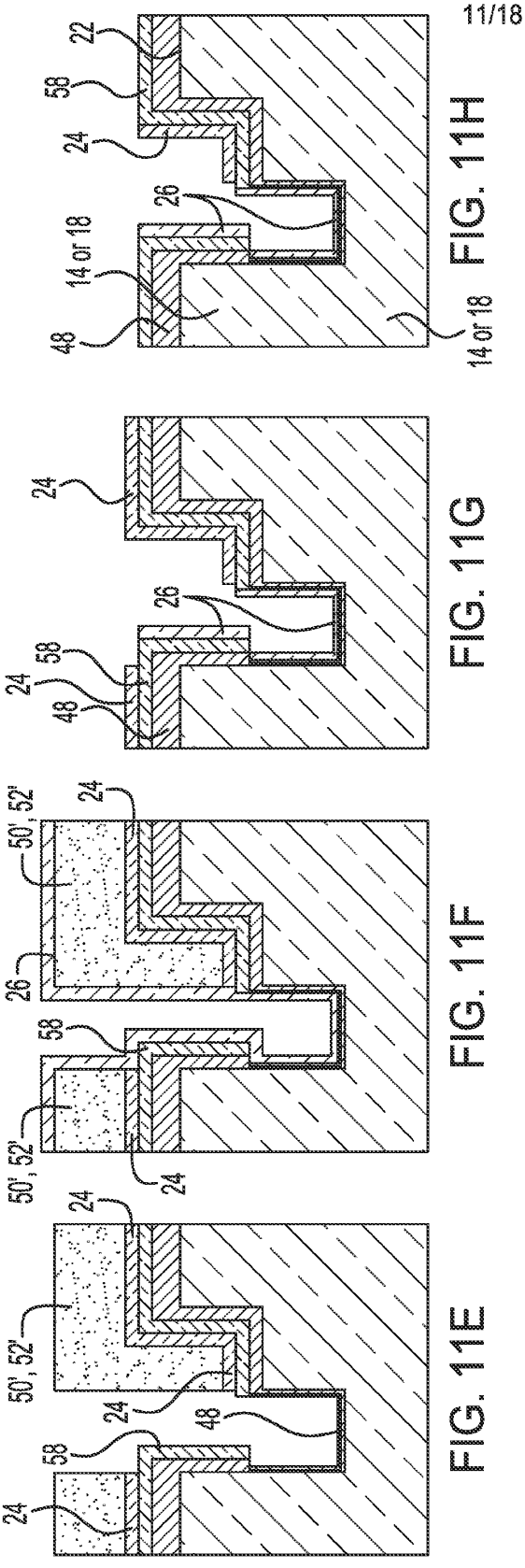

FIG. 11E FIG. 11F FIG. 11G FIG. 11H

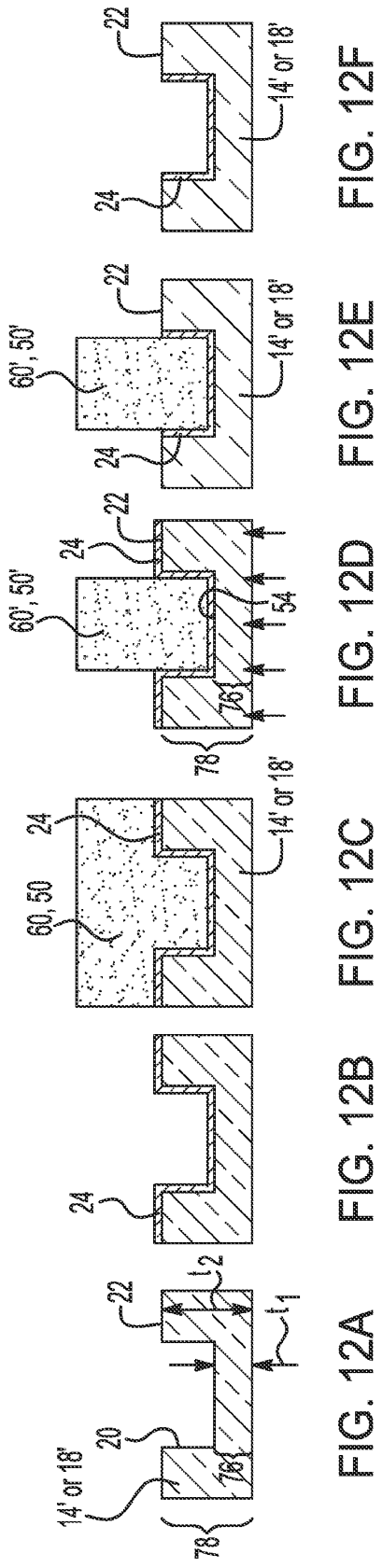

FIG. 12A FIG. 12B FIG. 12C FIG. 12D FIG. 12E FIG. 12F

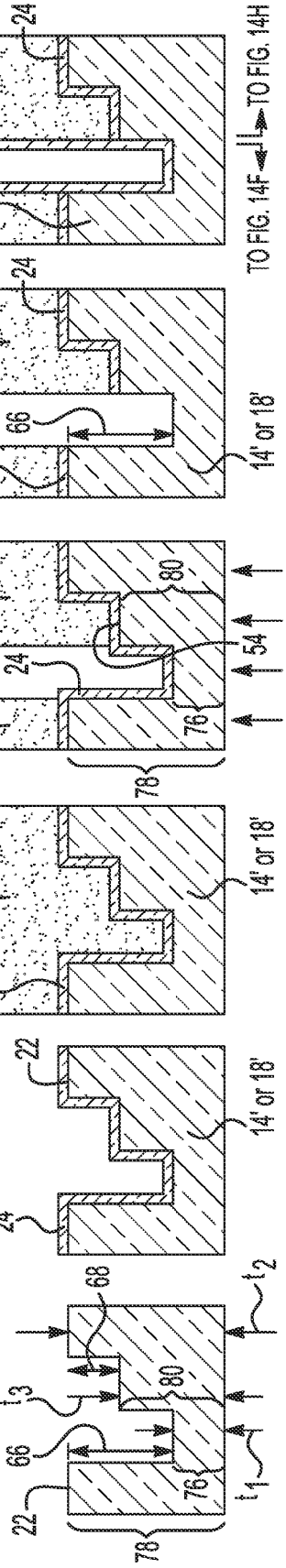

FIG. 13 FIG. 14A FIG. 14B FIG. 14C FIG. 14D FIG. 14E

FIG. 14F FIG. 14G FIG. 14H FIG. 14I FIG. 14J

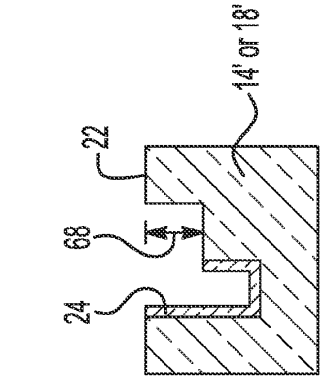

FIG. 15D

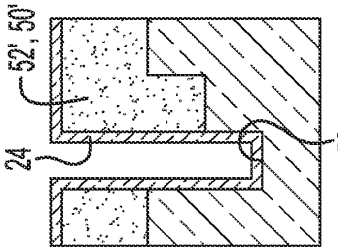

FIG. 15C

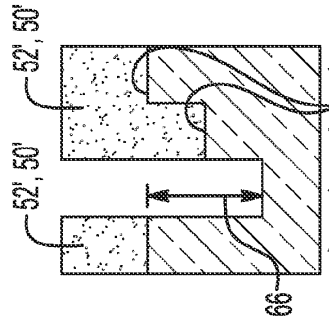

FIG. 15B

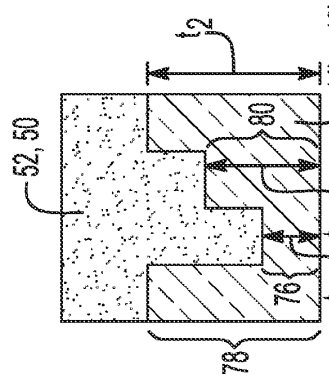

FIG. 15A

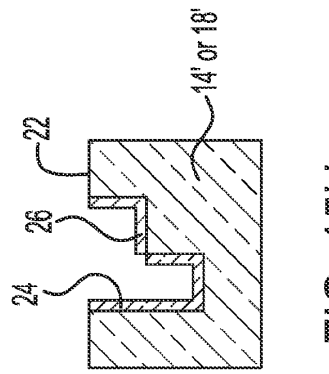

FIG. 15H

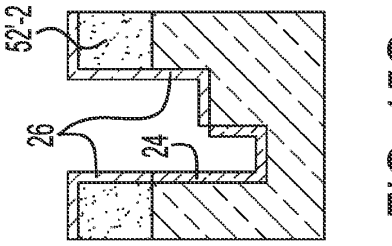

FIG. 15G

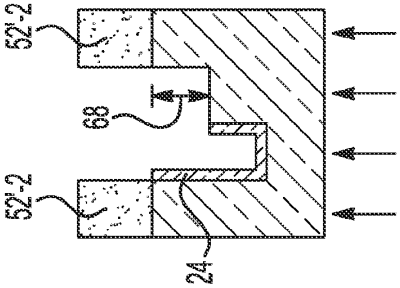

FIG. 15F

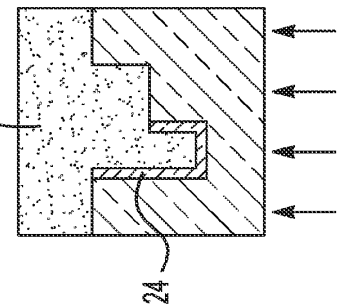

FIG. 15E

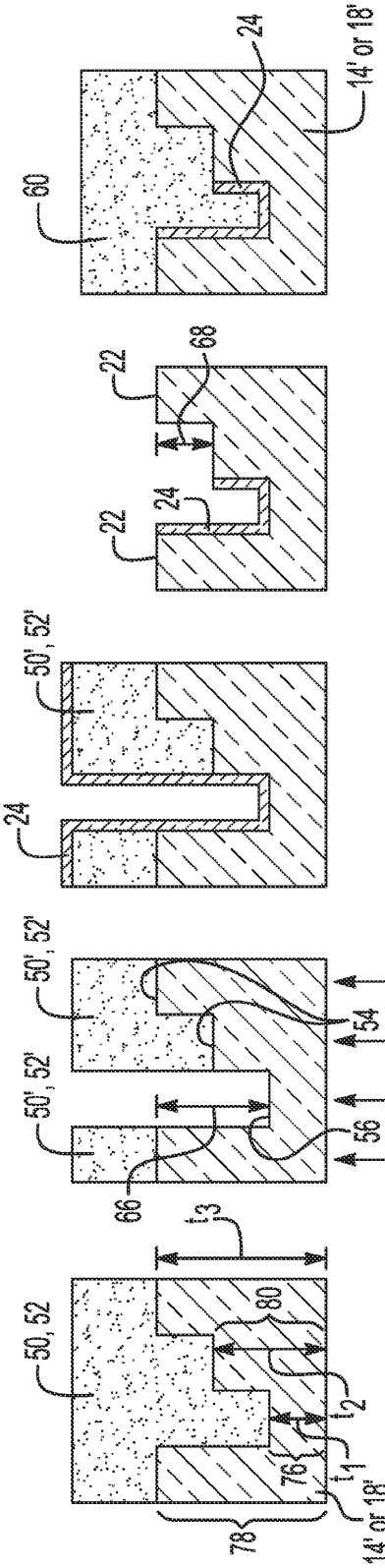

FIG. 16A

FIG. 16B

FIG. 16C

FIG. 16D

FIG. 16E

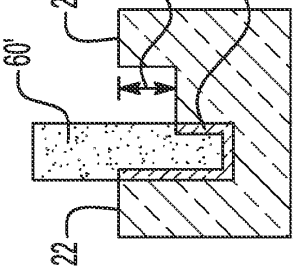

FIG. 16F

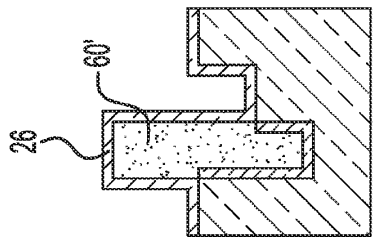

FIG. 16G

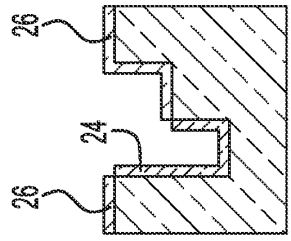

FIG. 16H

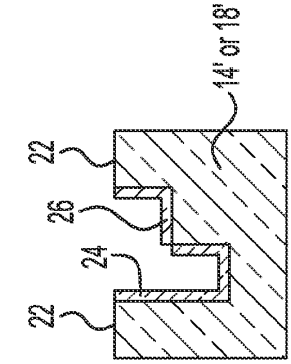

FIG. 16I

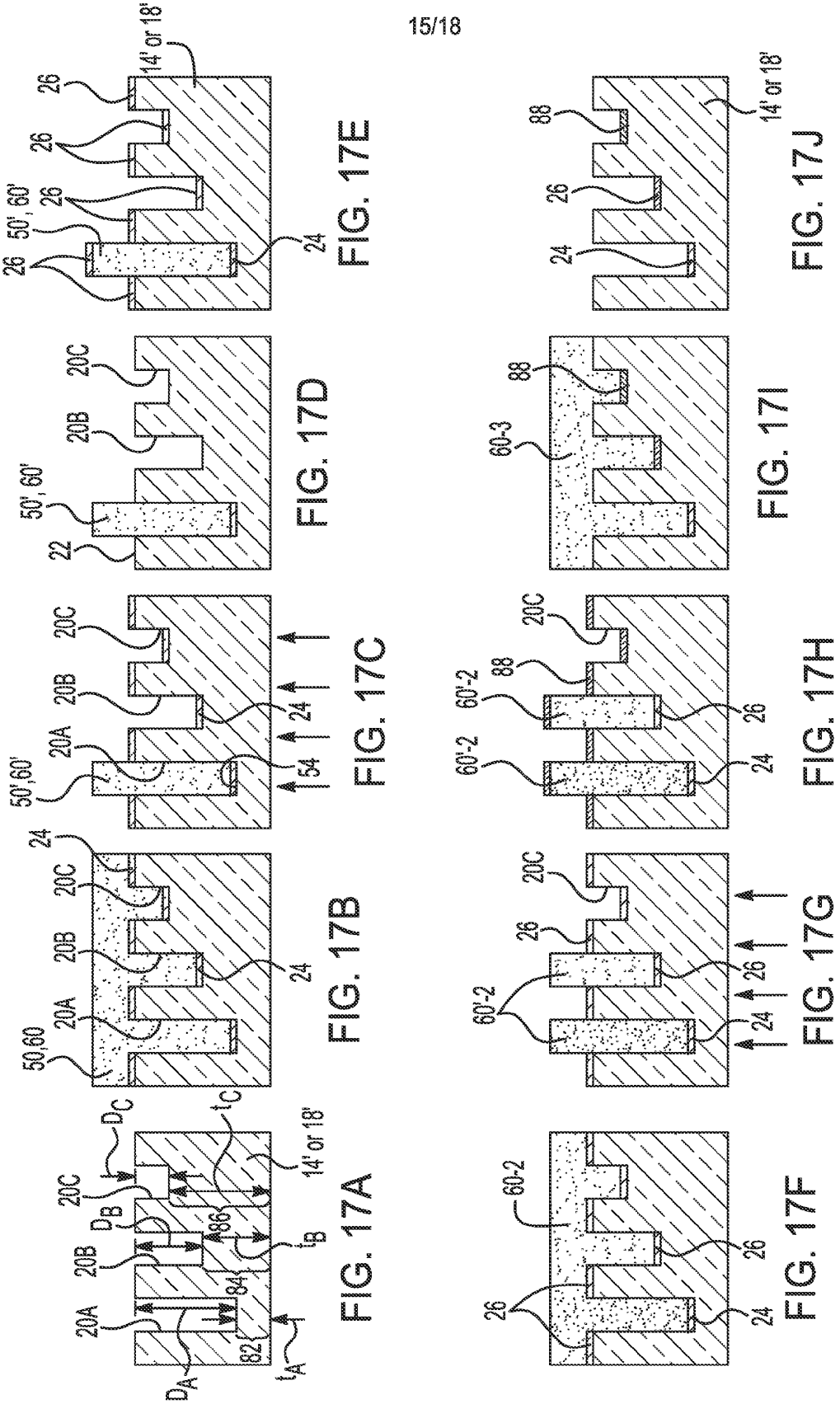
14' or 18'
26
50', 60'
24
FIG. 17E
20C
20B
50', 60'
22
FIG. 17D
20A
54
FIG. 17C
50,60
82
84
86
FIG. 17B
FIG. 17A
88
60-3
FIG. 17I
60'-2
FIG. 17H
FIG. 17G
FIG. 17F
FIG. 17J

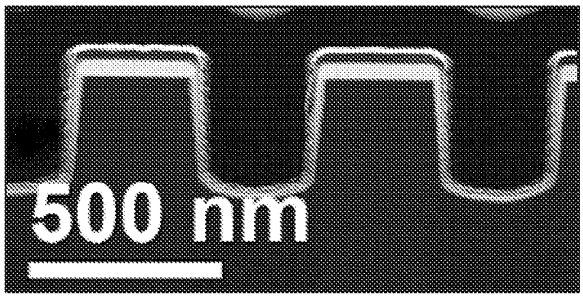

FIG. 18A

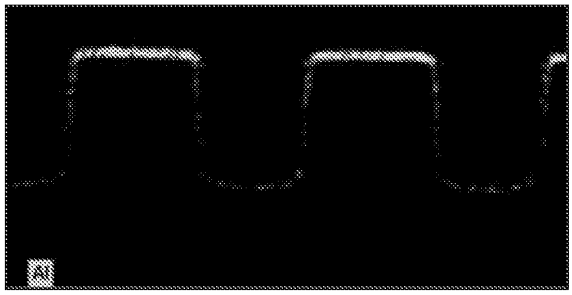

FIG. 18B

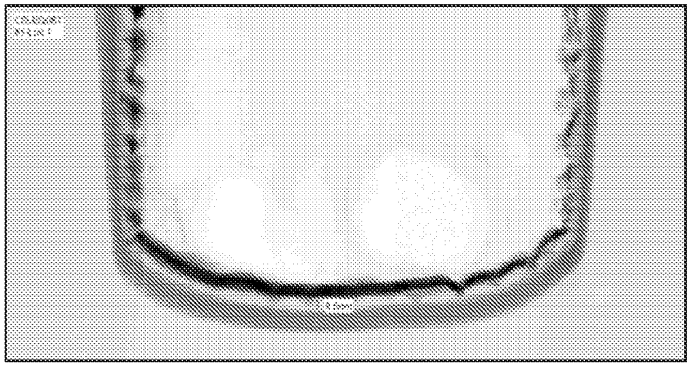

FIG. 19A

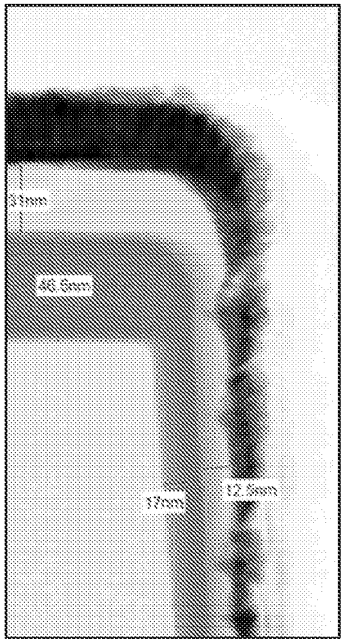

FIG. 19B

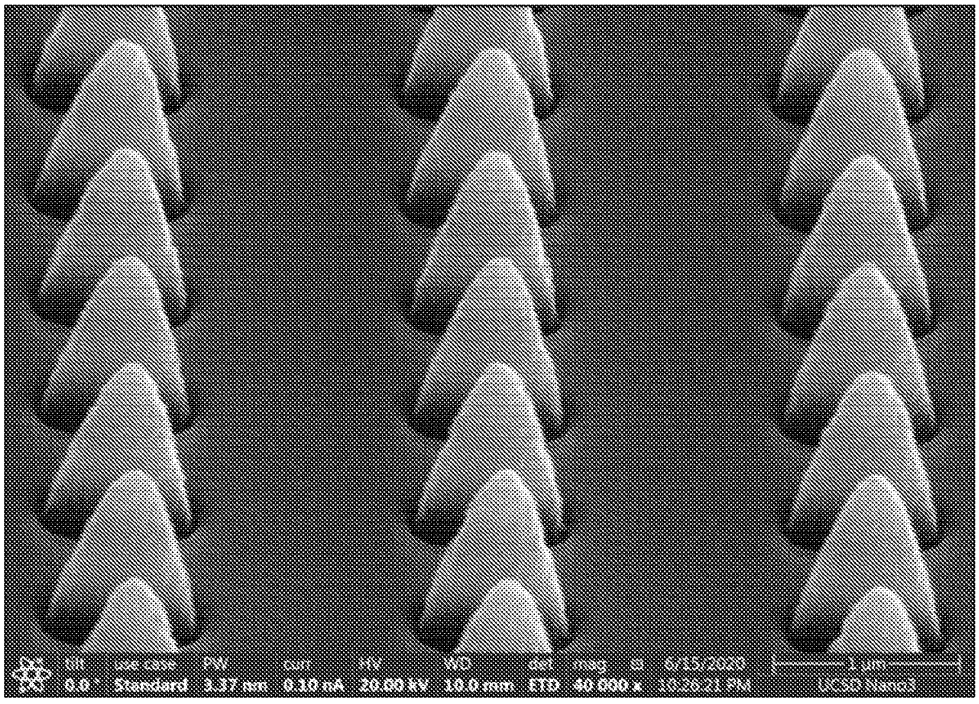

FIG. 20

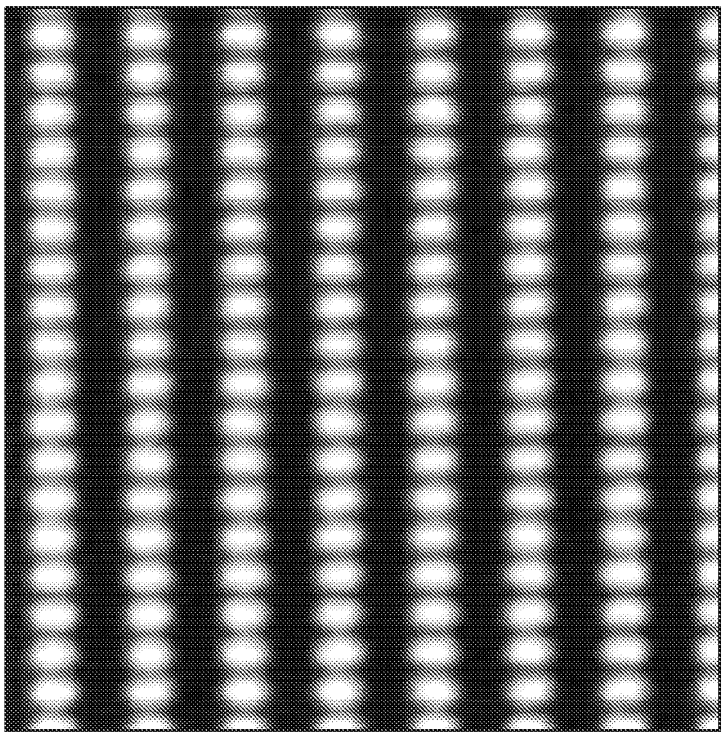

FIG. 21

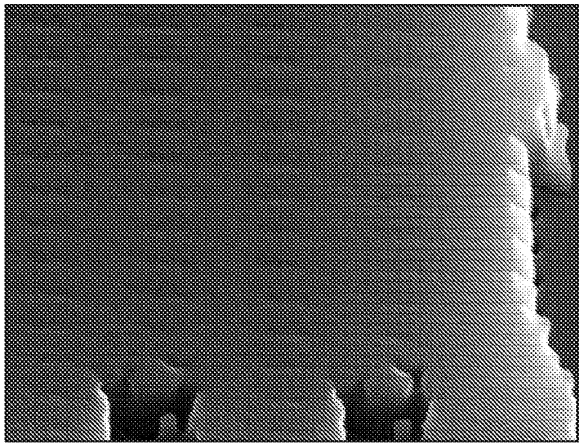

FIG. 22A

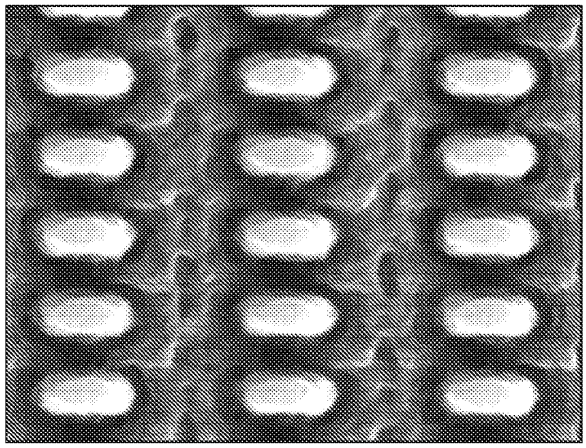

FIG. 22B

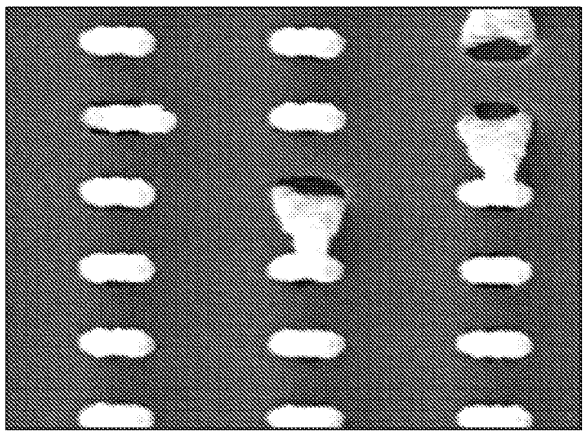

FIG. 22C