FIG. 1

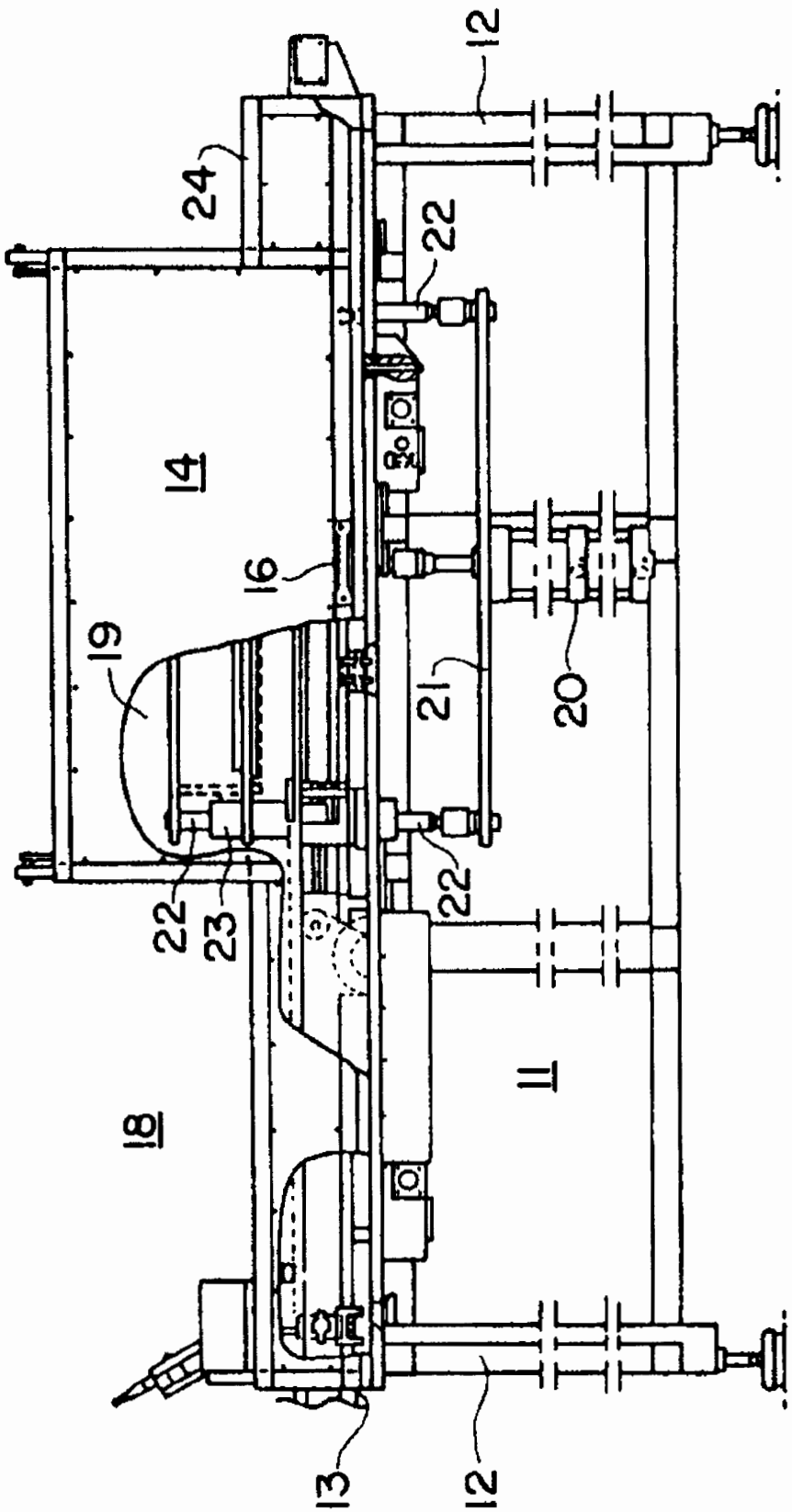

FIG. 2

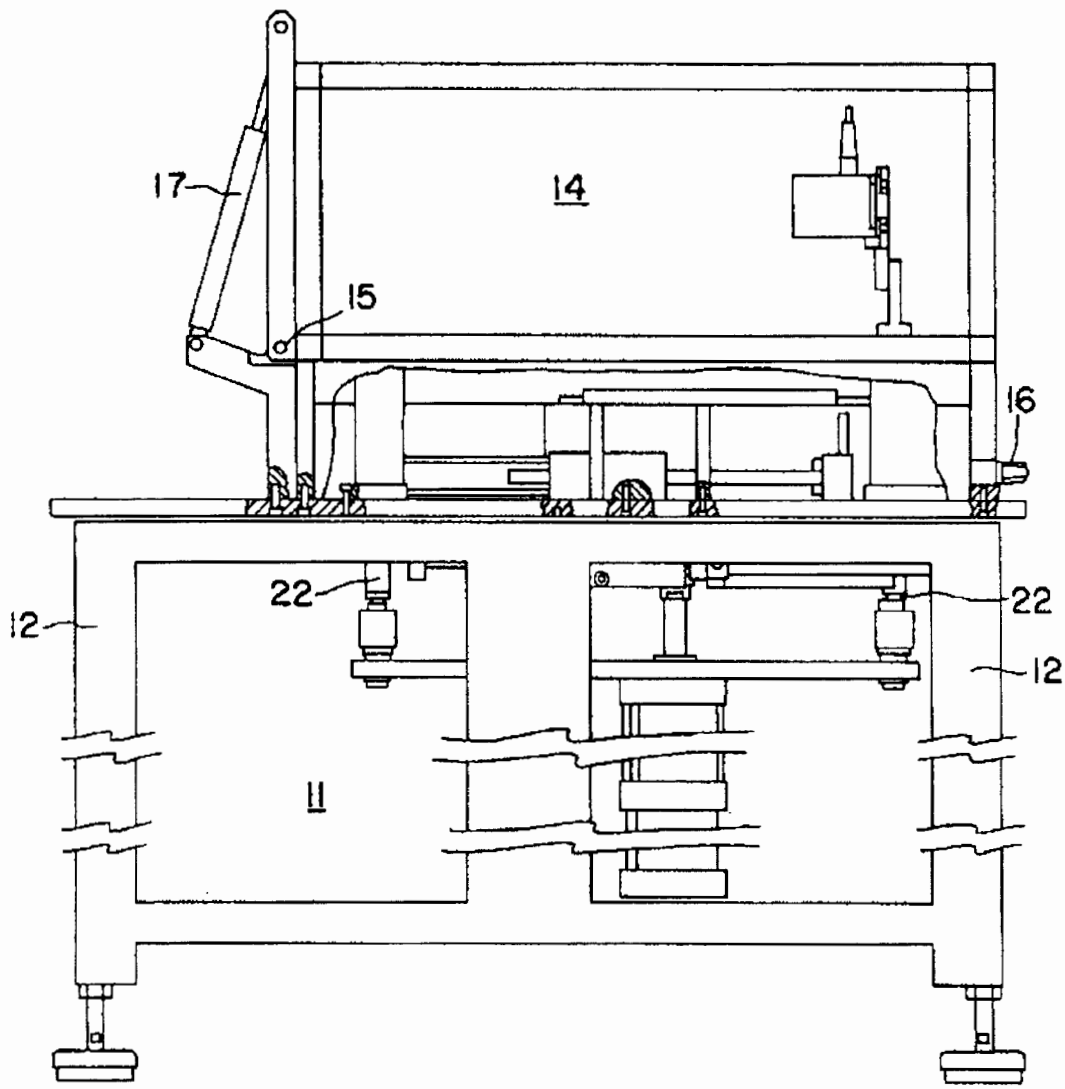

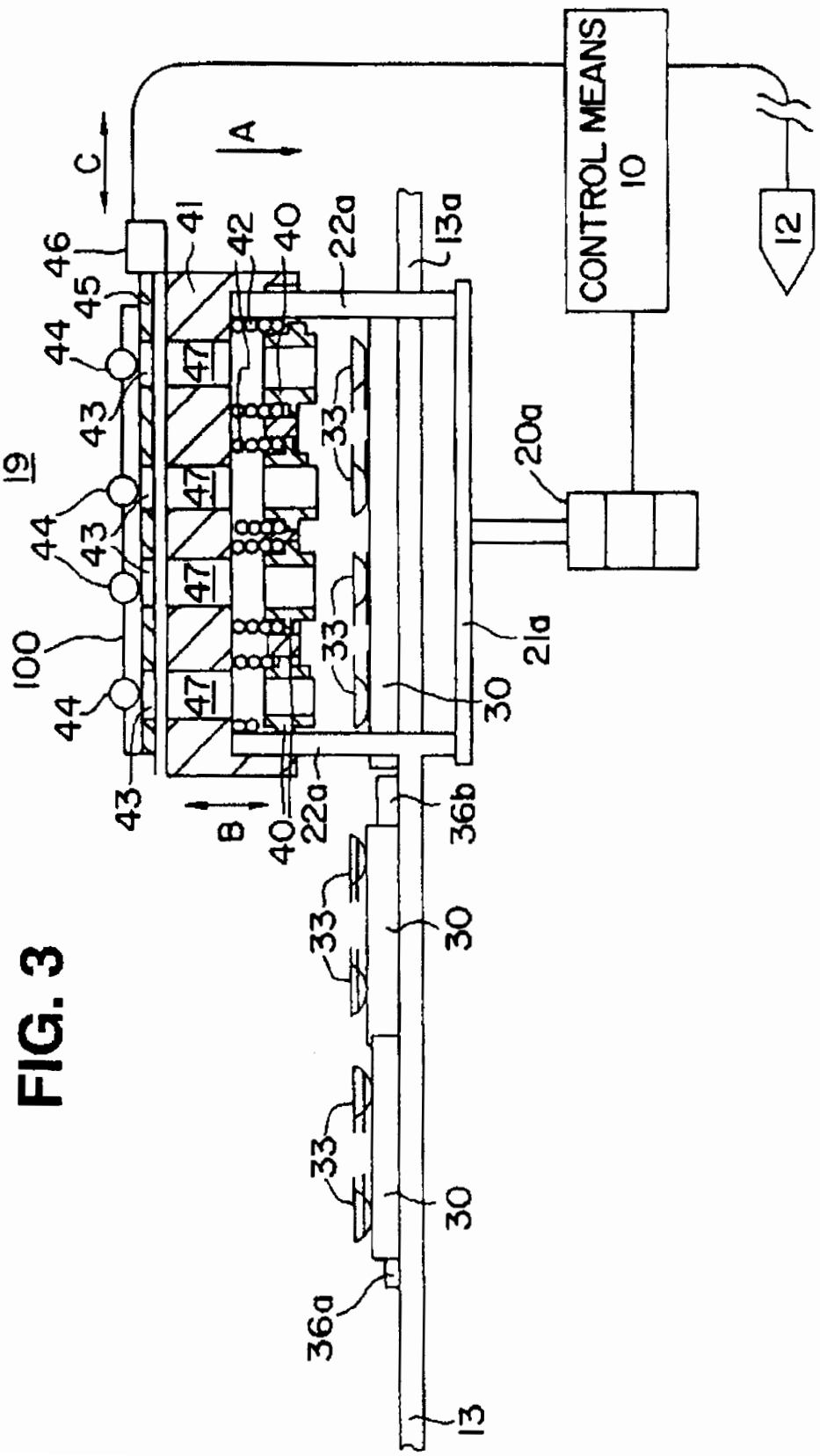
CONTROL MEANS
10
12
A
B
C
19
100
13
13a
20a
21a
22a
30
33
36a
36b
40
41
42
43
44
45
46
47

FIG. 3

FIG. 4(a)

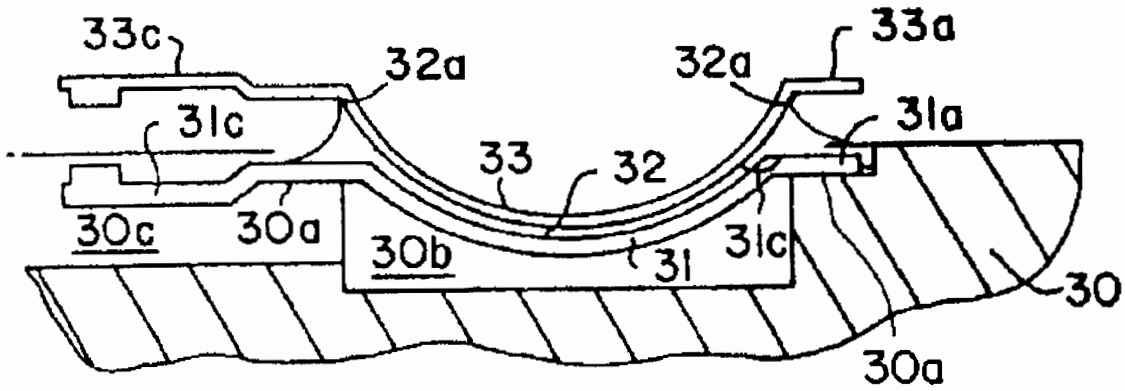
33c
32a
32a
33a
31c
31a
33
32
30c
30a
30b
31
31c
30
30a

FIG. 4

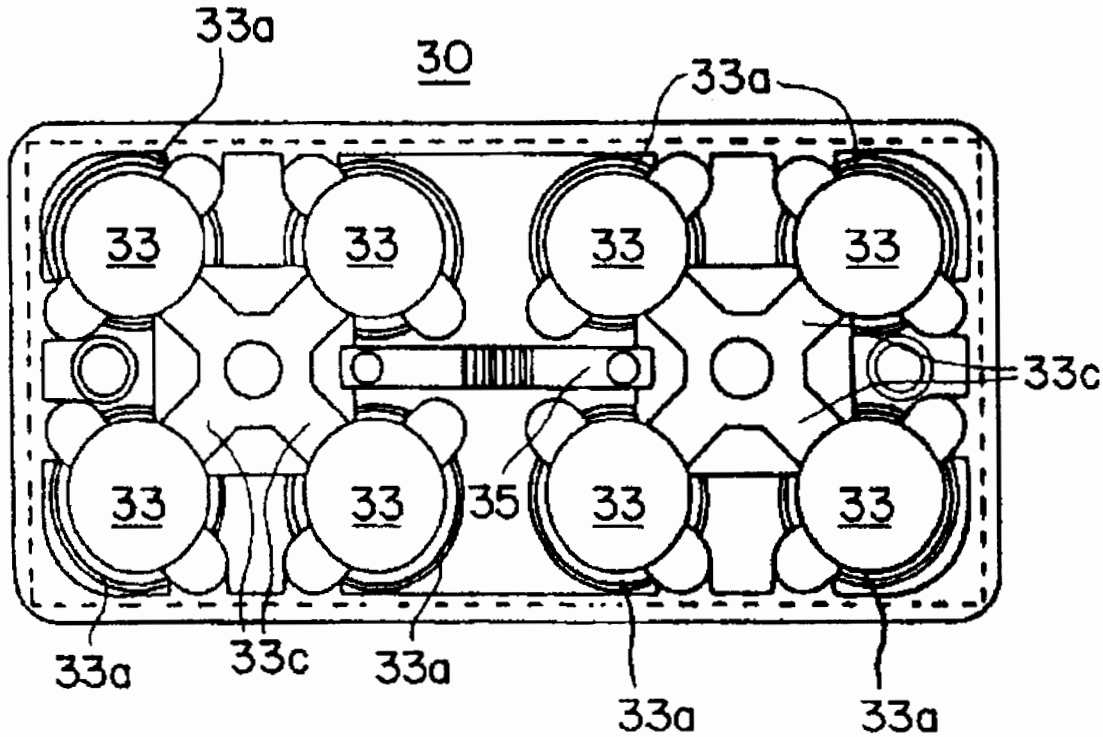
33a
30
33a
33
33
33
33
33c
33
33
35
33
33
33a
33c
33a
33a
33a

FIG. 5(a)

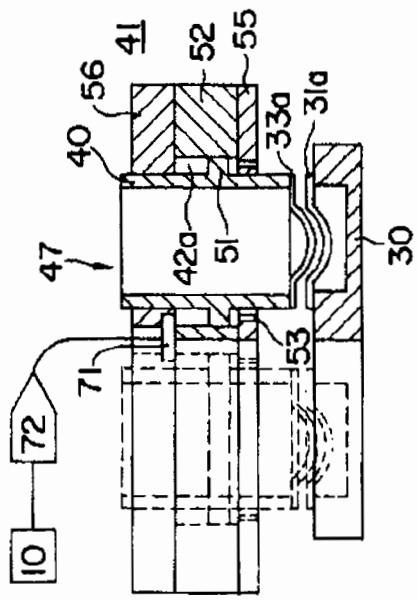

FIG. 5(b)

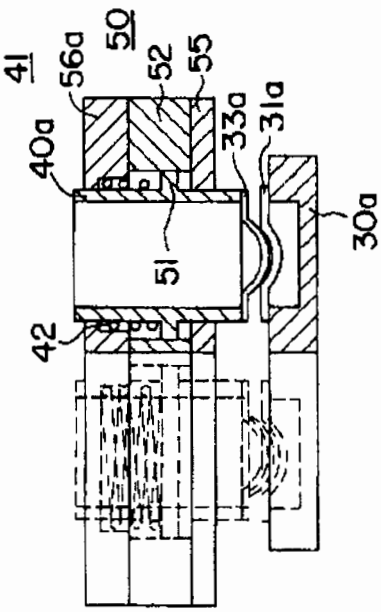

FIG. 9

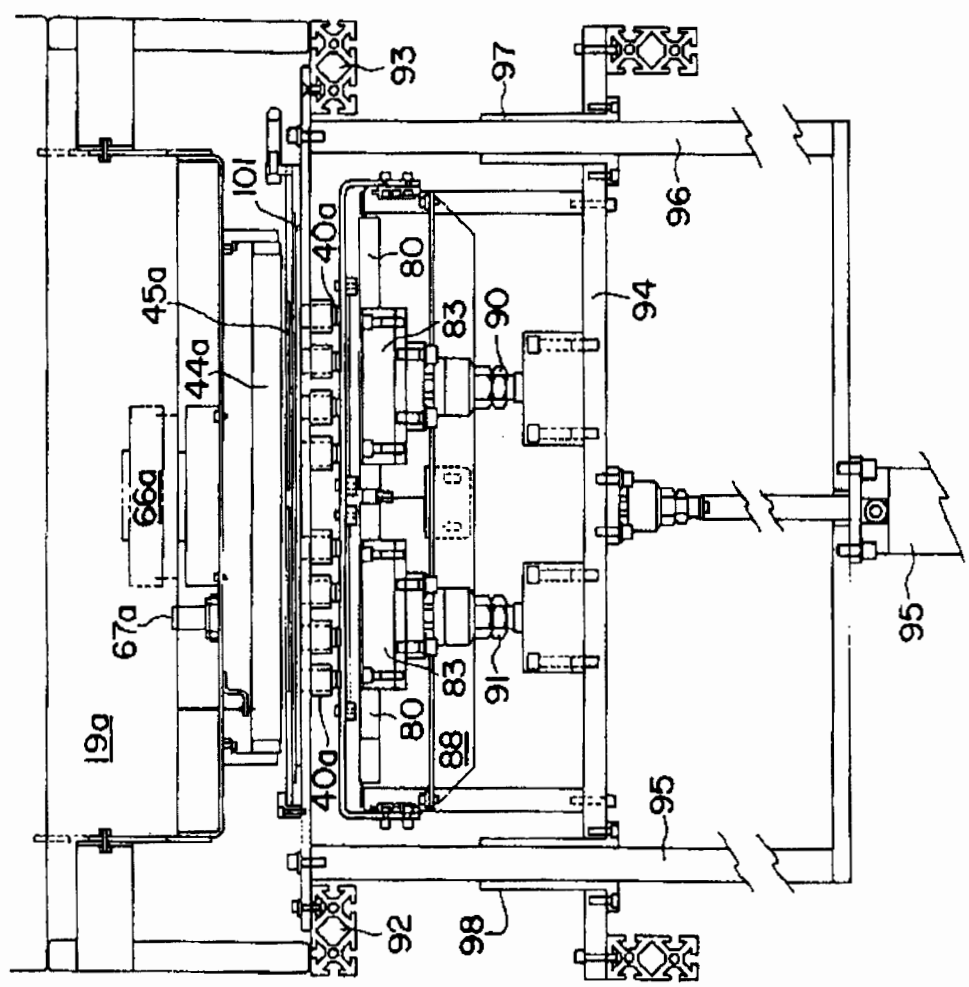

FIG. 5(c)

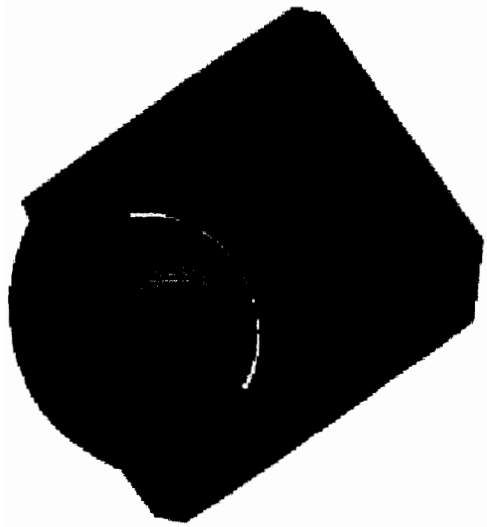

40

FIG. 5(d)

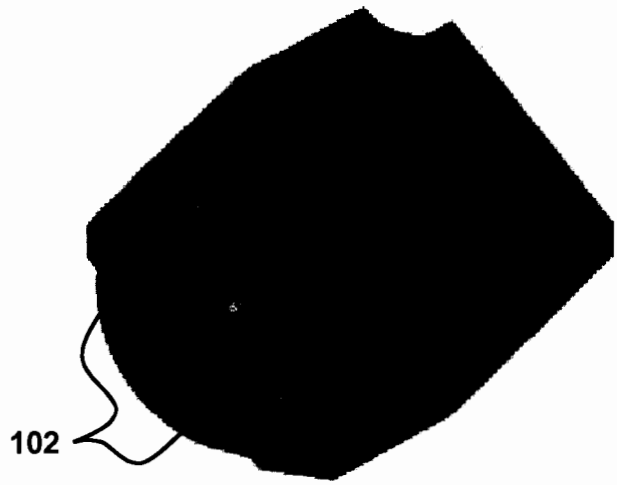

40

FIG. 5(e)

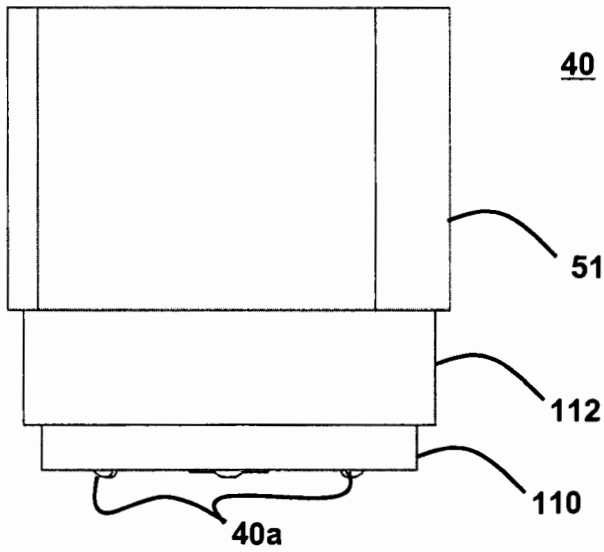

FIG. 5(f)

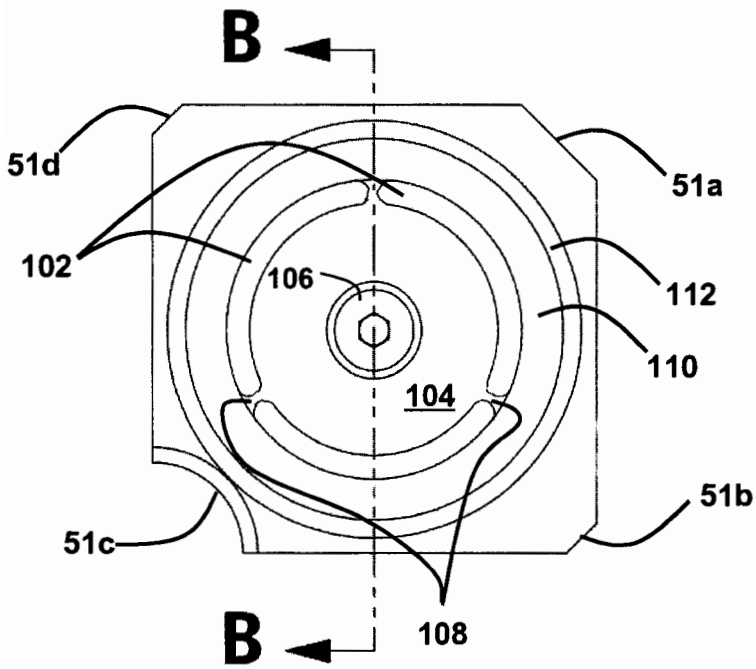

FIG. 5(g)

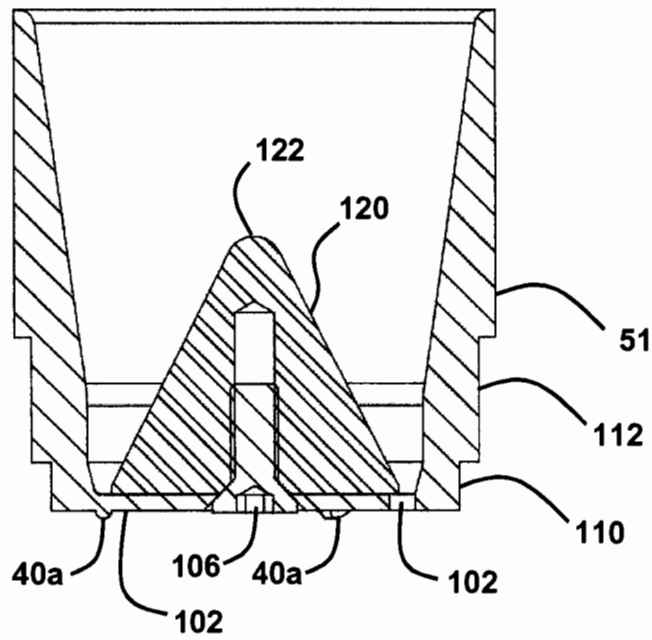

FIG. 5(h)

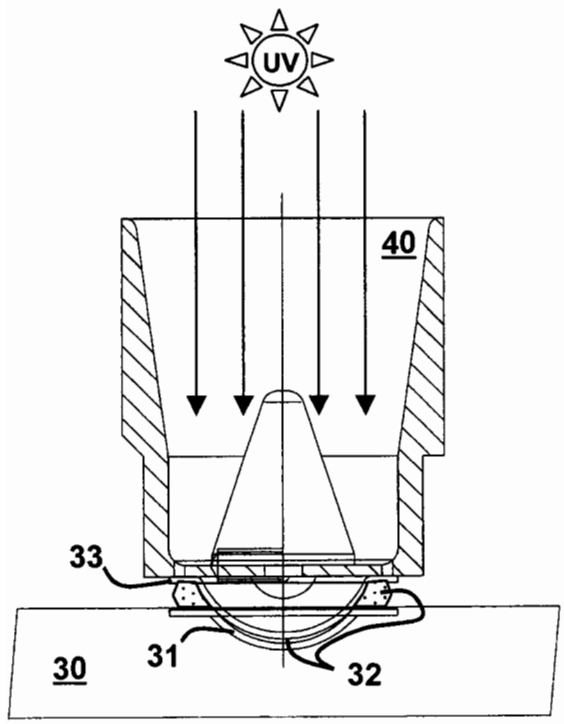

FIG. 5(i)

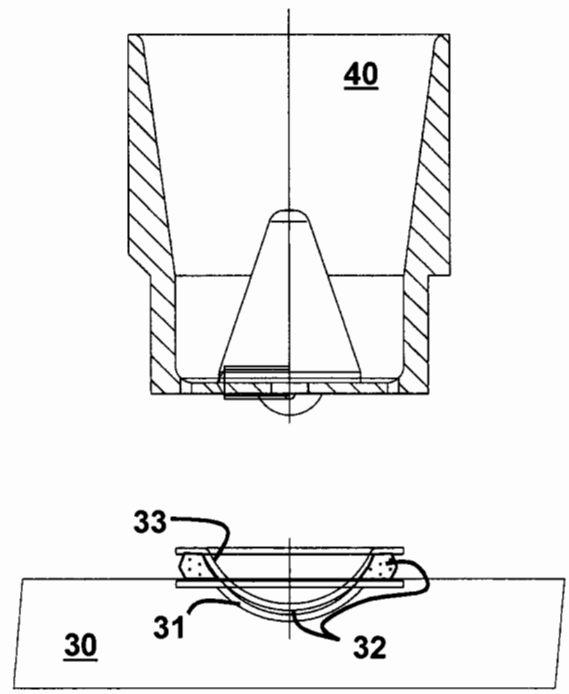

FIG. 6

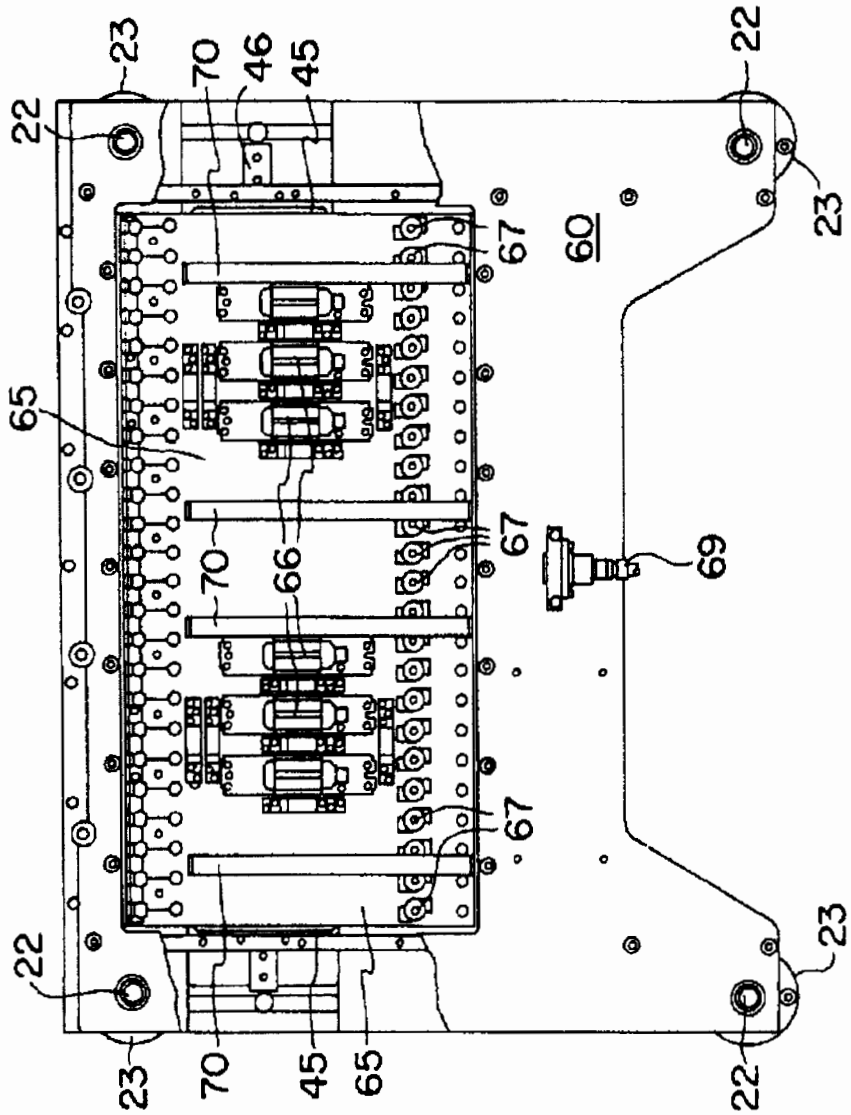

FIG. 7

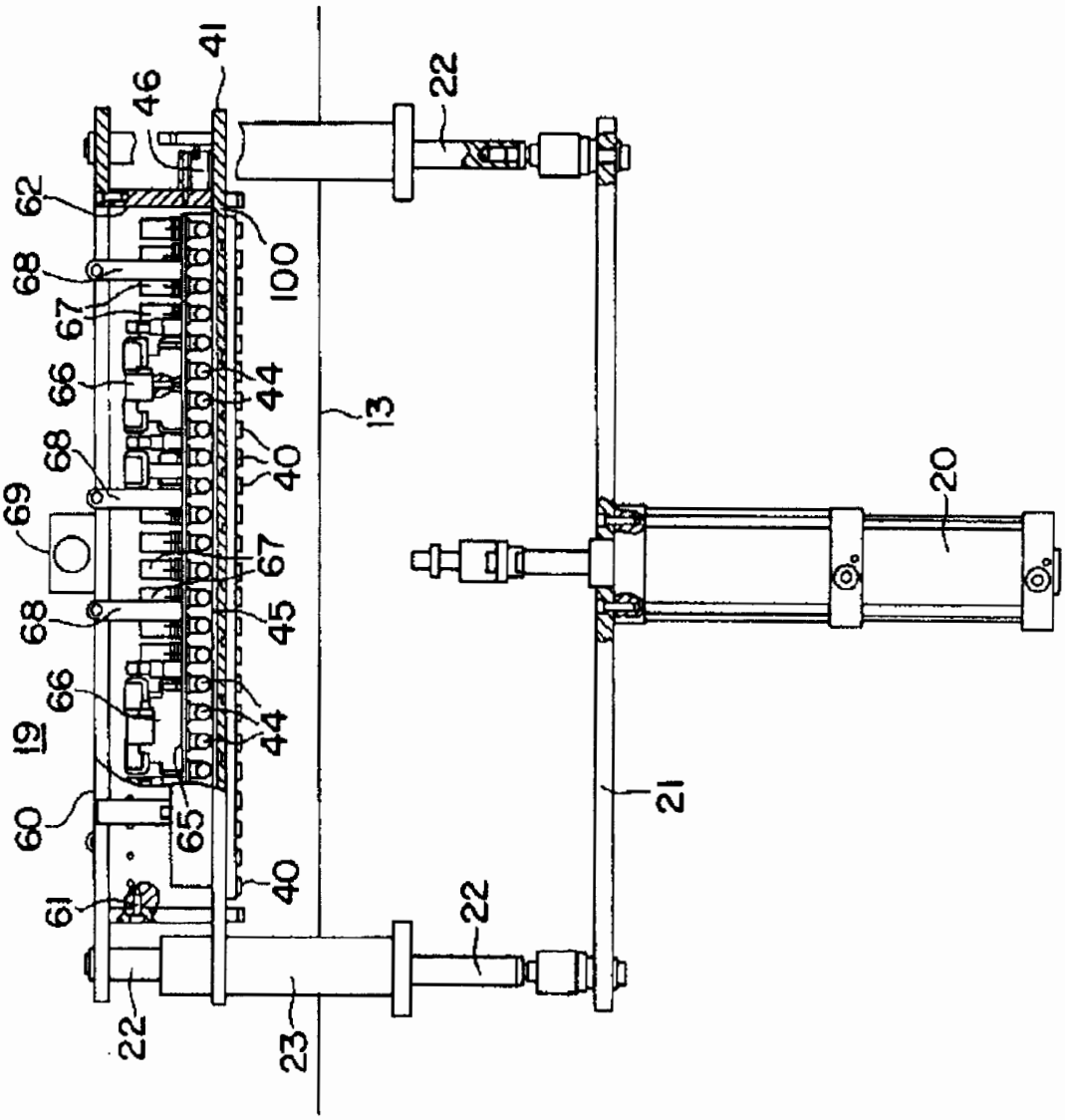
41
46
62
68
67
66
68
69
68
66
19
60
61
22
23
22
100
44
40
13
67
45
44
65
40
22
21
20

FIG. 8

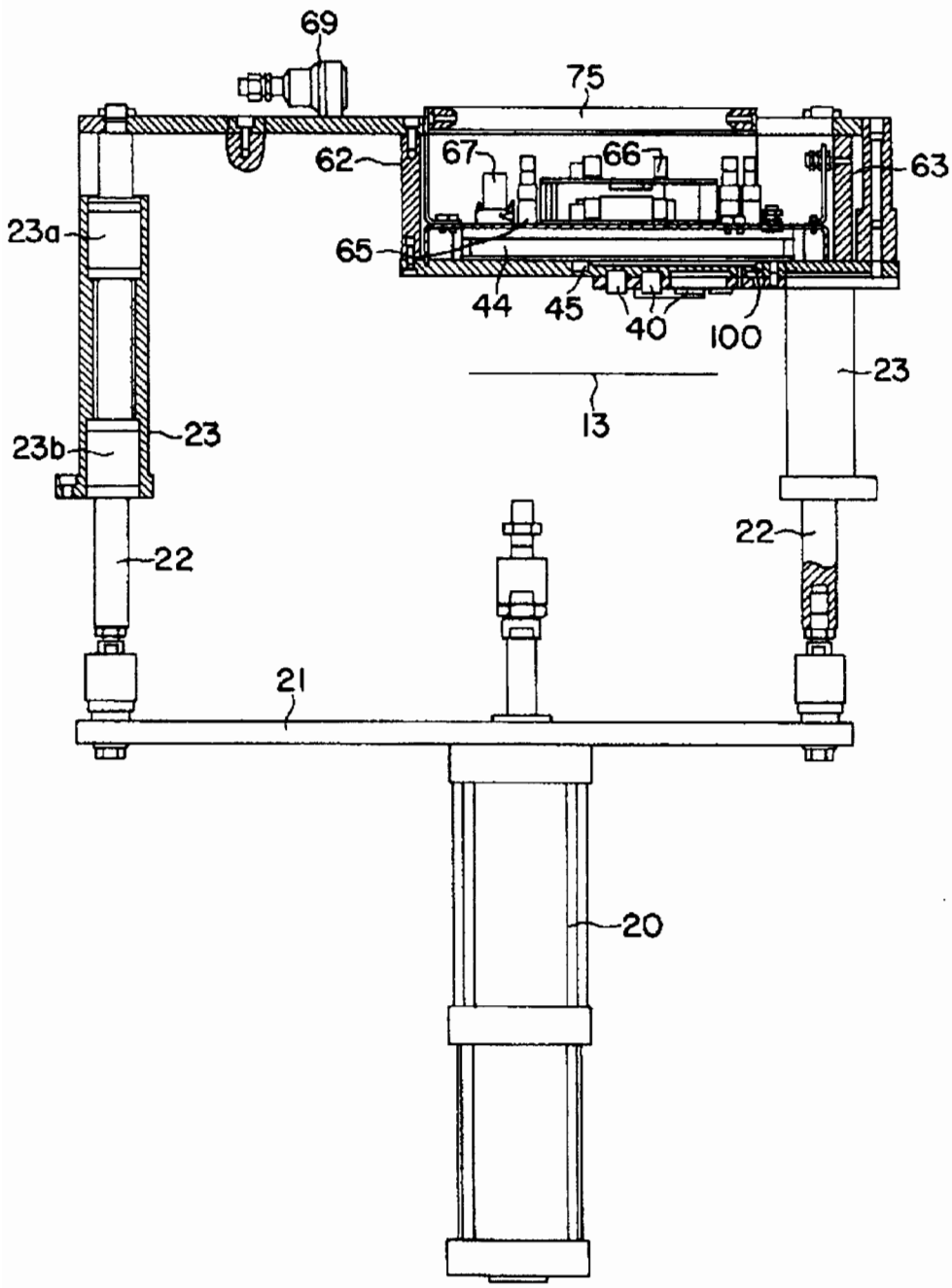

FIG. 10

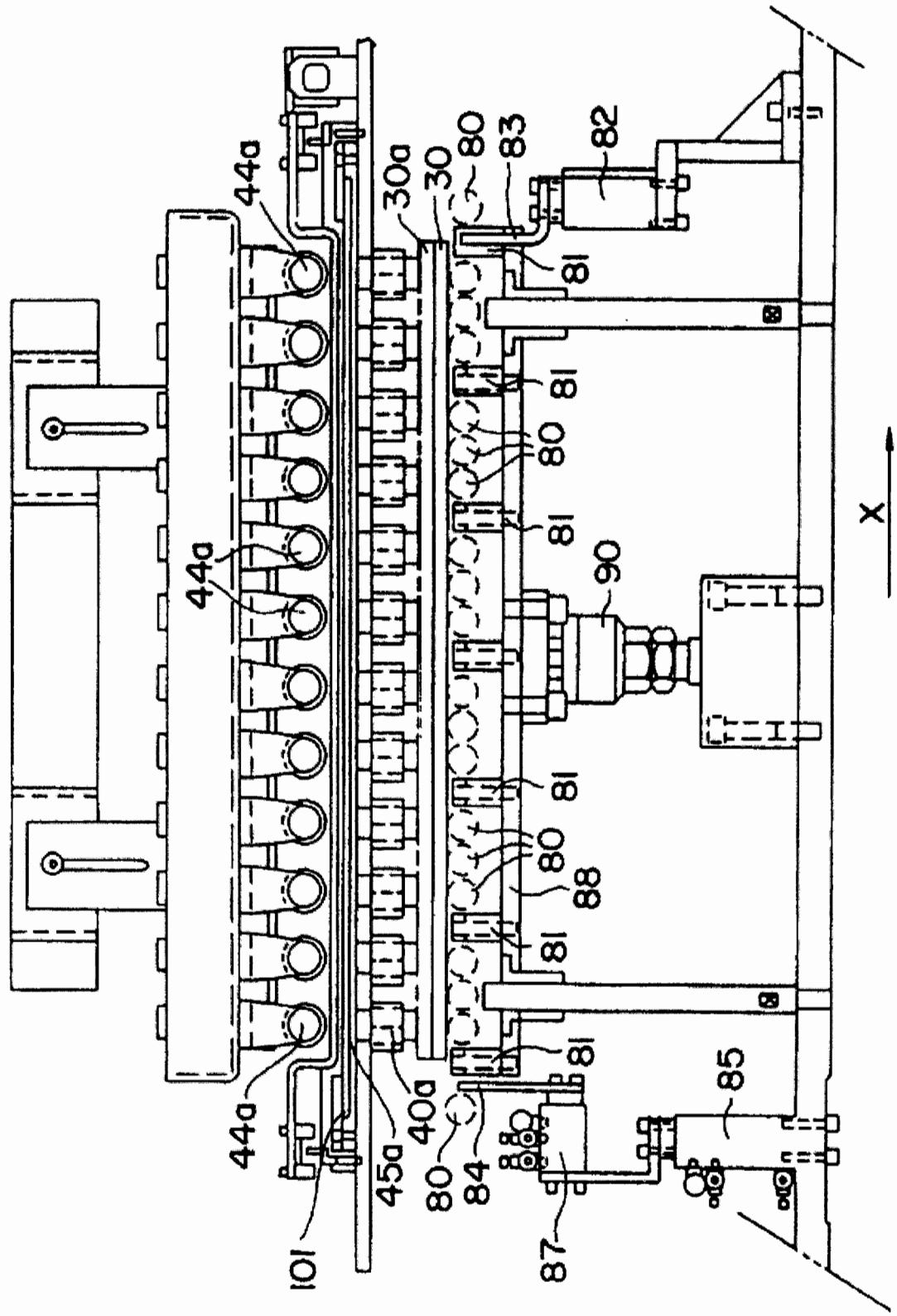
44a
44a
44a
30a
30
80
83
82
81
81
80
81
90
81
80
88
81
81
85
40a
45a
80
84
87
101
X

FIG. 11

