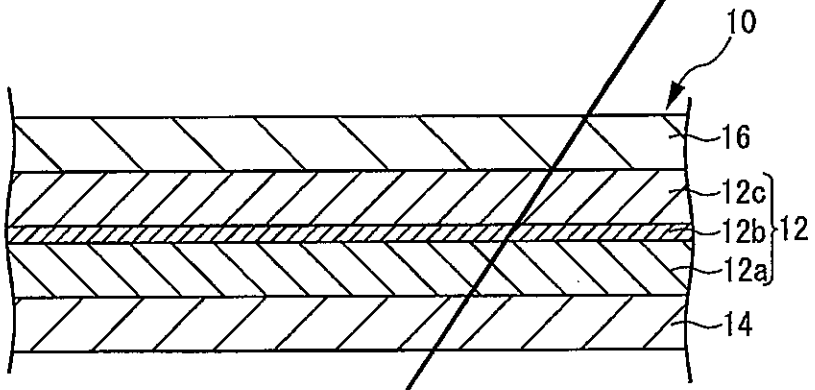

FIG. 1

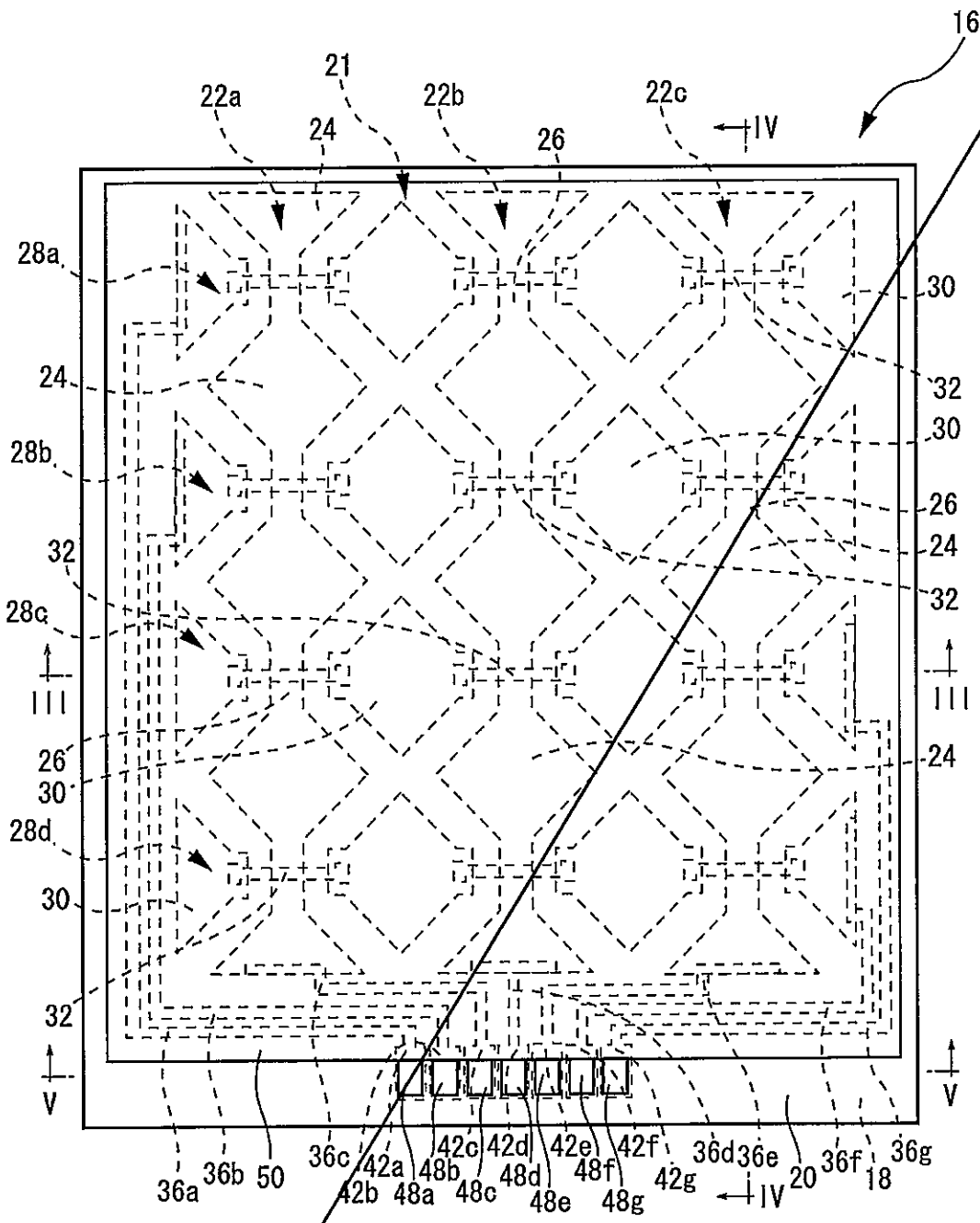
16
21
22a
22b
22c
24
26
IV
28a
30
24
32
28b
30
26
32
24
28c
32
III
III
26
24
30
28d
30
32
V
V
36a
36b
50
36c
42b
42a
48a
48b
42c
48c
42d
48d
42e
48e
48f
42f
48g
42g
36d
36e
IV
20
36f
18
36g

FIG. 2

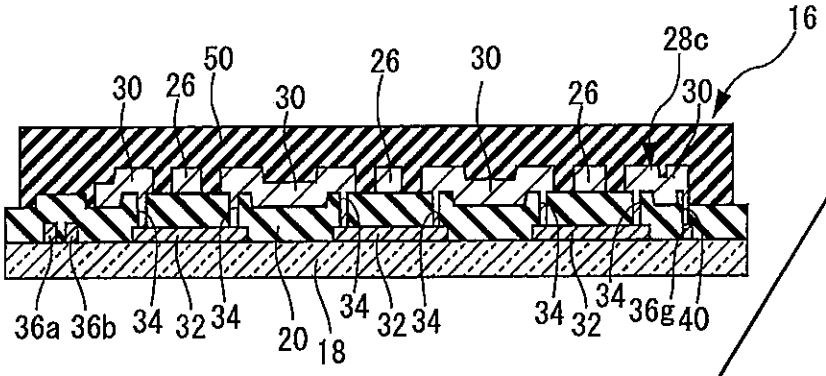
16
28c
50
26
30
30
26
30
26
30
36a
36b
34
32
34
20
18
34
32
34
34
32
34
36g
40

FIG. 3

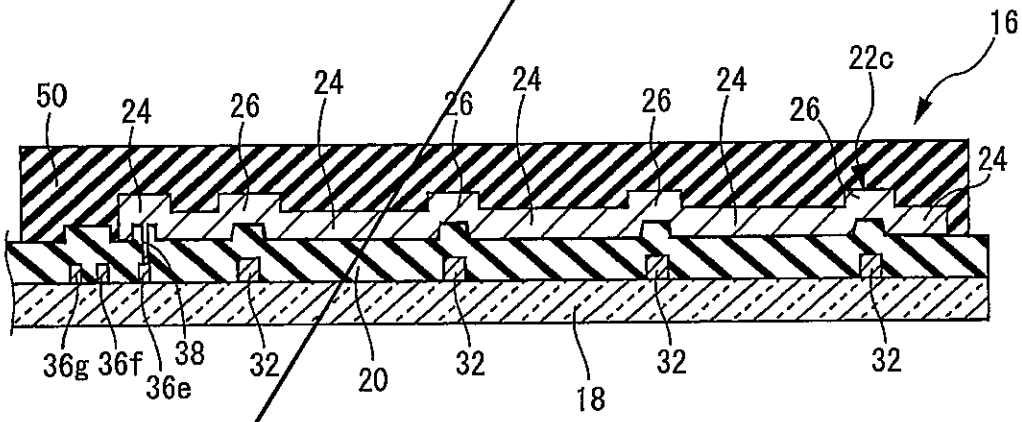
16
22c
50
24
26
24
26
24
26
24
26
24
36g
36f
36e
38
32
20
32
18
32
32

FIG. 4

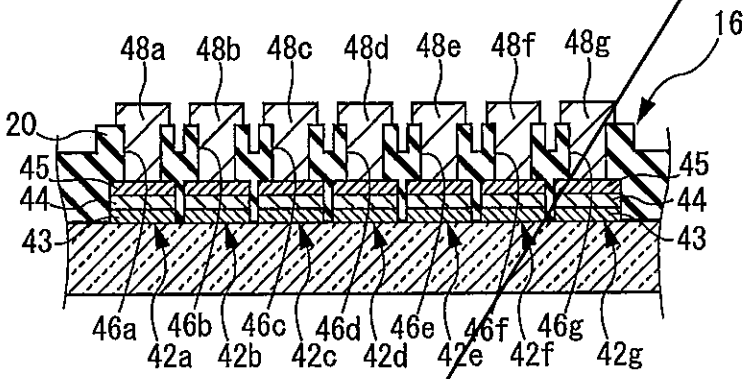
48a
48b
48c
48d
48e
48f
48g
16
20
45
44
43
45
44
43
46a
46b
46c
46d
46e
46f
46g
42a
42b
42c
42d
42e
42f
42g

FIG. 5

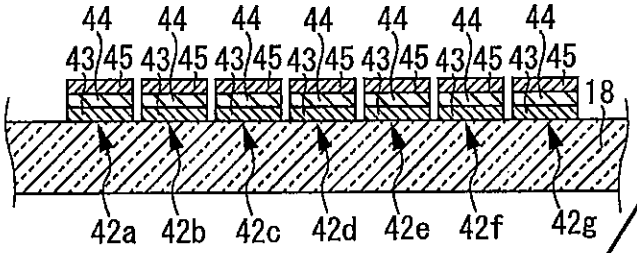
44
43
45
18
42a
42b
42c
42d
42e
42f
42g

FIG. 6A

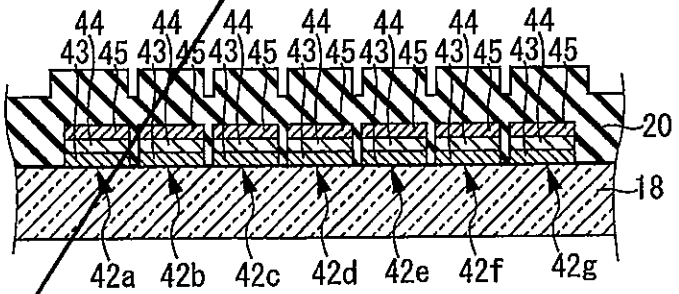
44
43
45
20
18
42a
42b
42c
42d
42e
42f
42g

FIG. 6B

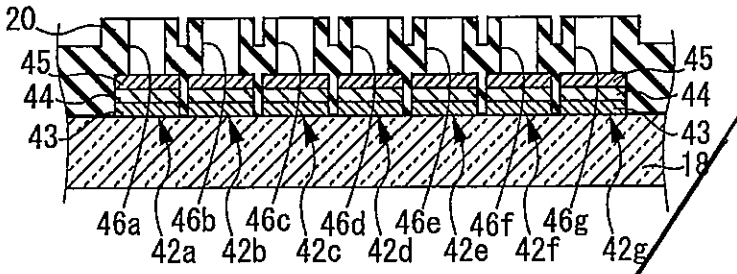
20
45
44
43
45
44
43
18
46a
46b
46c
46d
46e
46f
46g
42a
42b
42c
42d
42e
42f
42g

FIG. 6C

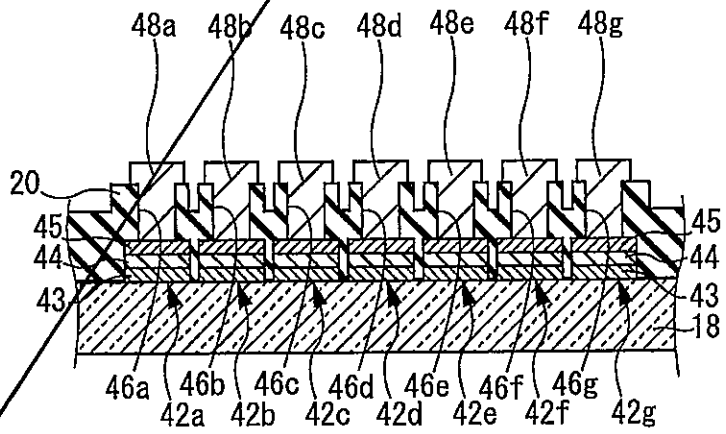
48a
48b
48c
48d
48e
48f
48g
20
45
44
43
45
44
43
18
46a
46b
46c
46d
46e
46f
46g
42a
42b
42c
42d
42e
42f
42g

FIG. 6D

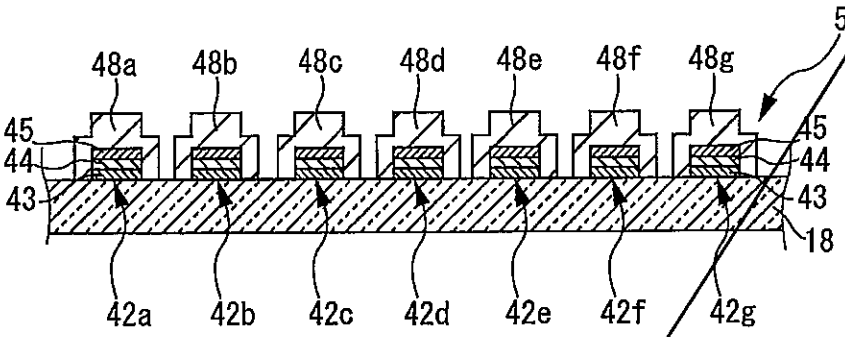
52
48a
48b
48c
48d
48e
48f
48g
45
44
43
45
44
43
18
42a
42b
42c
42d
42e
42f
42g

FIG. 7

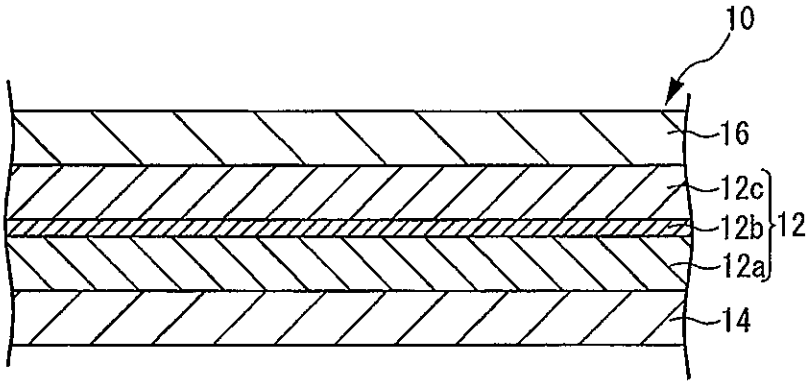

FIG. 1

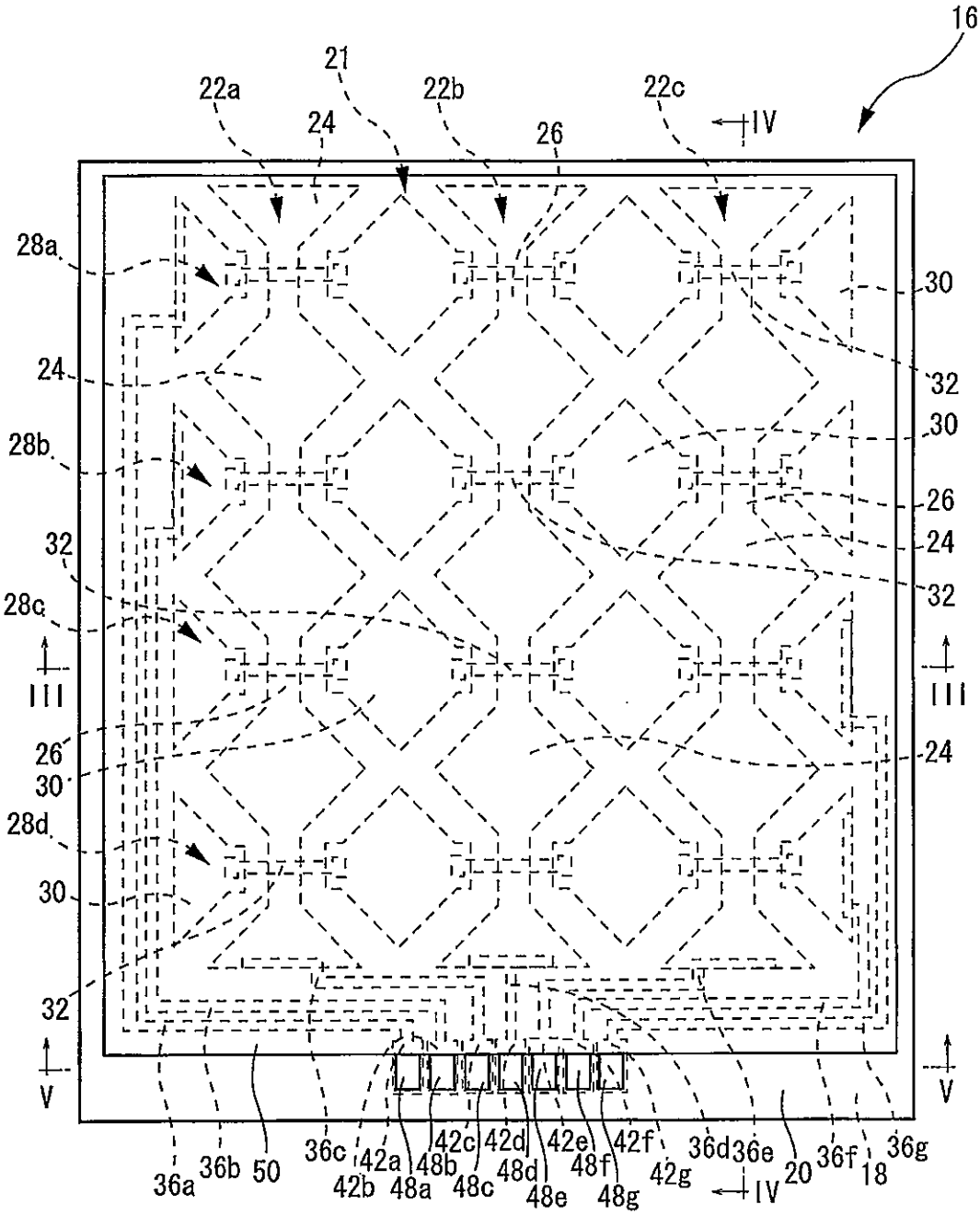
16
21
22a
22b
22c
IV
24
26
28a
30
24
32
28b
30
26
32
24
28c
32
III
III
26
24
30
28d
30
32
V
V
36a
36b
50
36c
42a
42b
48a
48b
42c
48c
42d
48d
48e
42e
48f
48g
42f
42g
IV
36d
36e
20
36f
18
36g

FIG. 2

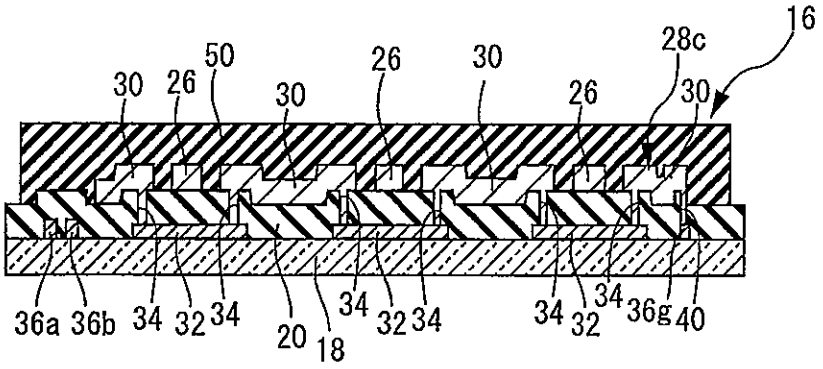
16
28c
50
26
30
30
26
30
26
30
36a
36b
34
32
34
20
18
34
32
34
34
32
34
36g
40

FIG. 3

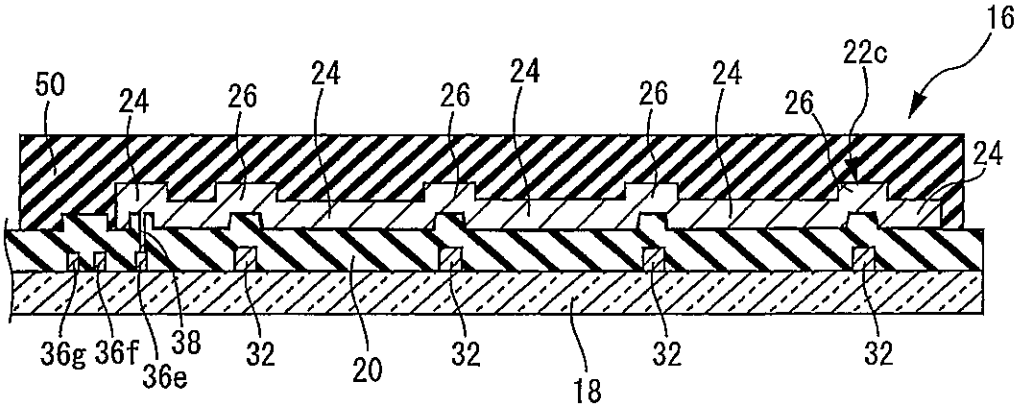
16
22c
50
24
26
24
26
24
26
24
26
24
36g
36f
36e
38
32
20
32
18
32
32

FIG. 4

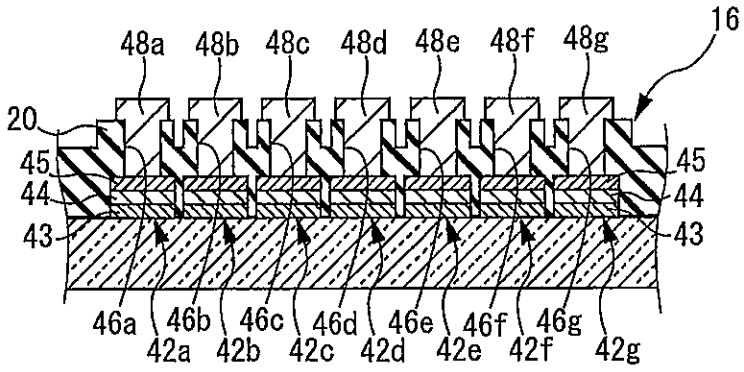
16
48a
48b
48c
48d
48e
48f
48g
20
45
44
43
45
44
43
46a
46b
46c
46d
46e
46f
46g
42a
42b
42c
42d
42e
42f
42g

FIG. 5

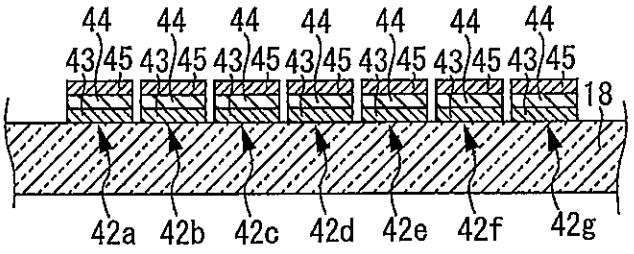
44
43
45
18
42a
42b
42c
42d
42e
42f
42g

FIG. 6A

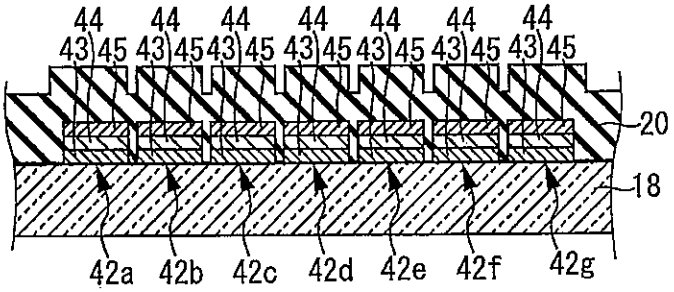
44
43
45
20
18
42a
42b
42c
42d
42e
42f
42g

FIG. 6B

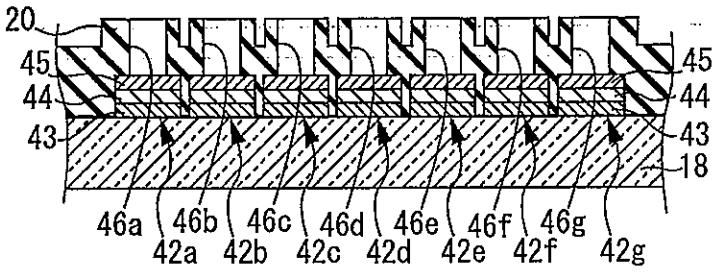
20
45
44
43
45
44
43
18
46a
46b
46c
46d
46e
46f
46g
42a
42b
42c
42d
42e
42f
42g

FIG. 6C

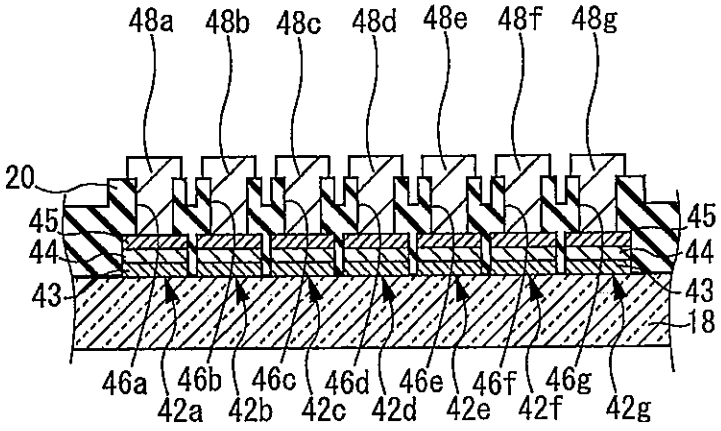
48a
48b
48c
48d
48e
48f
48g
20
45
44
43
45
44
43
18
46a
46b
46c
46d
46e
46f
46g
42a
42b
42c
42d
42e
42f
42g

FIG. 6D

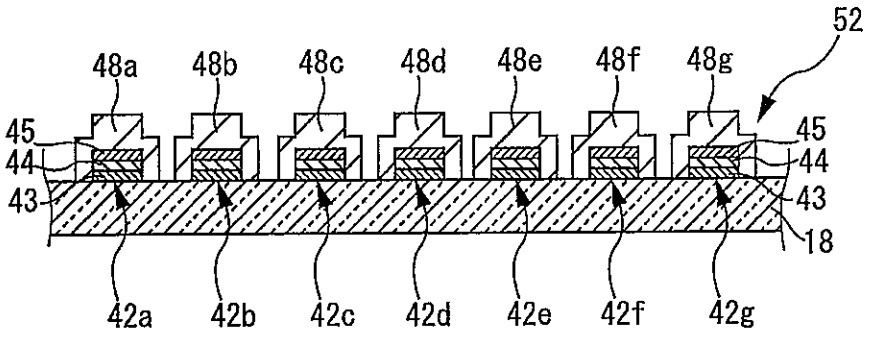
52
48a
48b
48c
48d
48e
48f
48g
45
44
43
45
44
43
18
42a
42b
42c
42d
42e
42f
42g

FIG. 7