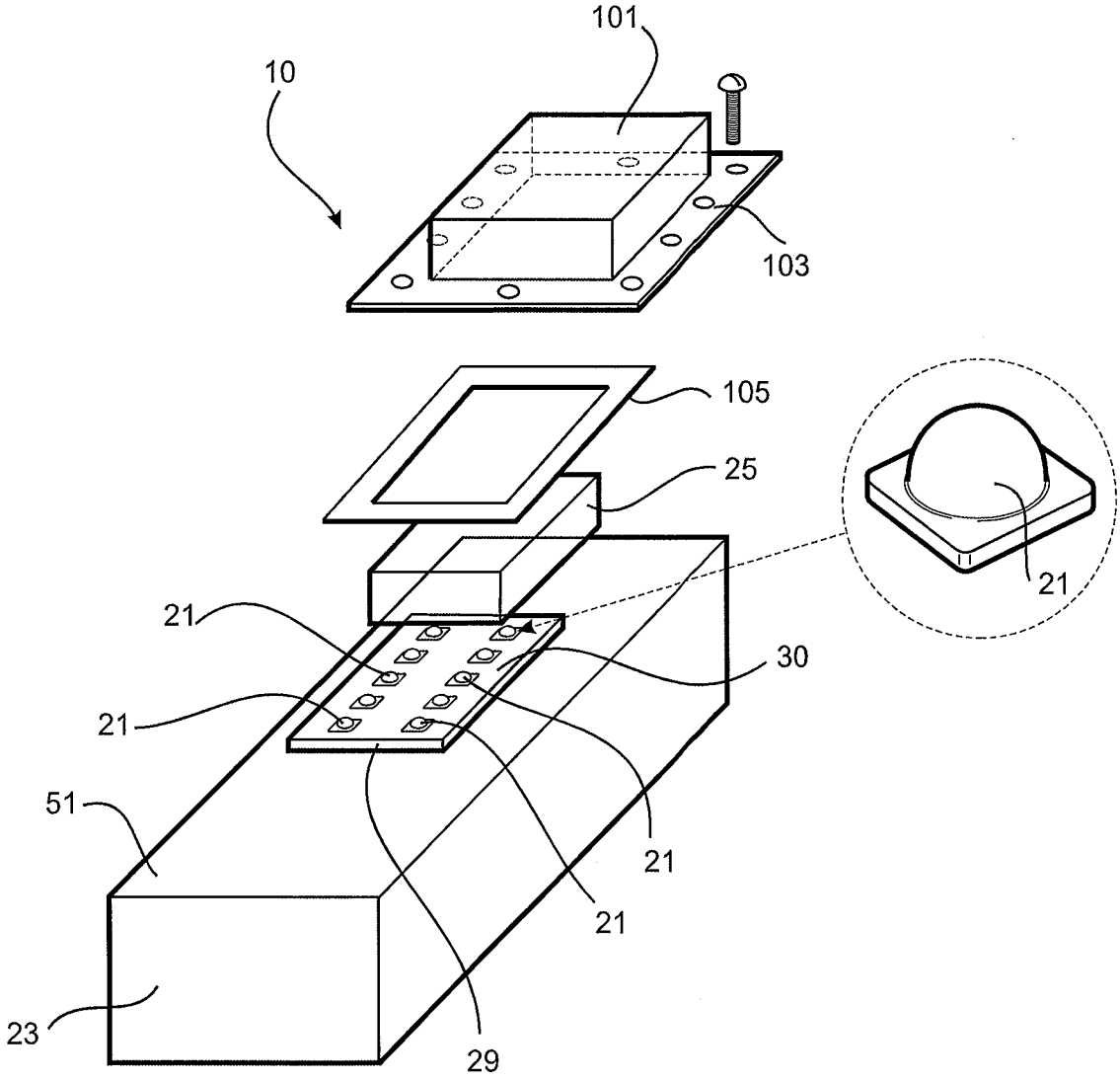

Fig. 2

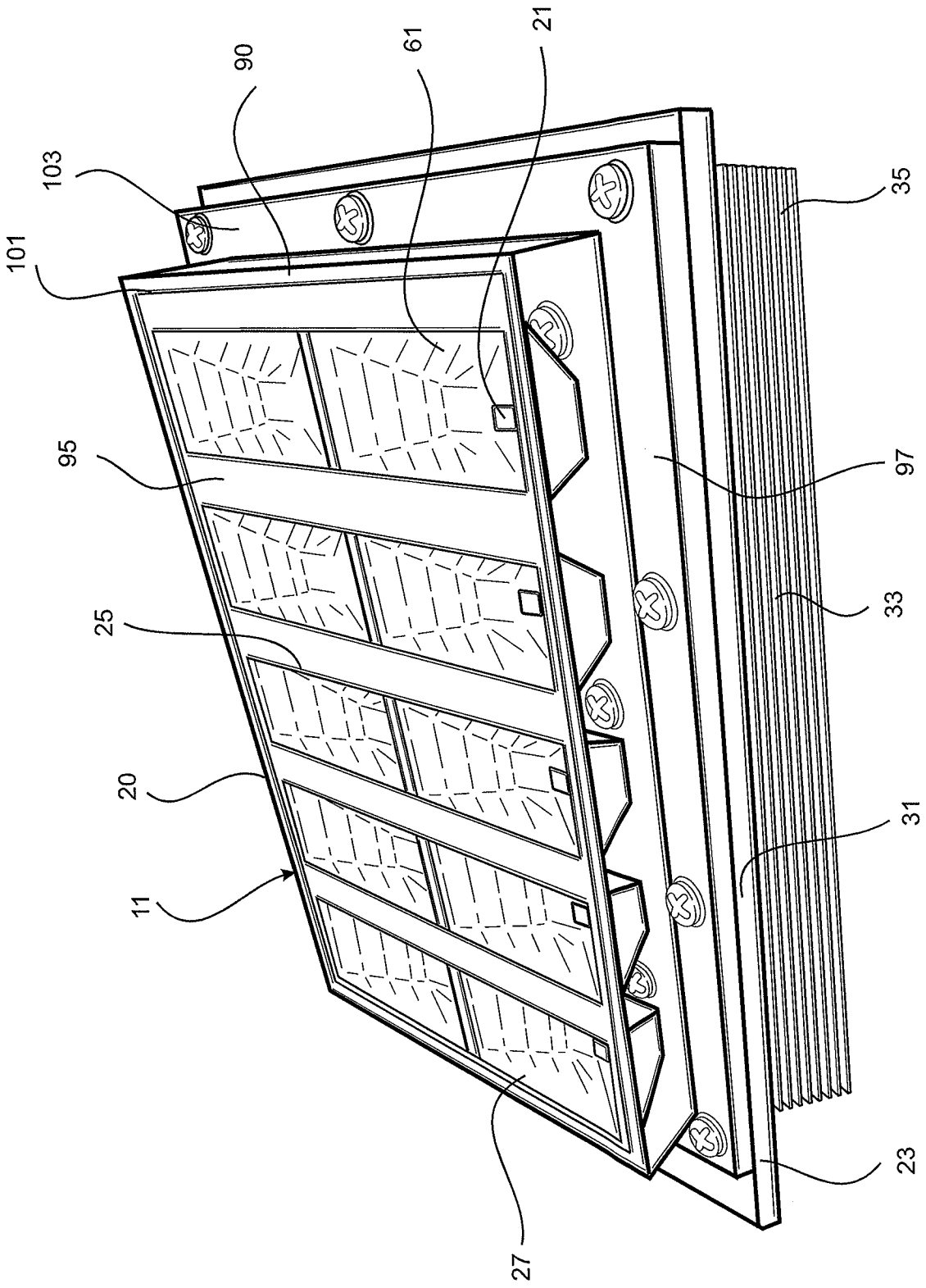

Fig. 3

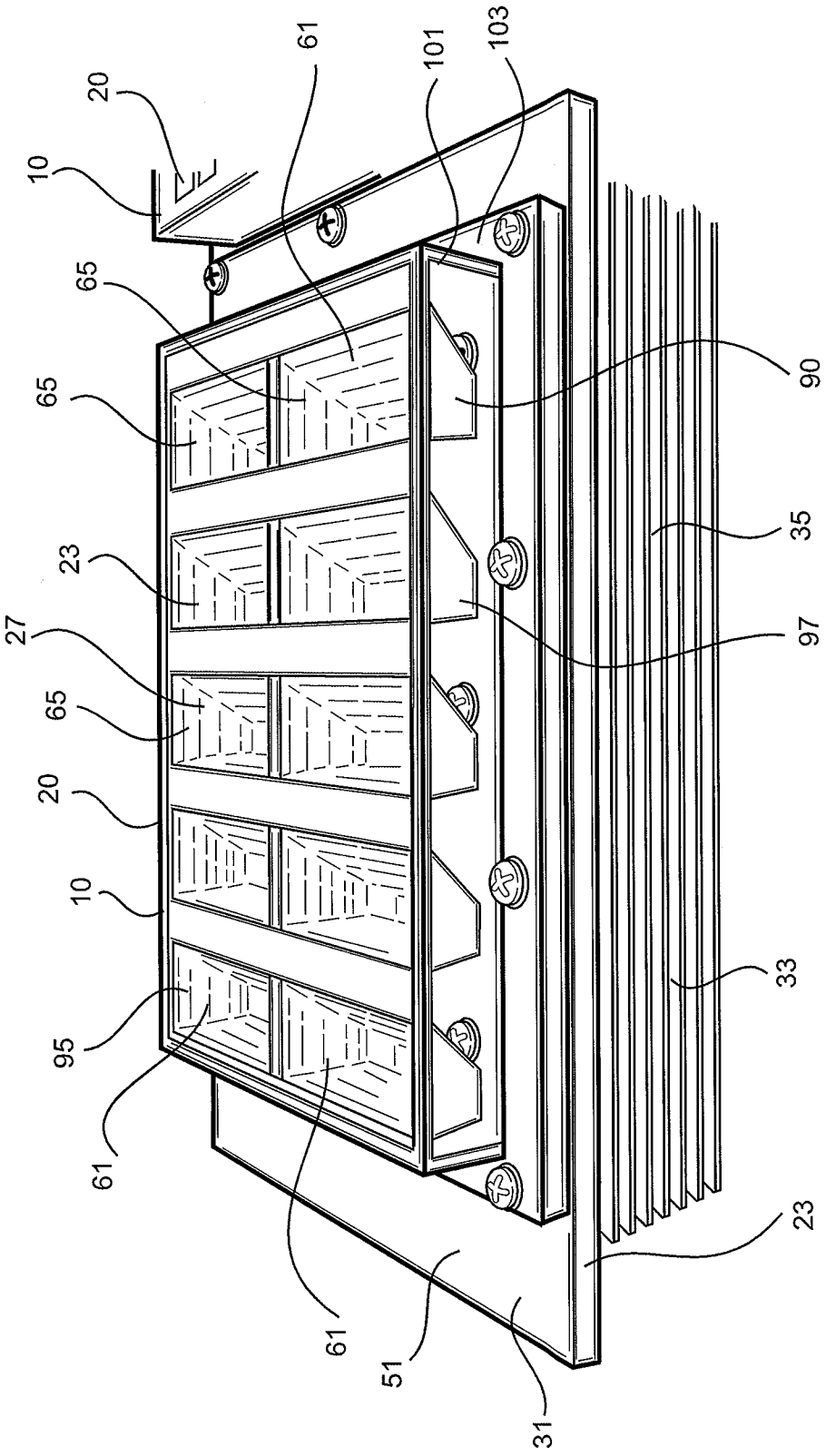

Fig. 4

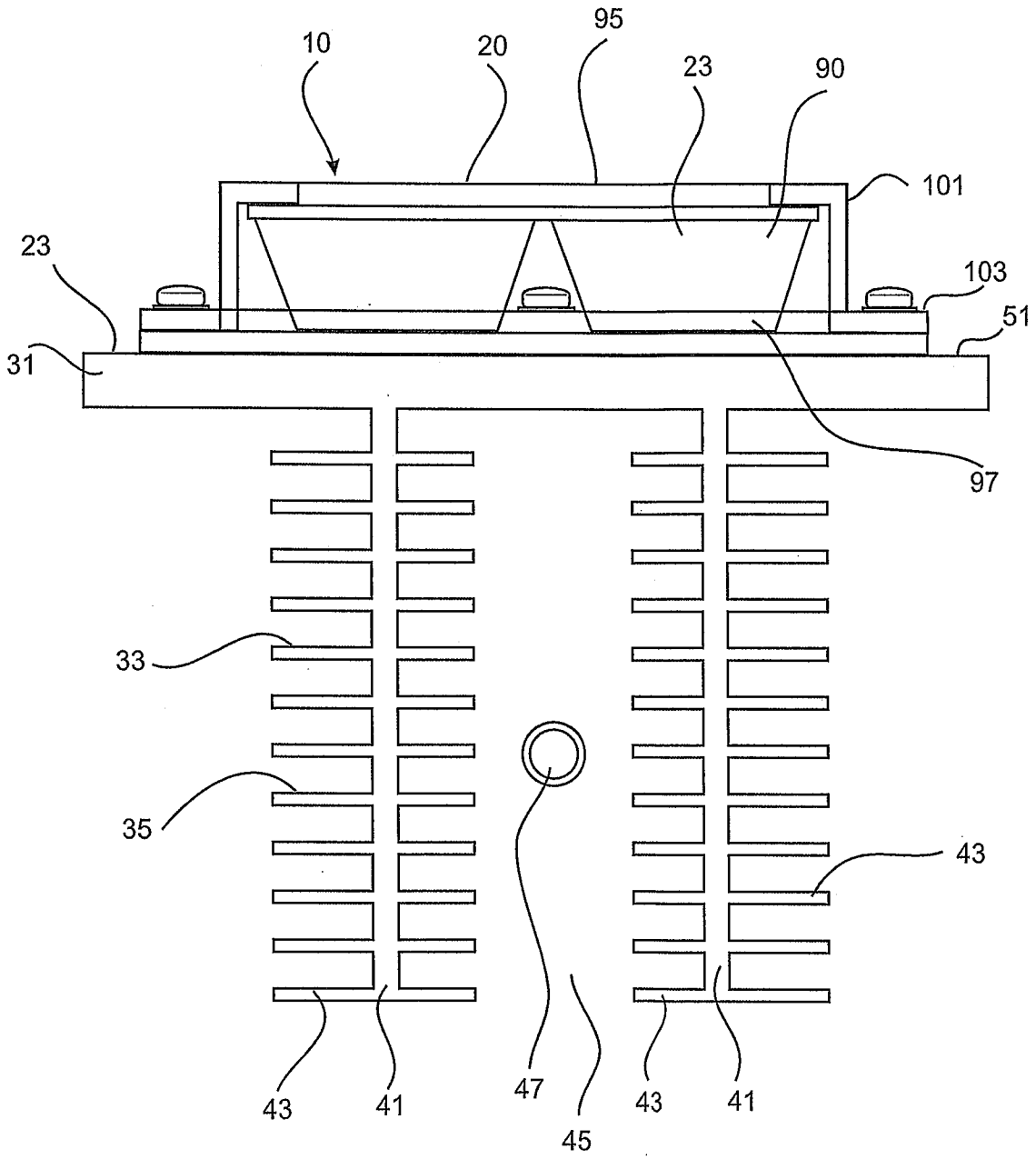

Fig. 5

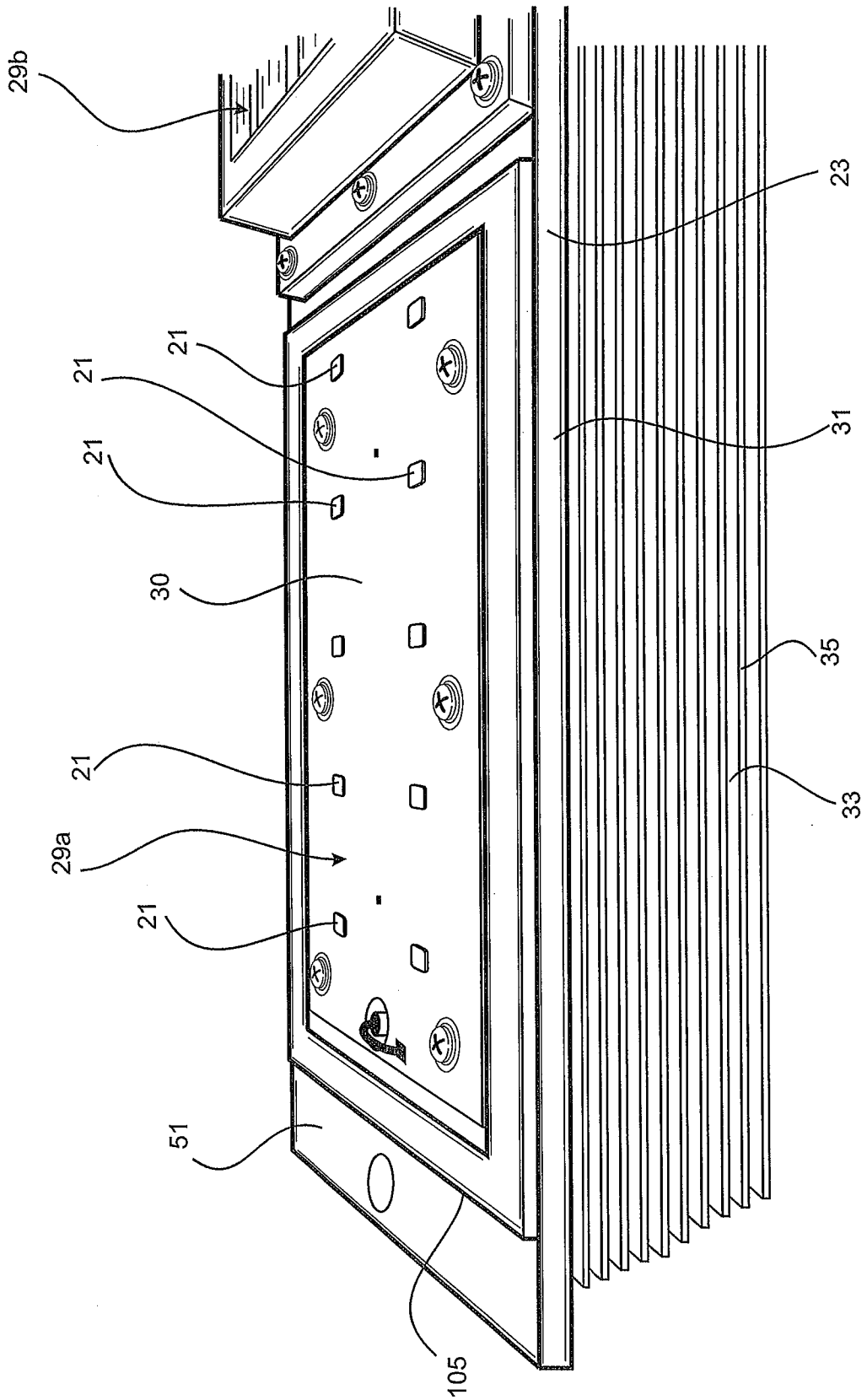

Fig. 6

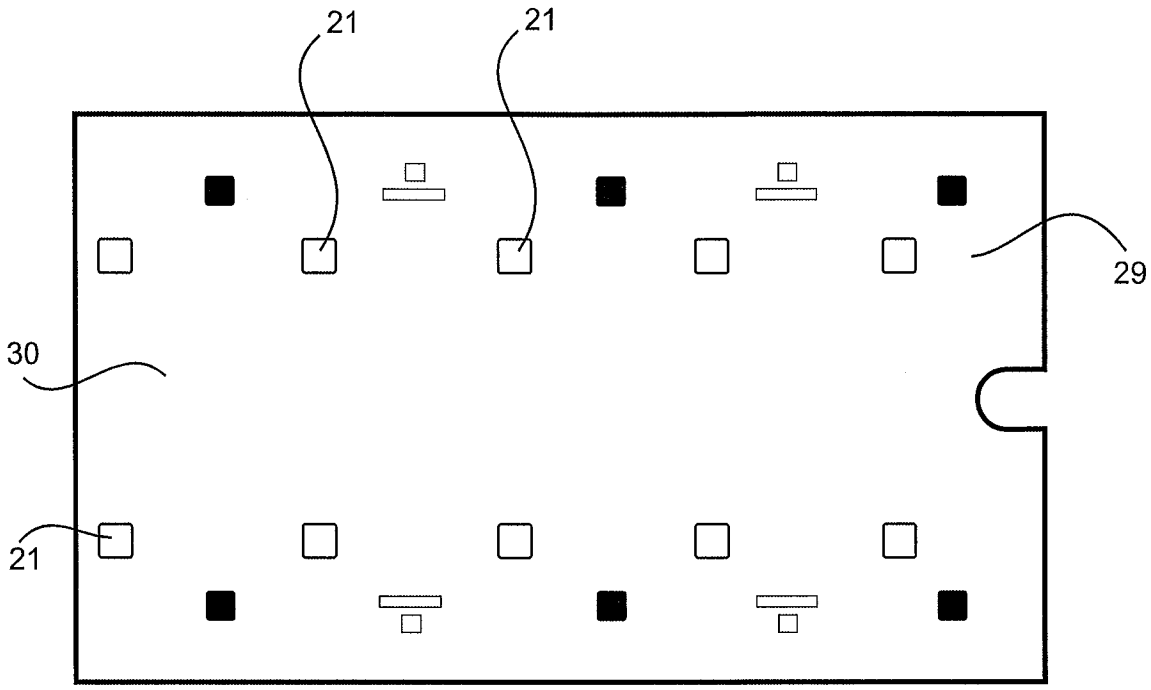

Fig. 7

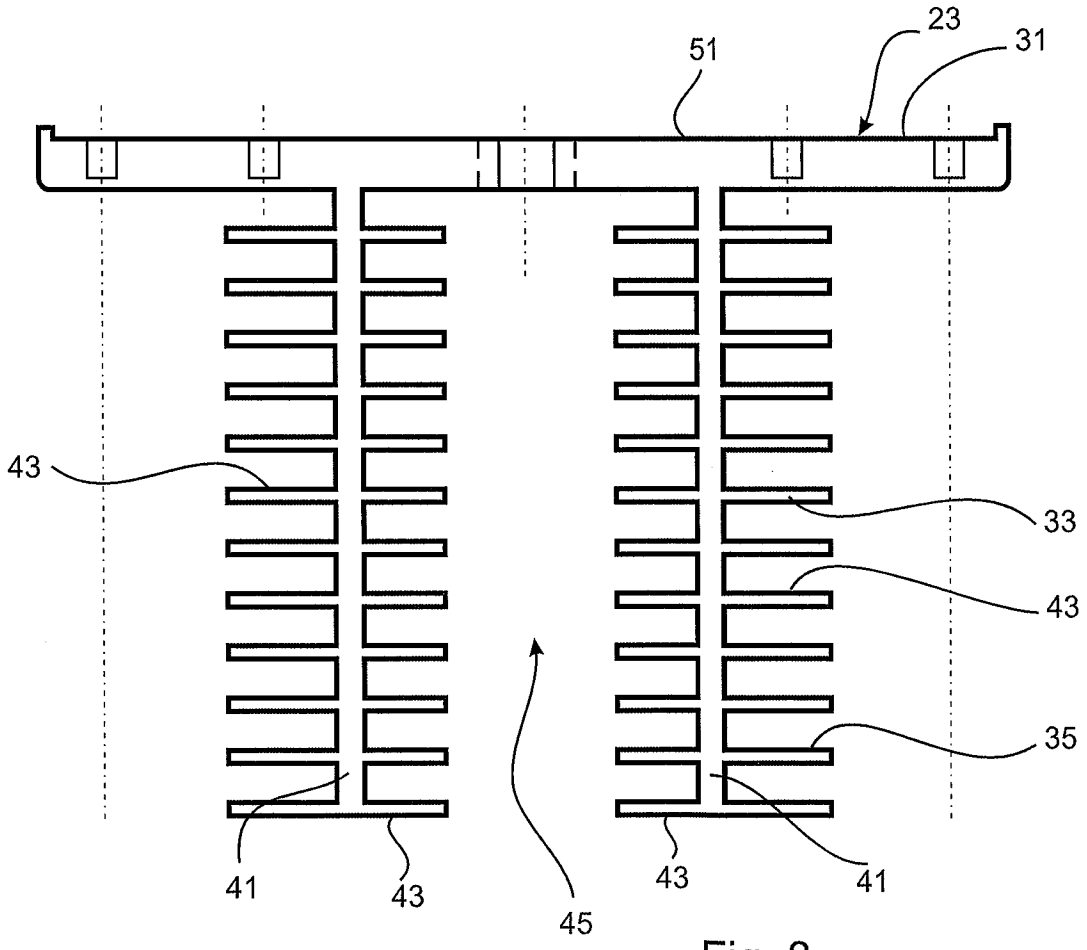

Fig. 8

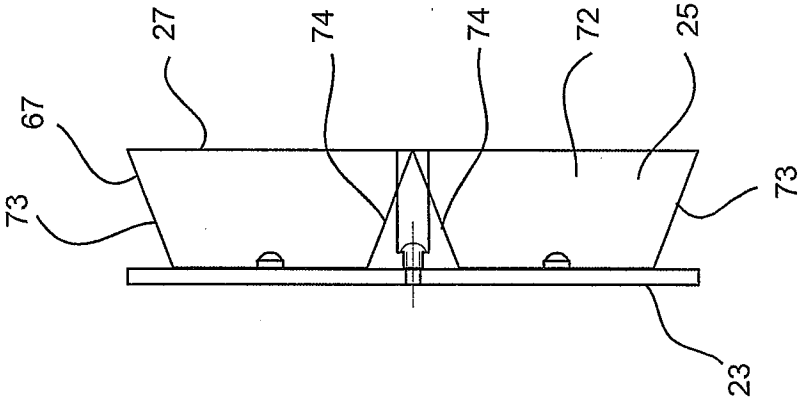

Fig. 15

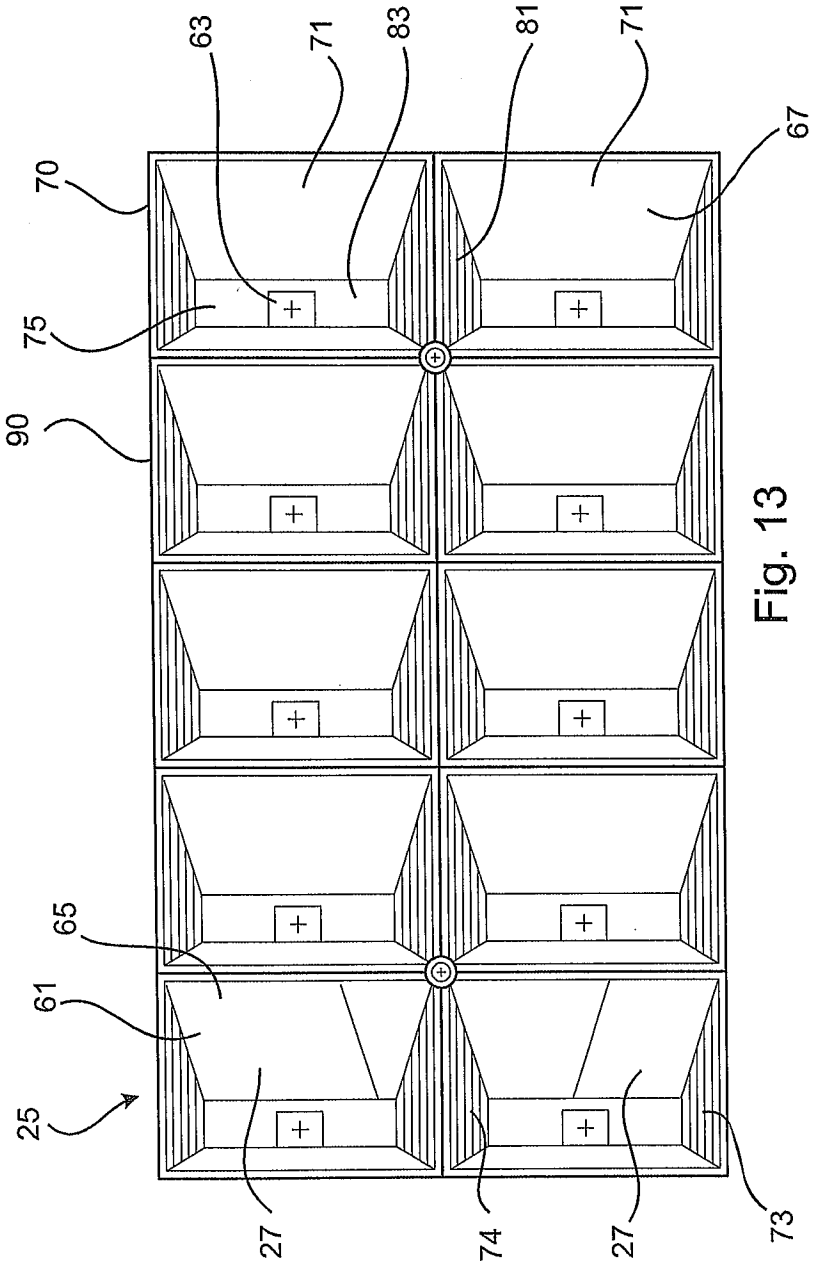

Fig. 13

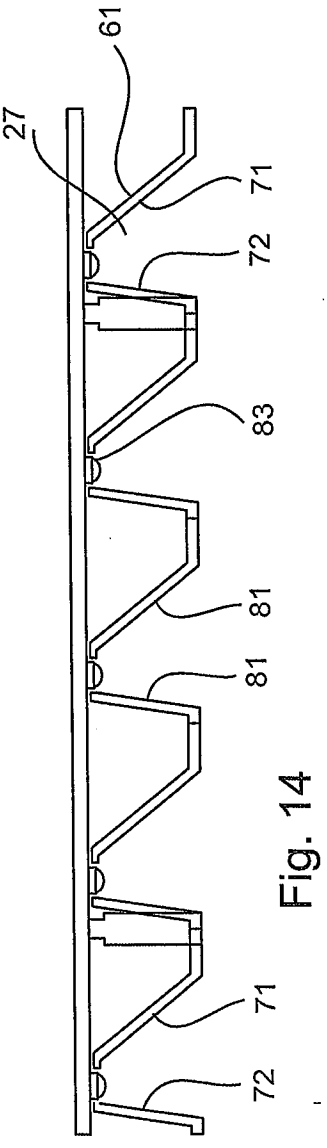

Fig. 14

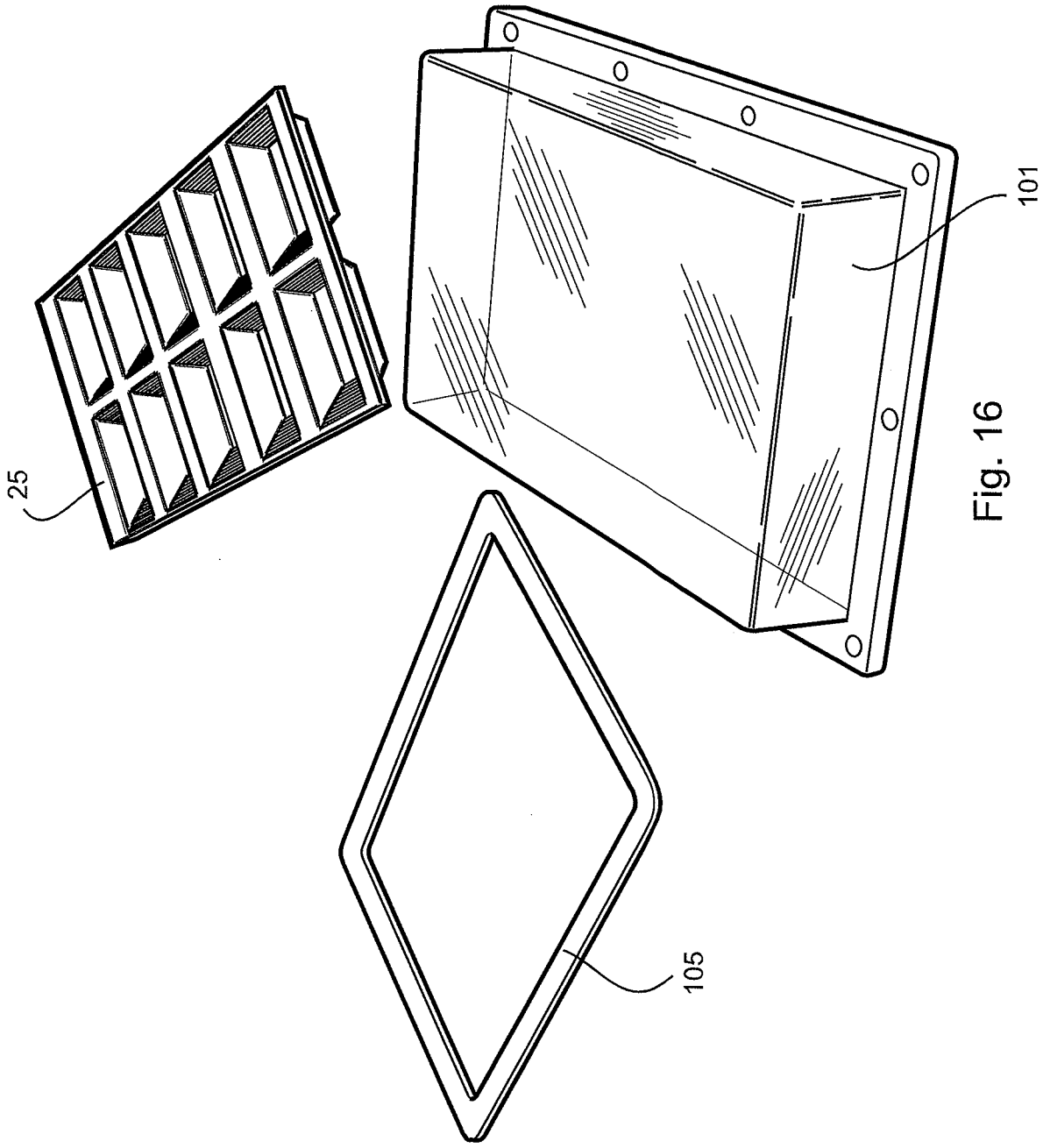

Fig. 16

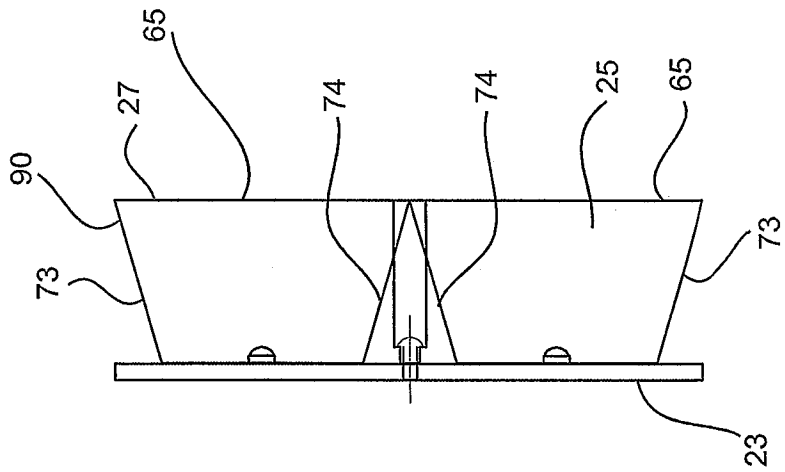

Fig. 21

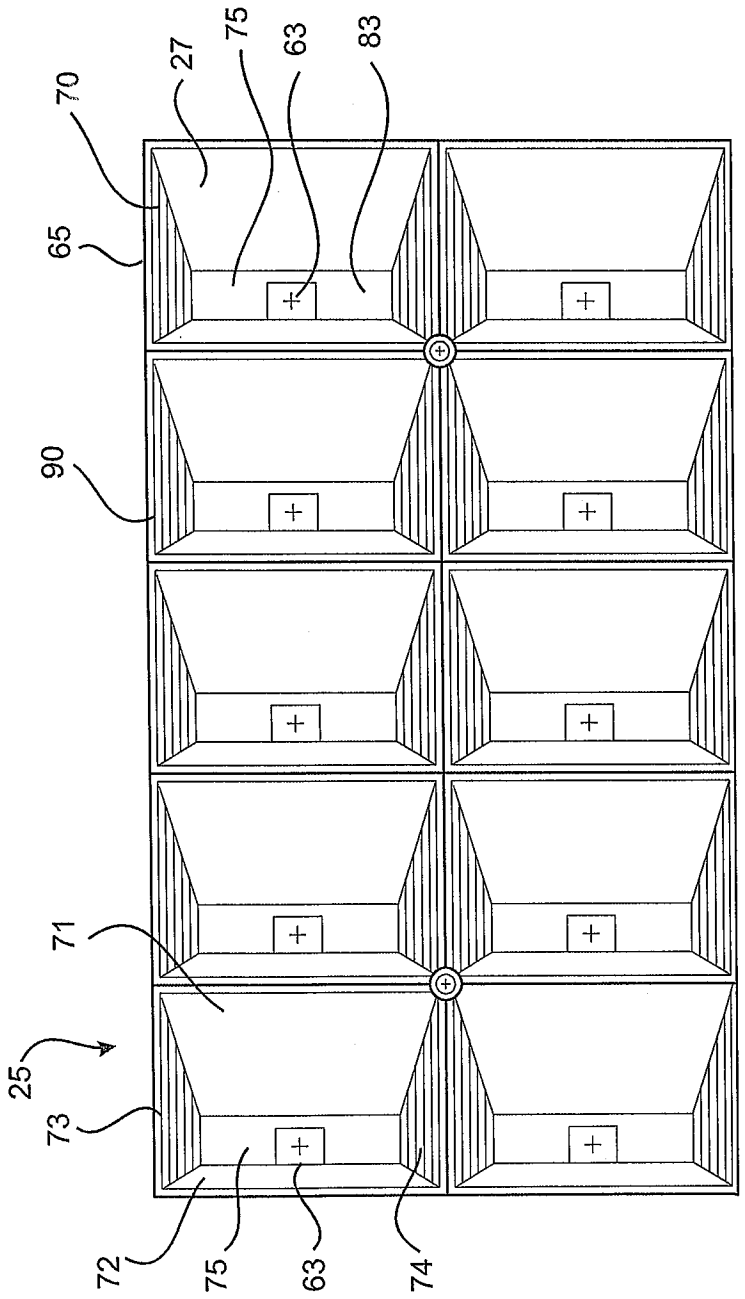

Fig. 19

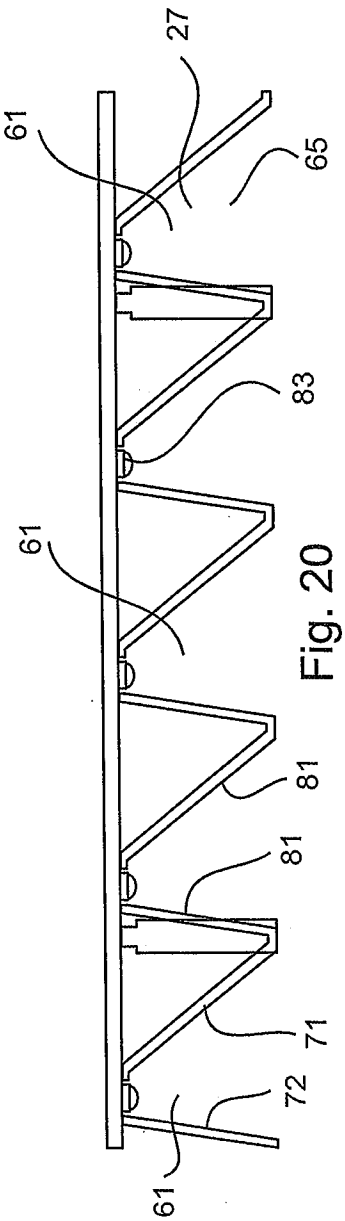

Fig. 20