(12) SOLICITUD INTERNACIONAL PUBLICADA EN VIRTUD DEL TRATADO DE COOPERACIÓN EN MATERIA DE PATENTES (PCT)

(19) Organización Mundial de la Propiedad Intelectual
Oficina internacional

(43) Fecha de publicación internacional
7 de Febrero de 2002 (07.02.2002)

PCT

(10) Número de Publicación Internacional
WO 02/10061 A1

(51) Clasificación Internacional de Patentes[7]: B67D 1/00

(21) Número de la solicitud internacional: PCT/MX01/00055

(22) Fecha de presentación internacional:
2 de Agosto de 2001 (02.08.2001)

(25) Idioma de presentación: español

(26) Idioma de publicación: español

(30) Datos relativos a la prioridad:
09/630,921 2 de Agosto de 2000 (02.08.2000) US

(71) Solicitante e
(72) Inventor: **LOPEZ ORDAZ, Oscar Raul** [MX/MX]; Puerto Cortez 913, Residencial Riviera, San Nicolás de los Garza, Nuevo León 66490 (MX).

(74) Mandatarios: **VELA ARELLANO, Miguel Angel** etc.; Avenida José Peón y Contreras #2323, Contry Sol, 5to Sector, Guadalupe, Nuevo León 67174 (MX).

(81) Estados designados *(nacional)*: AE, AG, AL, AU, BA, BB, BG, BR, BZ, CA, CN, CO, CR, CU, CZ, DM, DZ, EC, EE, GD, GE, HR, HU, ID, IL, IN, IS, JP, KP, KR, LC, LK, LR, LT, LV, MA, MG, MK, MN, MX, NO, NZ, PL, RO, SG, SI, SK, TT, UA, UZ, VN, YU, ZA.

(84) Estados designados *(regional)*: patente ARIPO (GH, GM, KE, LS, MW, MZ, SD, SL, SZ, TZ, UG, ZW), patente euroasiática (AM, AZ, BY, KG, KZ, MD, RU, TJ, TM), patente europea (AT, BE, CH, CY, DE, DK, ES, FI, FR, GB, GR, IE, IT, LU, MC, NL, PT, SE, TR), patente OAPI (BF, BJ, CF, CG, CI, CM, GA, GN, GQ, GW, ML, MR, NE, SN, TD, TG).

*[Continúa en la página siguiente]*

(54) Title: LIQUID COOLING SYSTEM

(54) Título: SISTEMA ENFRIADOR DE LIQUIDOS

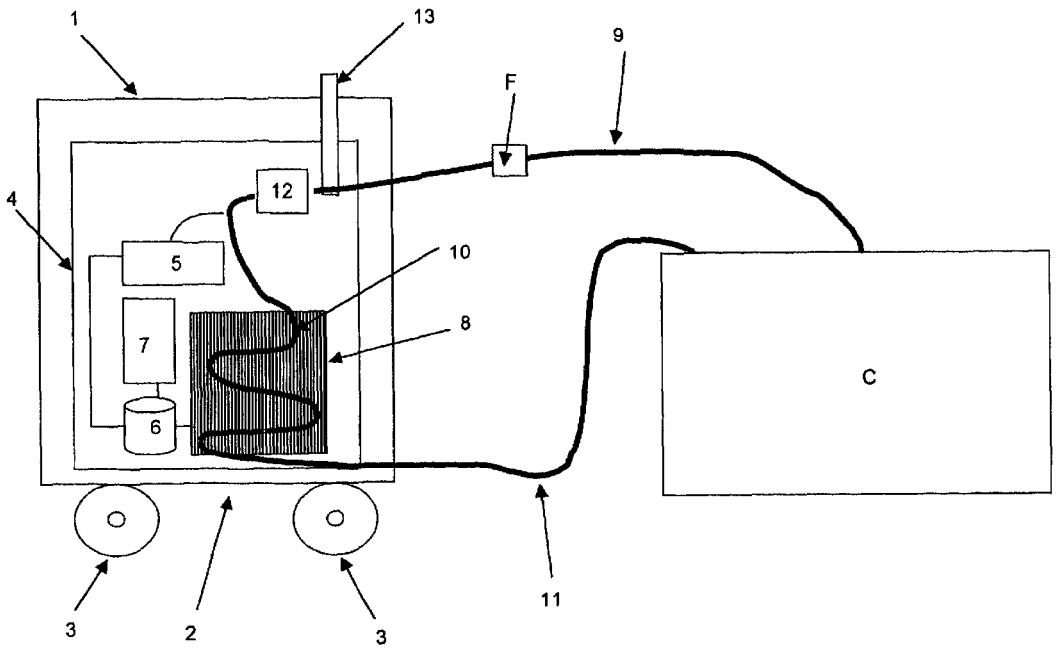


(57) **Abstract:** The invention relates to a portable liquid cooling system that includes disinfecting means. Said system can be used to cool and disinfect the liquid in any container and comprises: a refrigerating unit; a flexible plastic hose traversing said refrigerating unit and including a liquid intake section and a liquid return section; a pump connected to the flexible plastic hose and a venturi pipe connected to the flexible hose to proportion a bactericidal substance into the liquid and container, in addition to a liquids filter to remove any solid or dirt from the liquid.

*[Continúa en la página siguiente]*

WO 02/10061 A1

**Publicada:**
— *con informe de búsqueda internacional*

*Para códigos de dos letras y otras abreviaturas, véase la sección "Guidance Notes on Codes and Abbreviations" que aparece al principio de cada número regular de la Gaceta del PCT.*

**(57) Resumen:** Un sistema enfriador de líquidos portátil que incluye medios de desinfección, el cual puede ser usado para enfriar y desinfectar el líquido de cualquier tipo de contenedor, comprendiendo: una unidad de refrigeración, una manguera de plástico flexible que pasa a través de dicha unidad de refrigeración, y que incluye una sección de admisión de líquido y una sección de retorno de líquido, una bomba conectada a la manguera de plástico flexible y un tubo venturi conectado a la manguera flexible para dosificar una sustancia bactericida al líquido y contenedor y un filtro para líquidos para retirar cualquier sólido o suciedad del líquido.