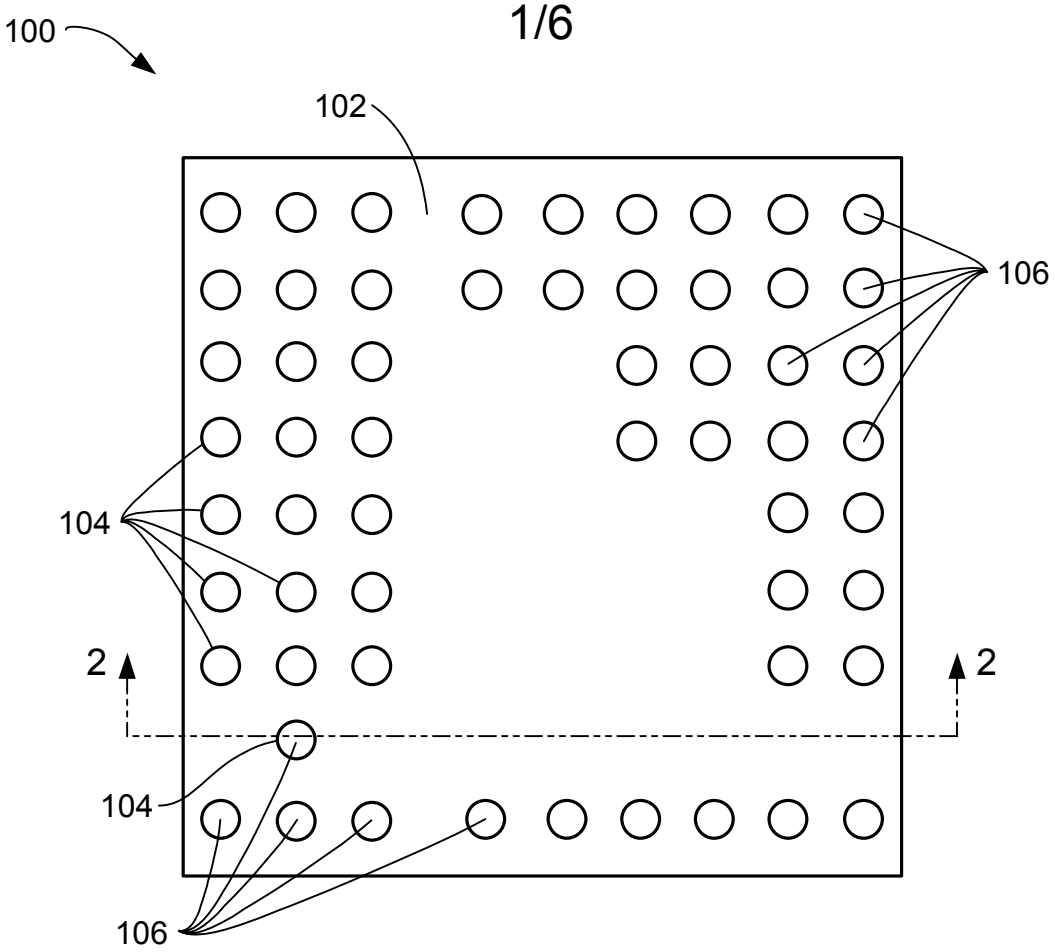

FIG. 1

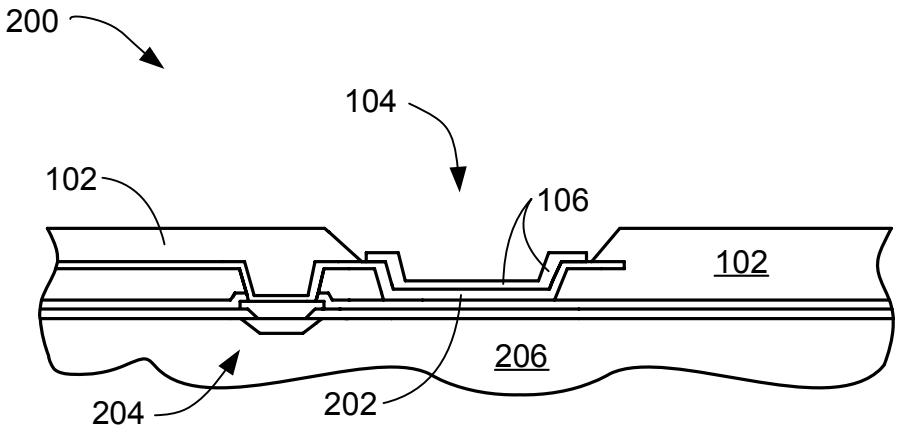

FIG. 2

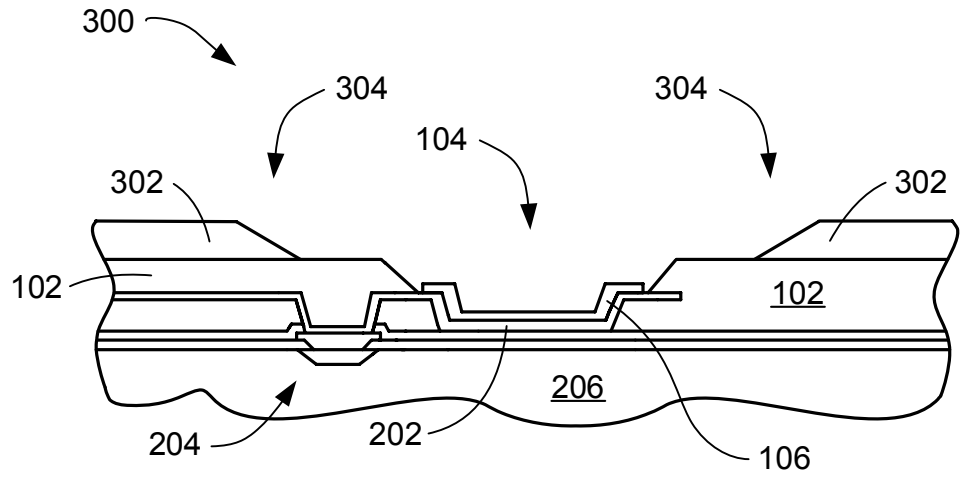
300
304
304
104
302
302
102
102
206
204
202
106

FIG. 3

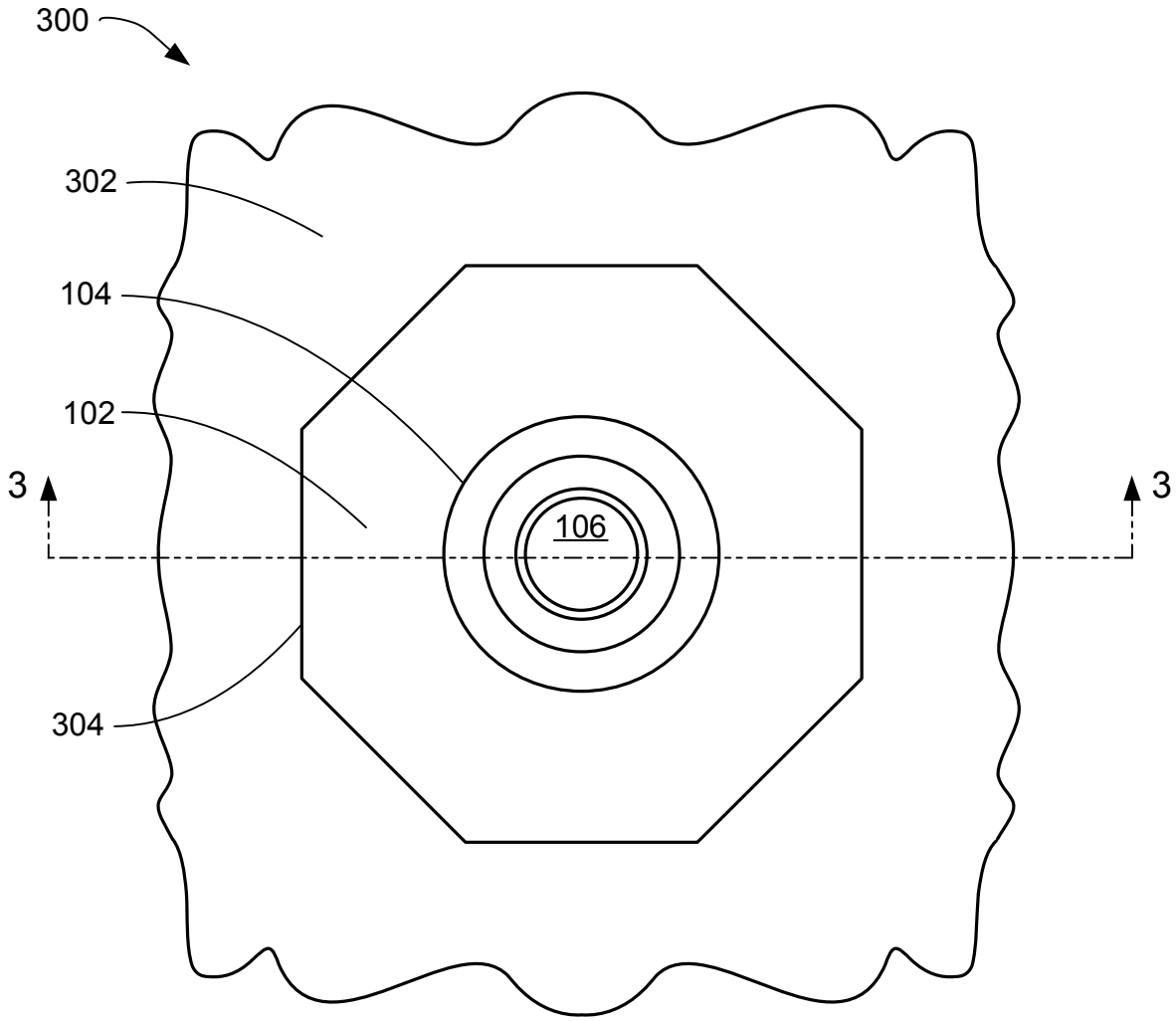
300
302
104
102
3
3
106
304

FIG. 4

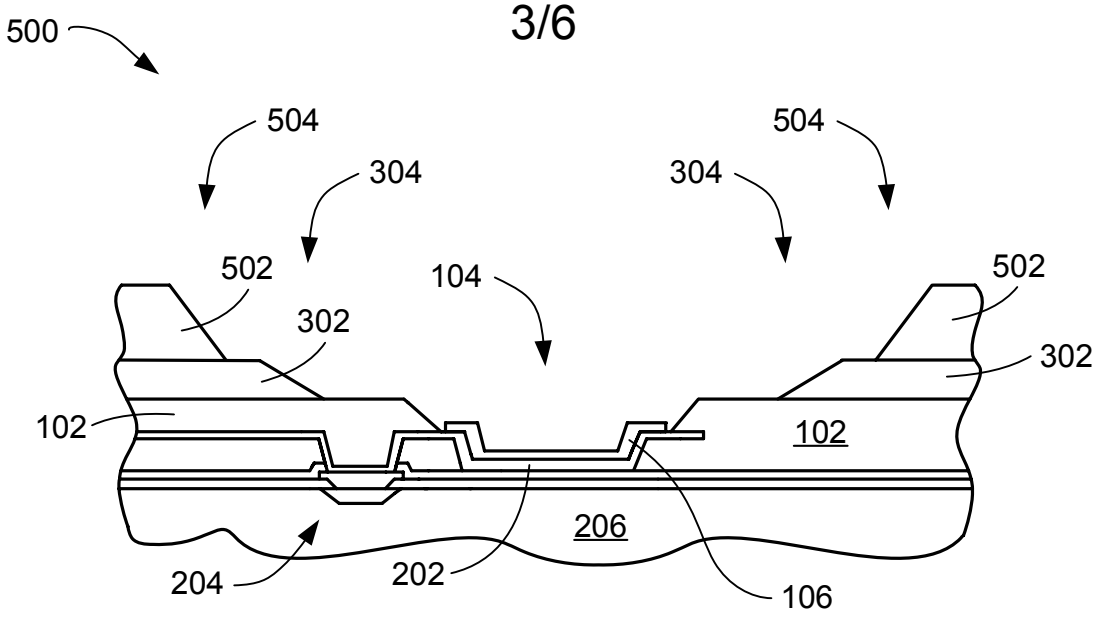
500
504
504
304
304
502
104
502
302
302
102
102
206
204
202
106

FIG. 5

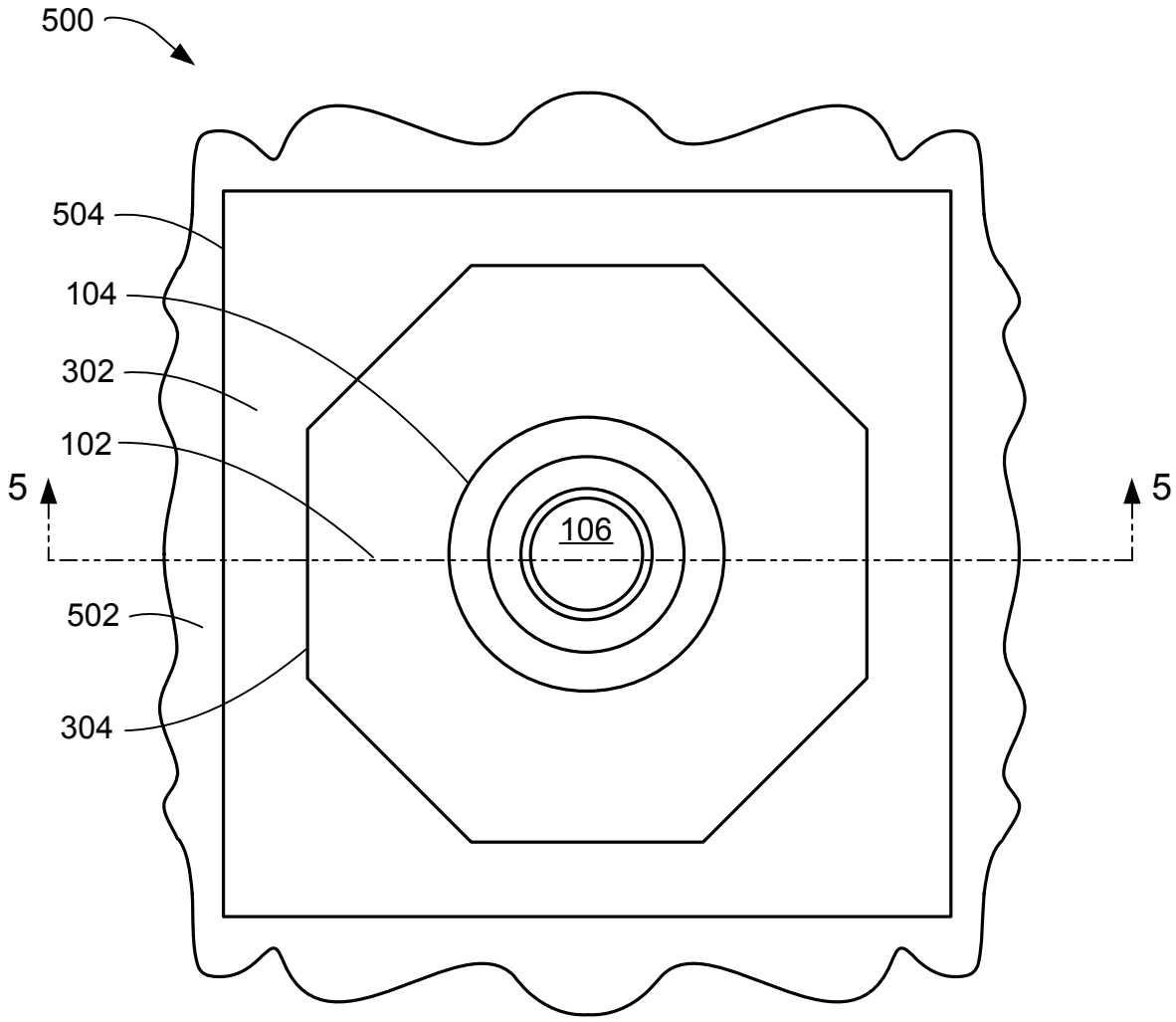
500
504
104
302
102
5
5
106
502
304

FIG. 6

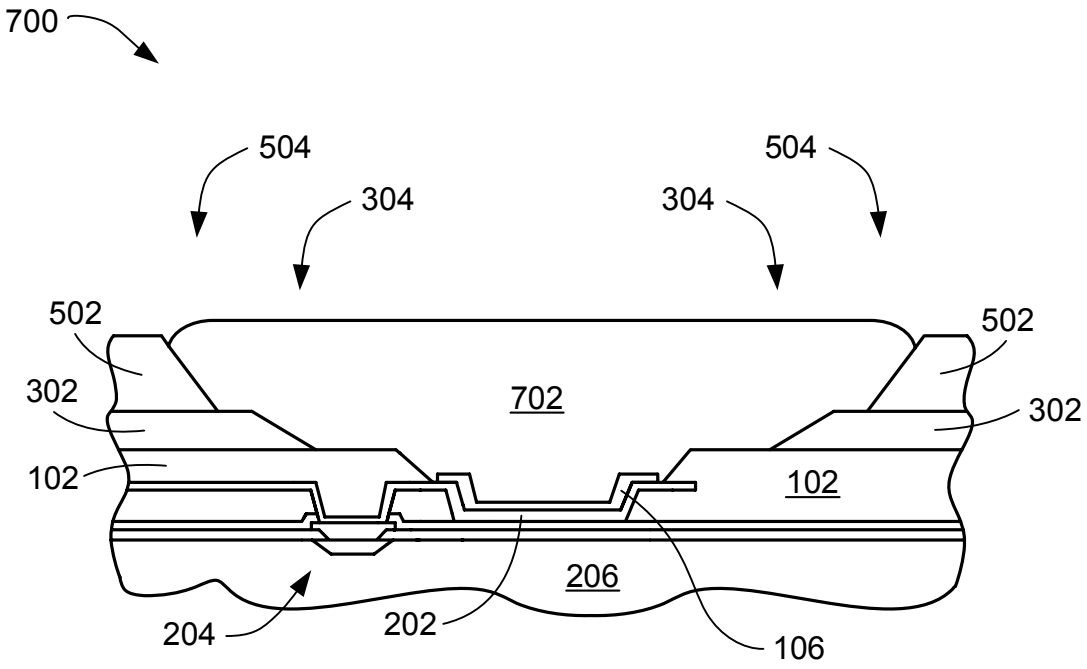
700
504
504
304
304
502
502
302
702
302
102
102
206
204
202
106

FIG. 7

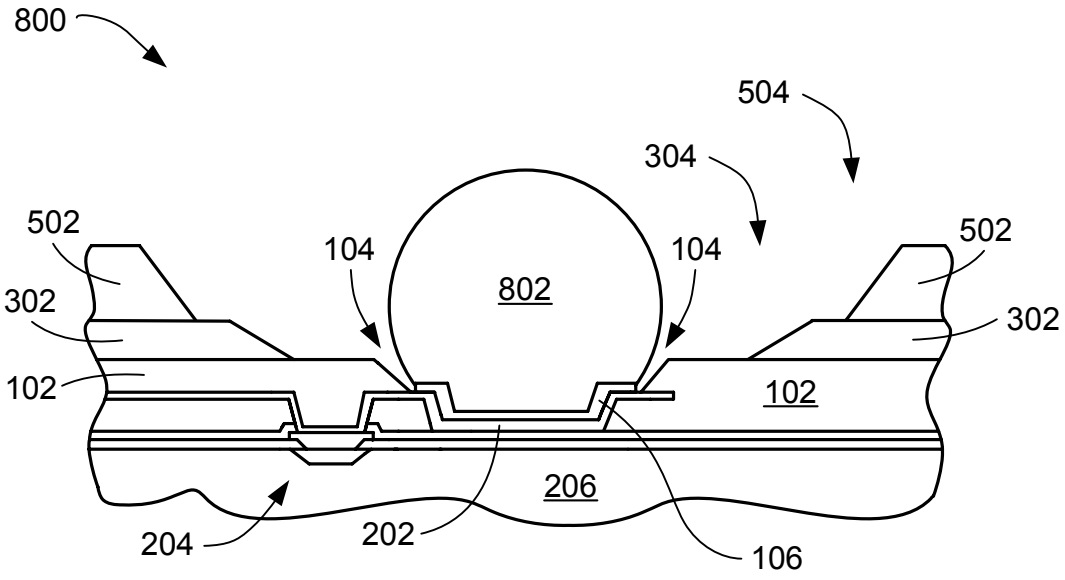
800
504
304
502
502
104
104
802
302
302
102
102
206
204
202
106

FIG. 8

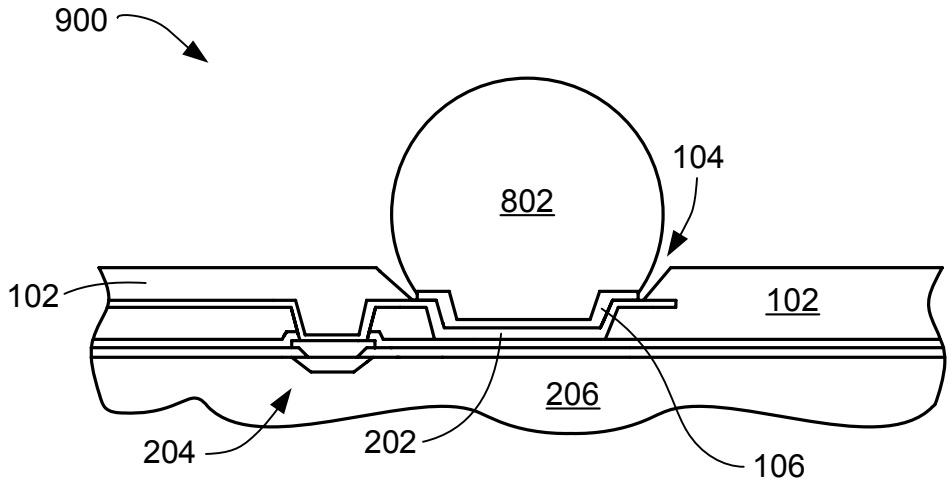

FIG. 9

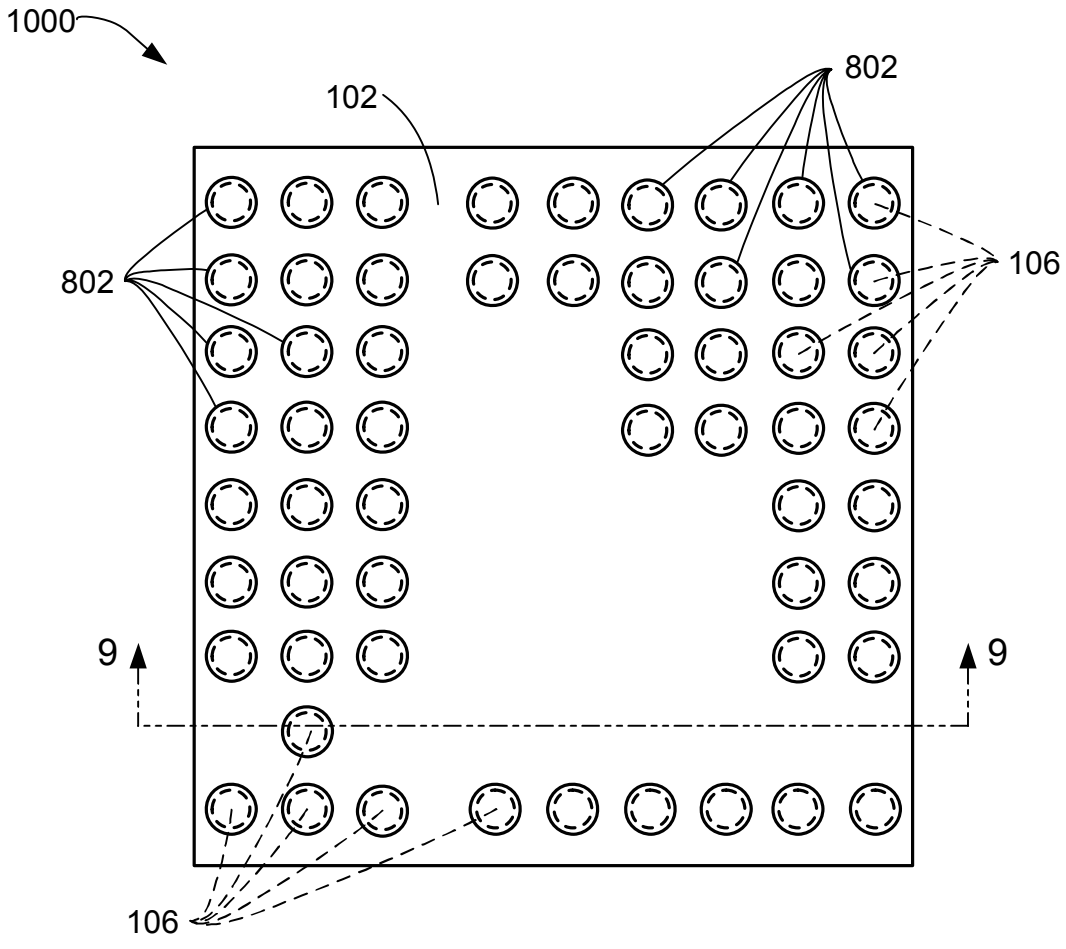

FIG. 10

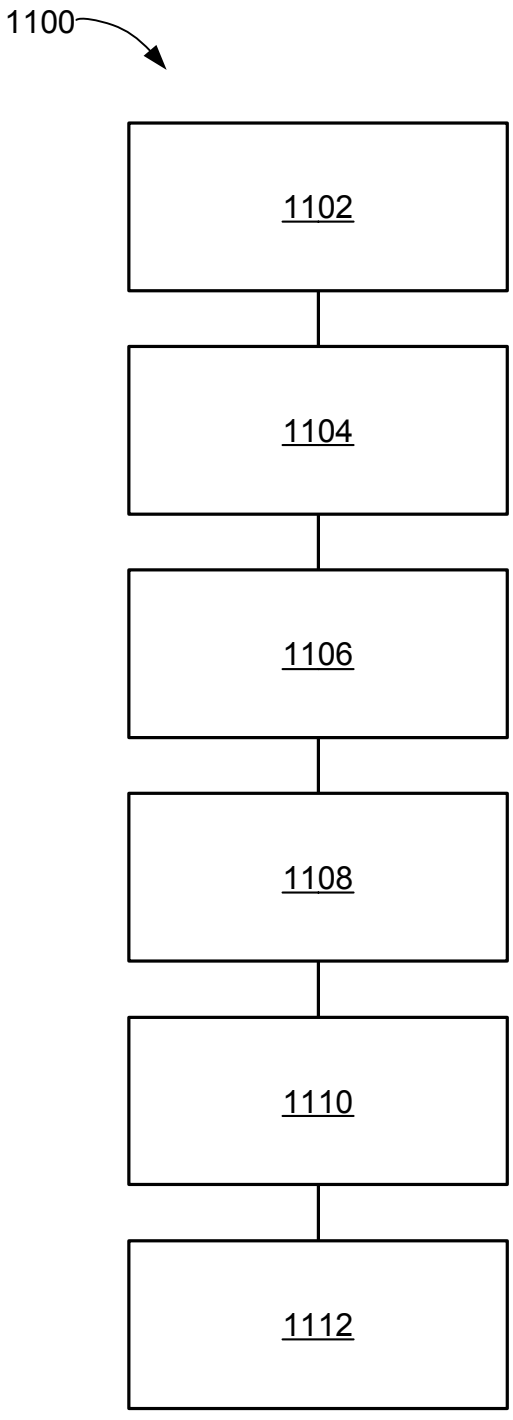

FIG. 11