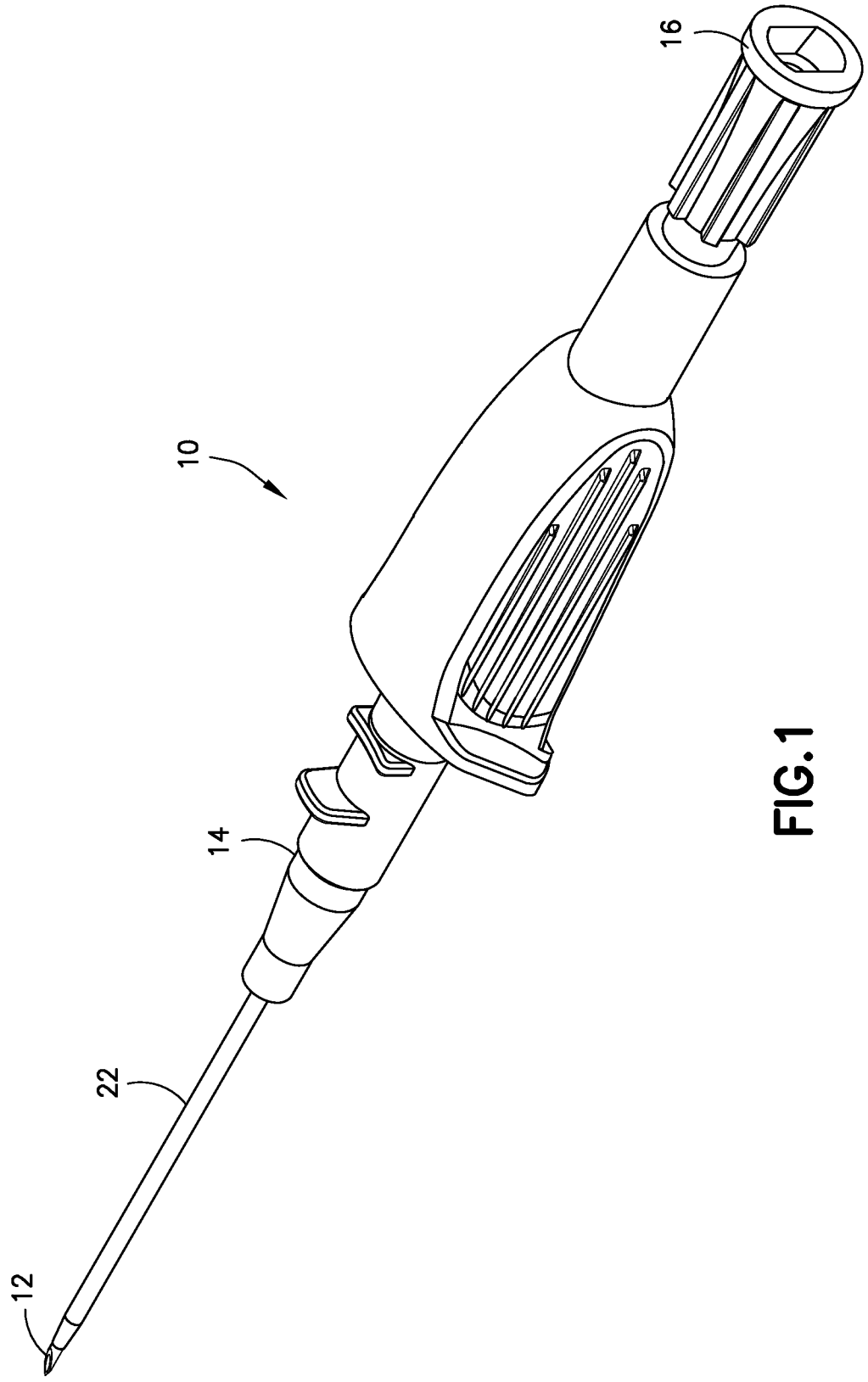

FIG. 1

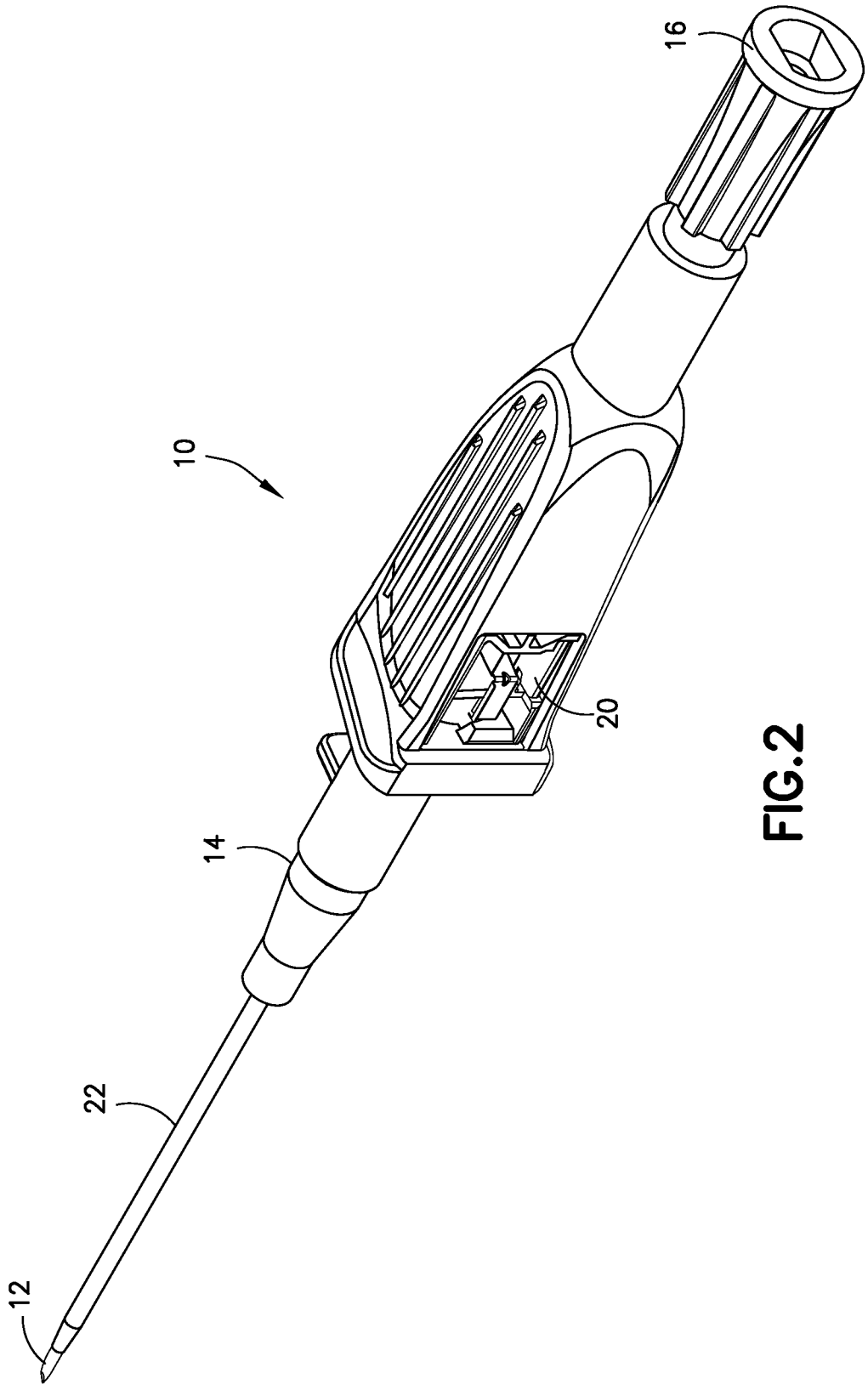

FIG.2

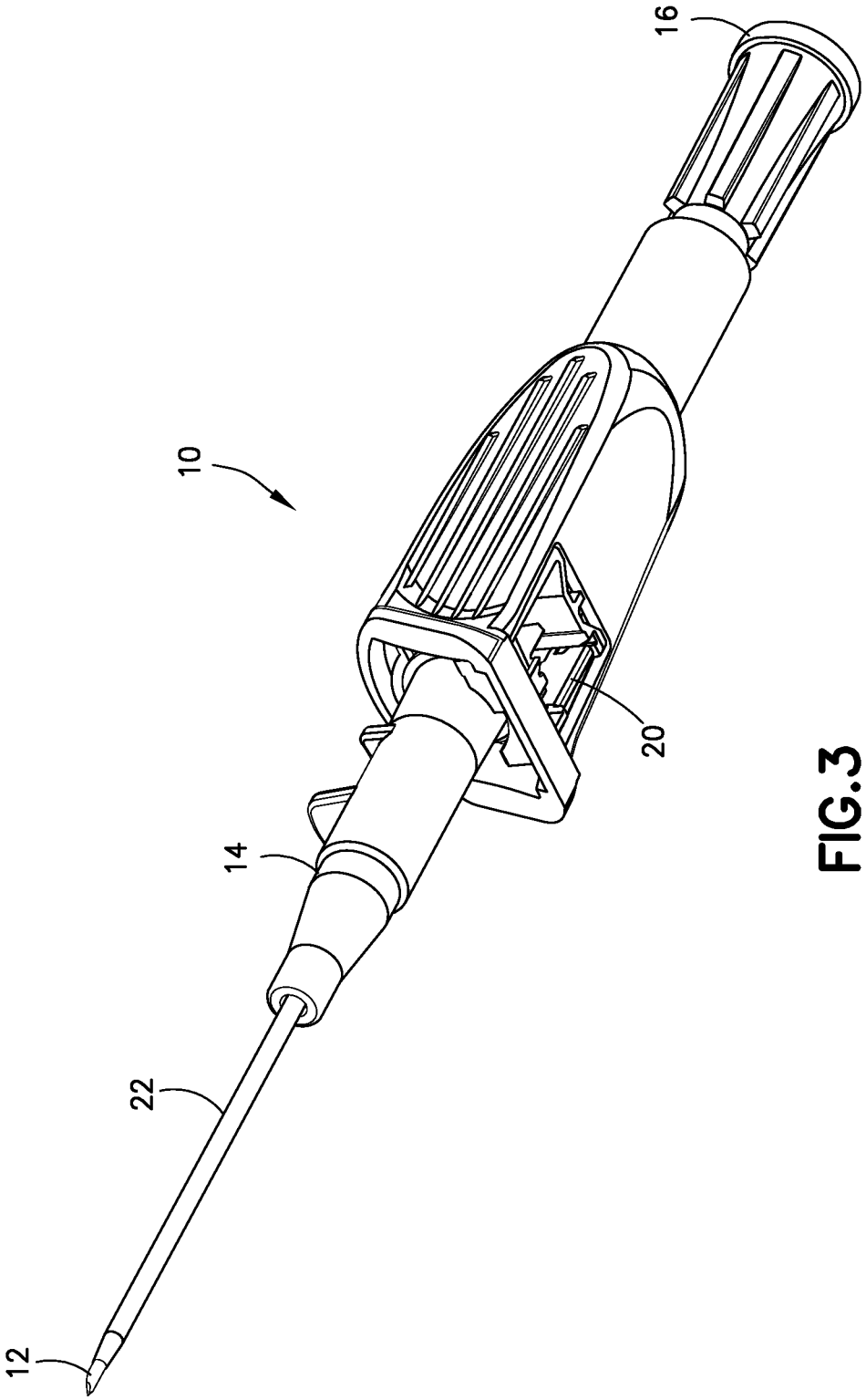

FIG.3

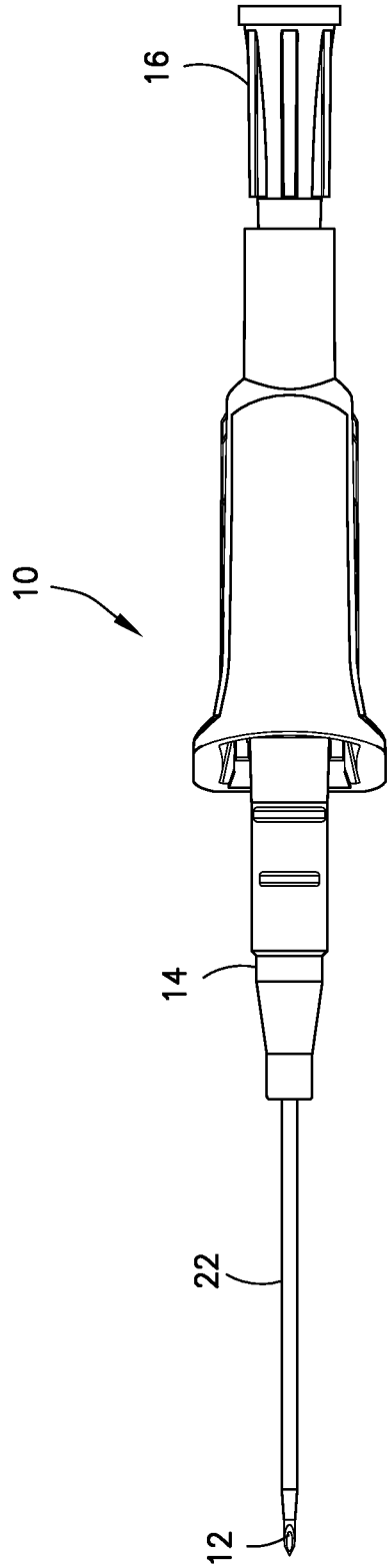

FIG.4

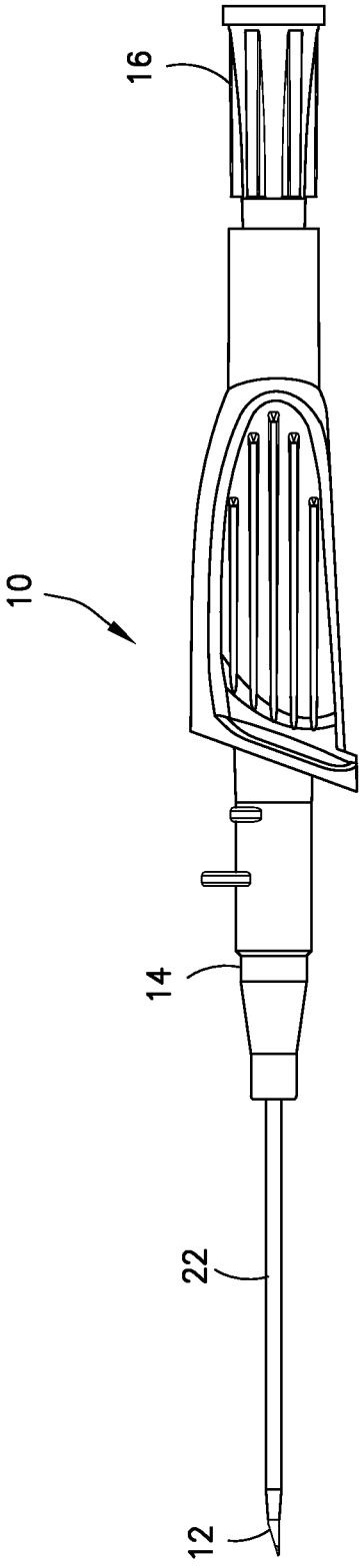

FIG.5

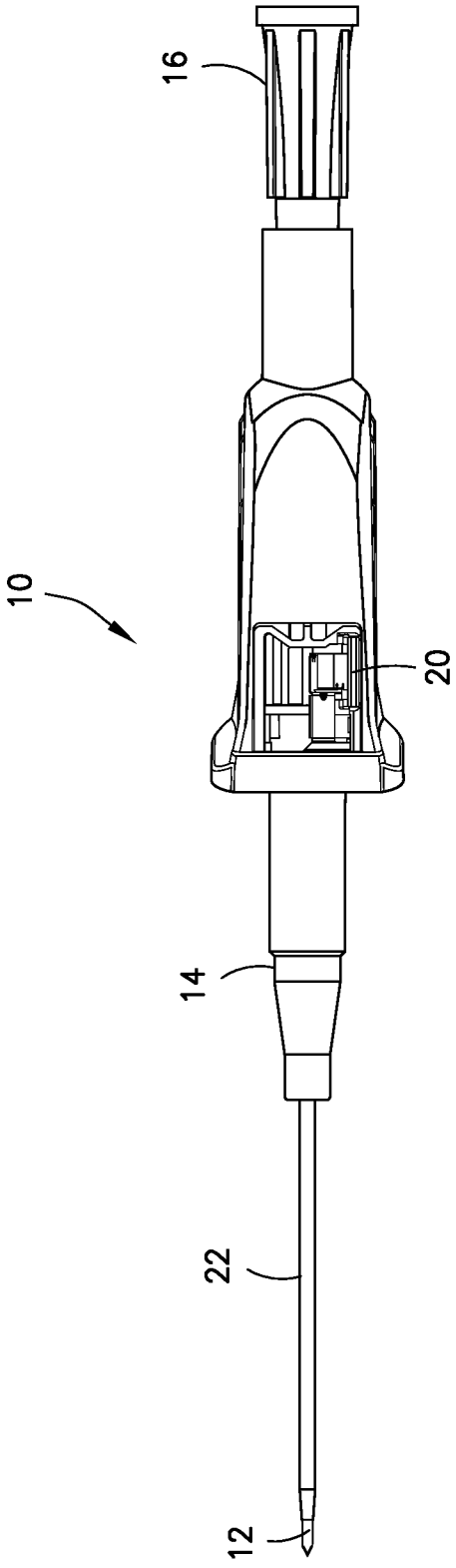

FIG.6

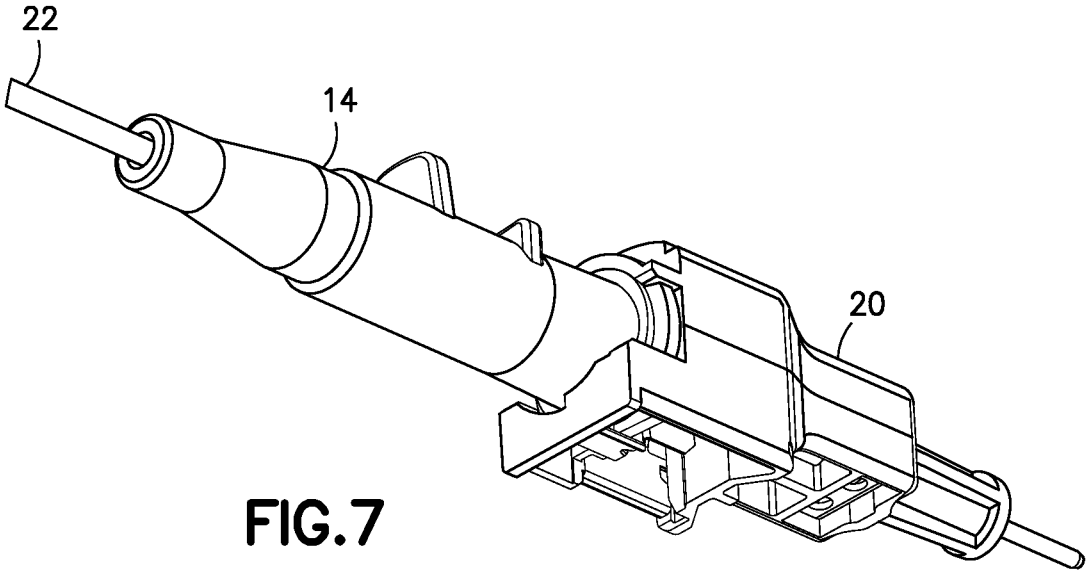

FIG.7

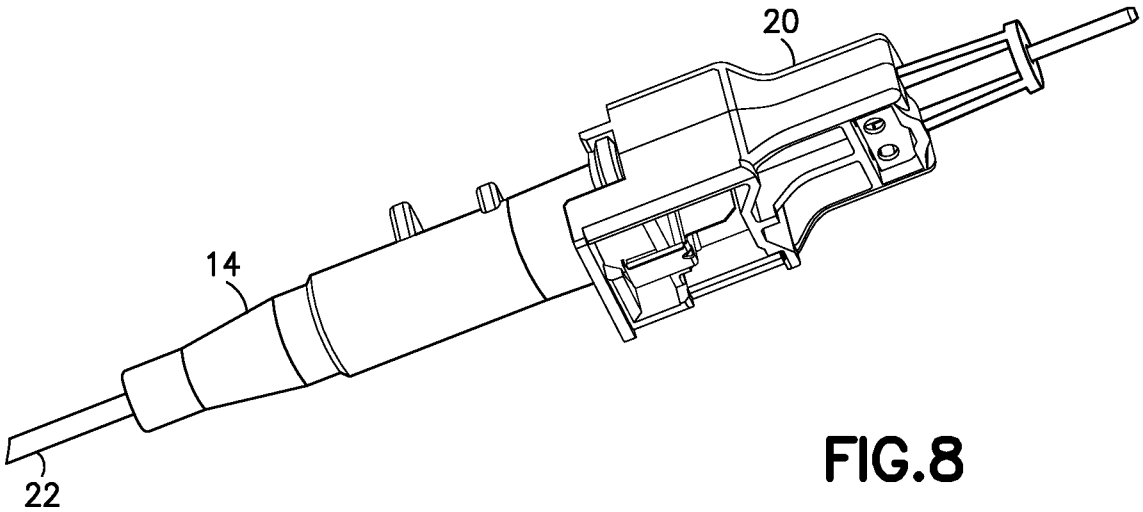

FIG.8

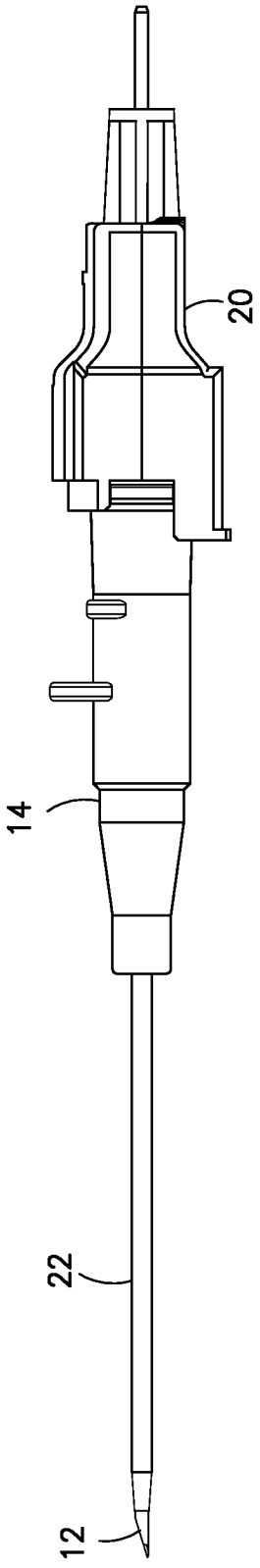

FIG.9

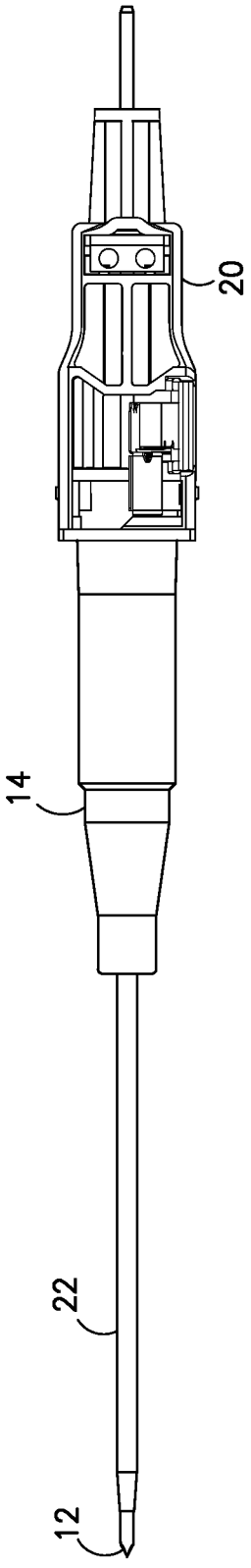

FIG.10

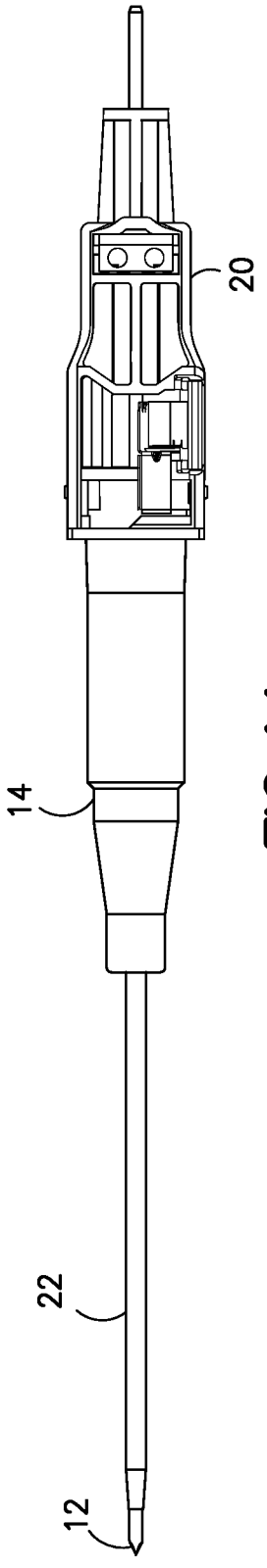

FIG.11

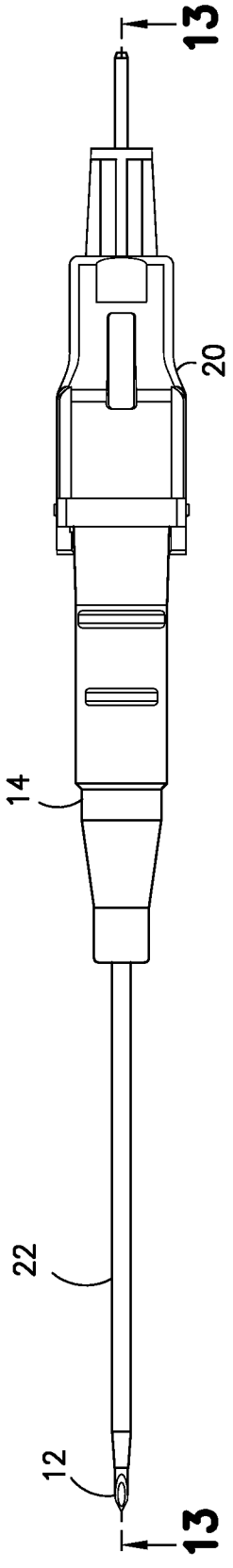

FIG.12

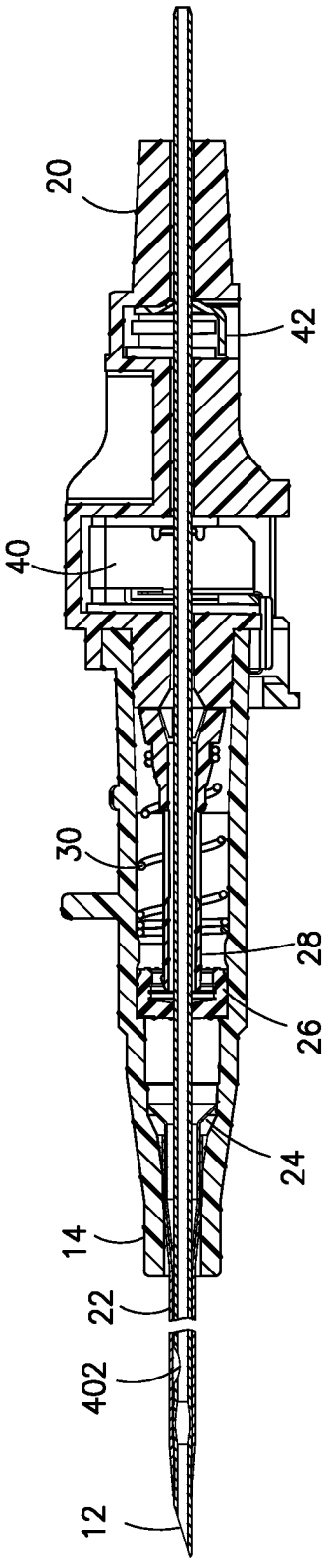

FIG.13

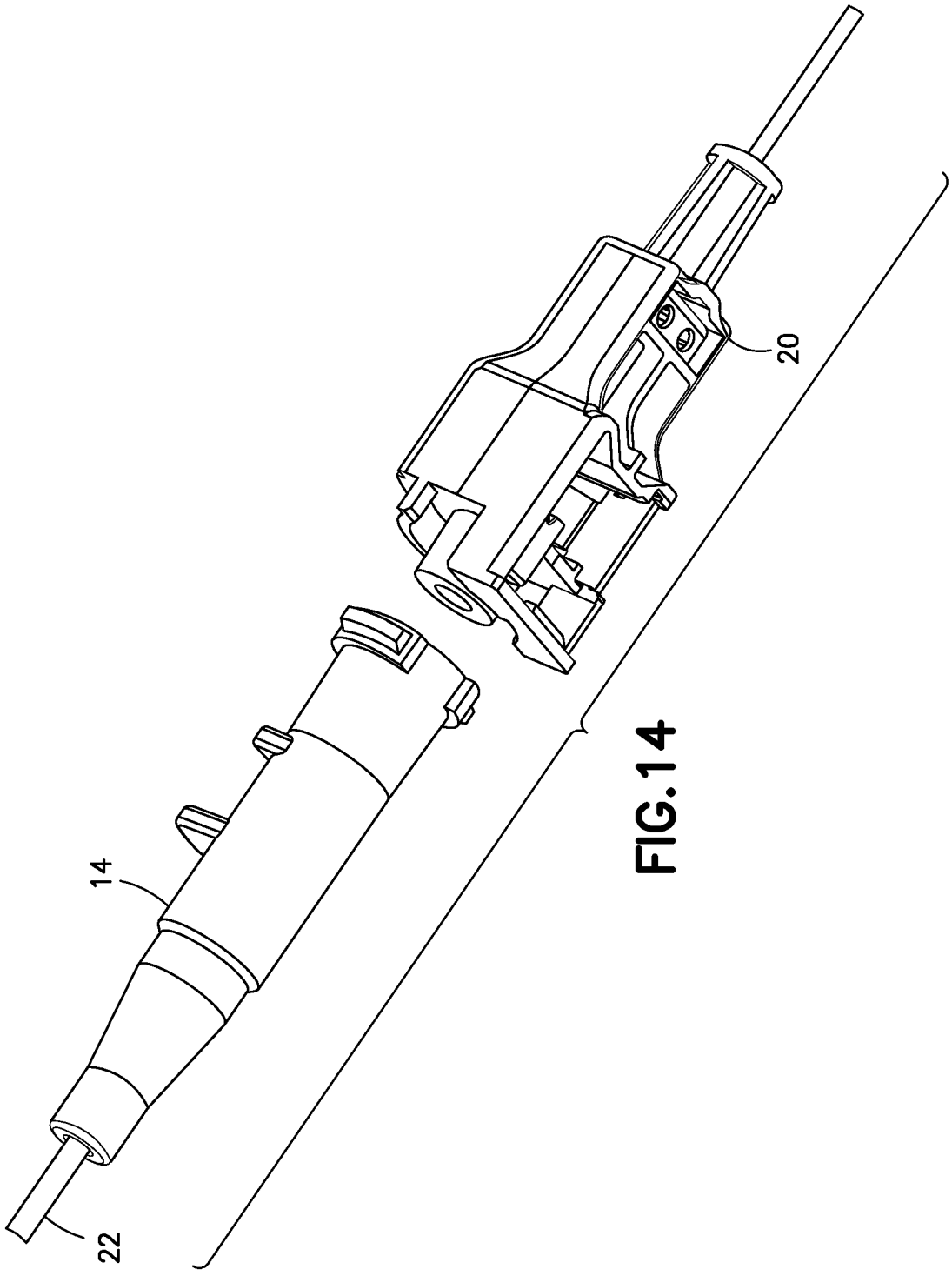

FIG.14

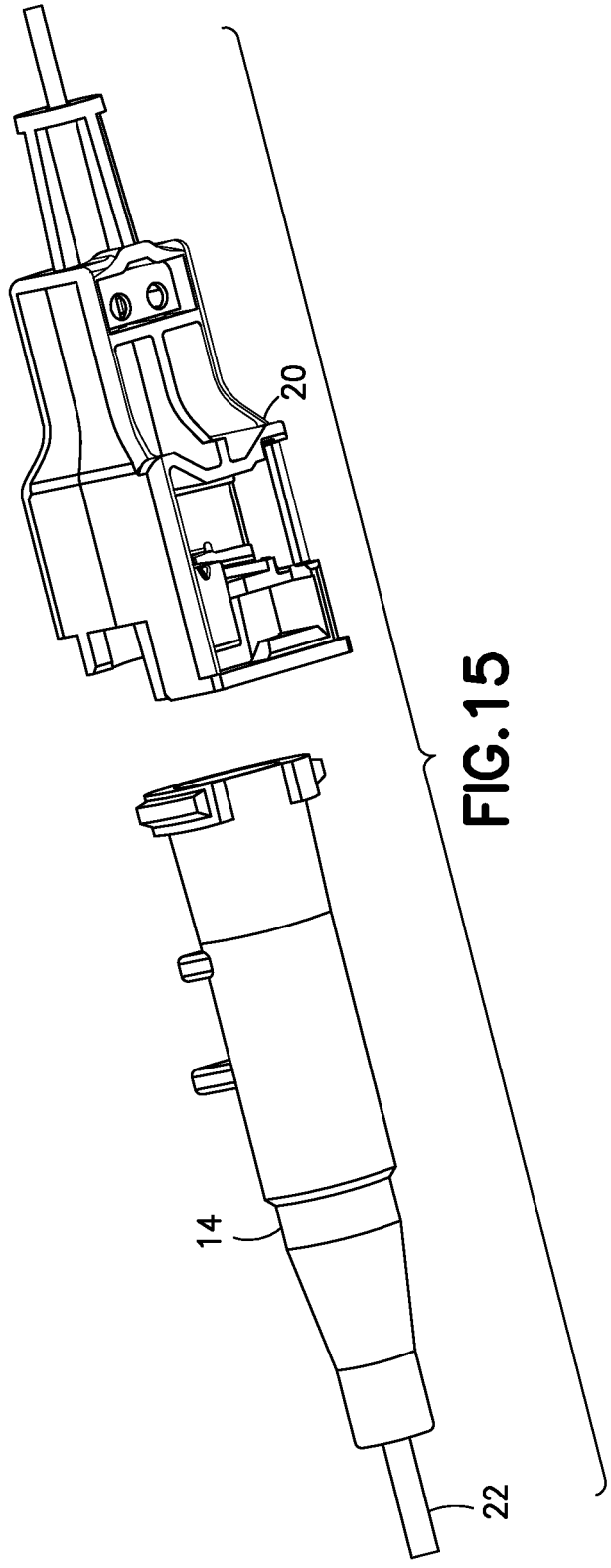

FIG.15

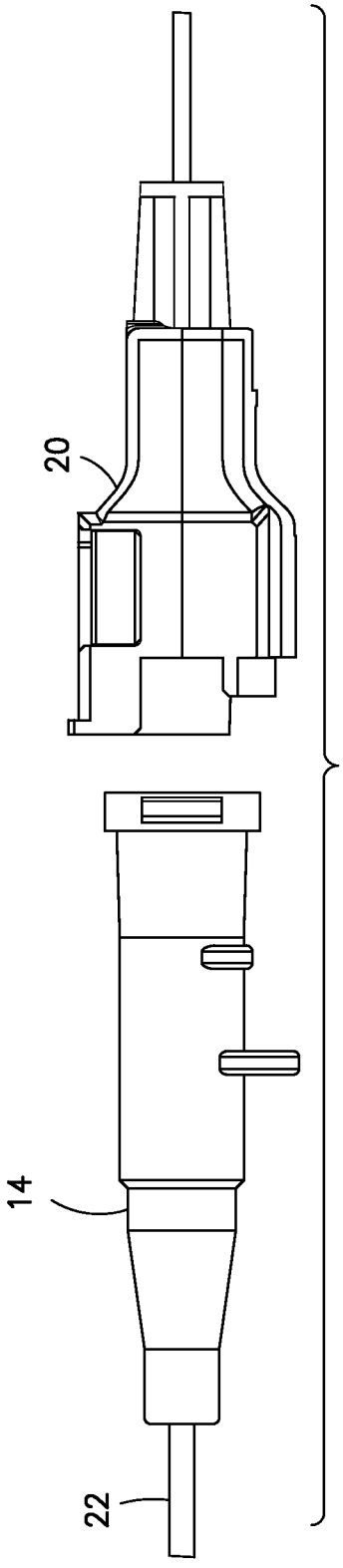

FIG.16

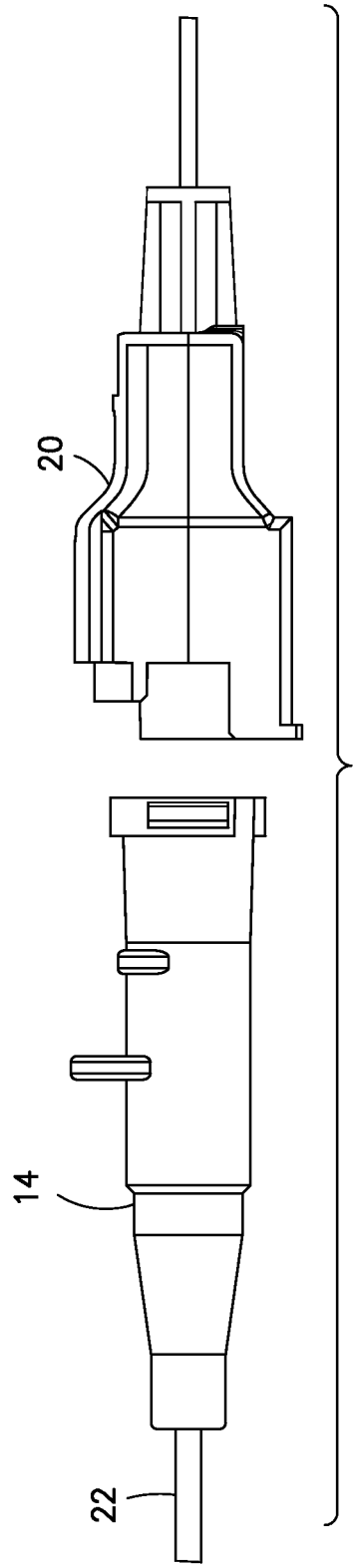

FIG.17

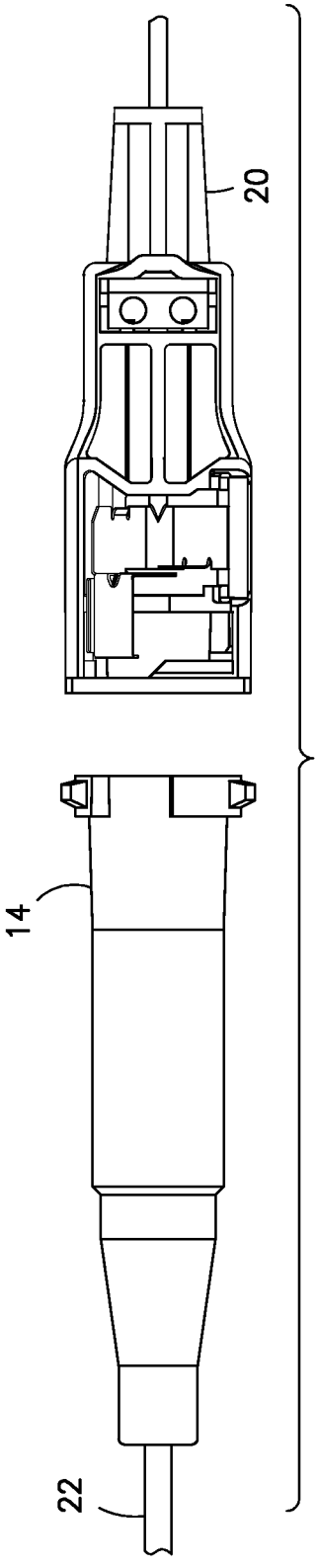

FIG.18

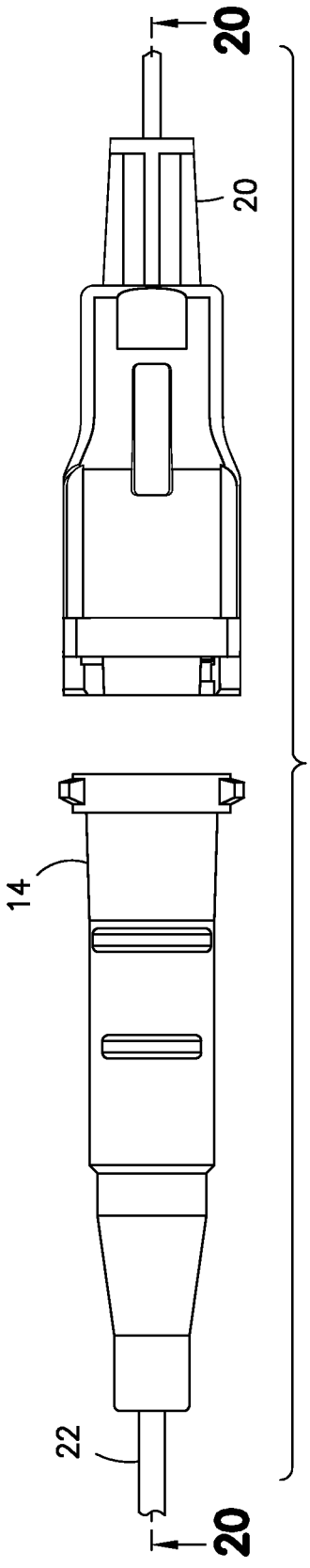

FIG.19

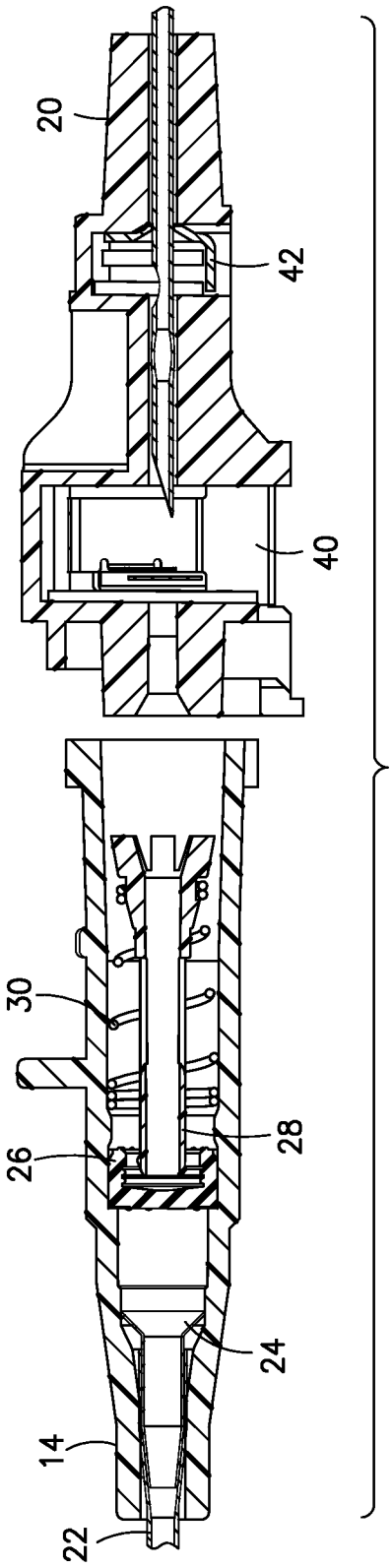

FIG.20

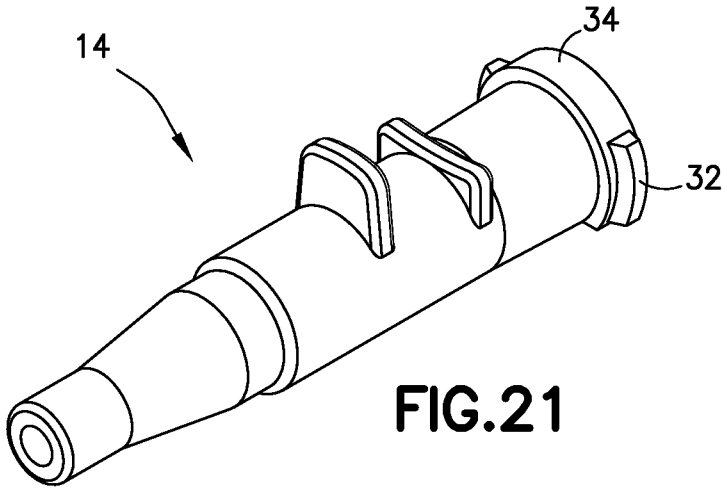

FIG.21

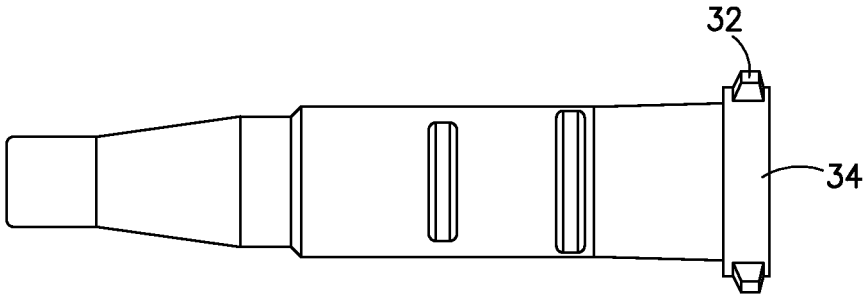

FIG.22

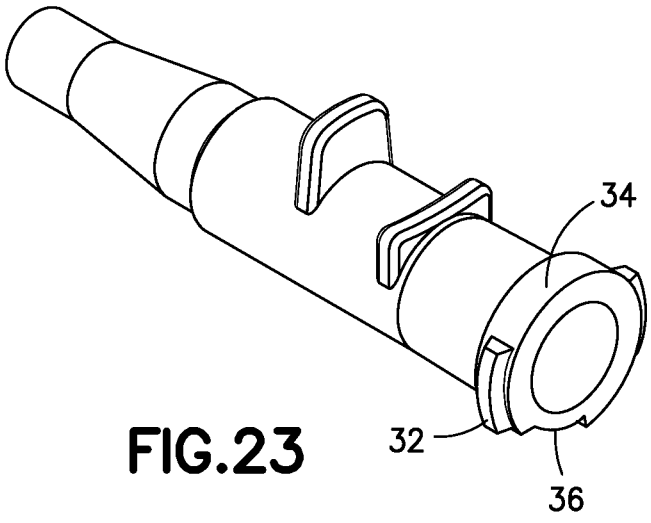

FIG.23

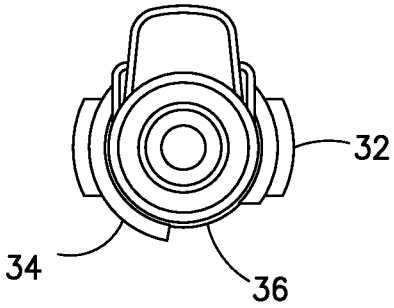

FIG.24

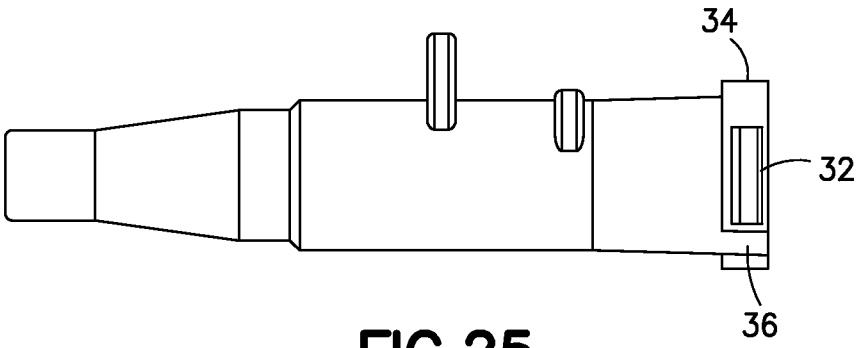

FIG.25

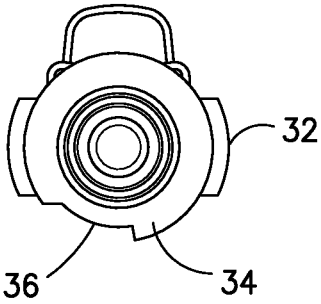

FIG.26

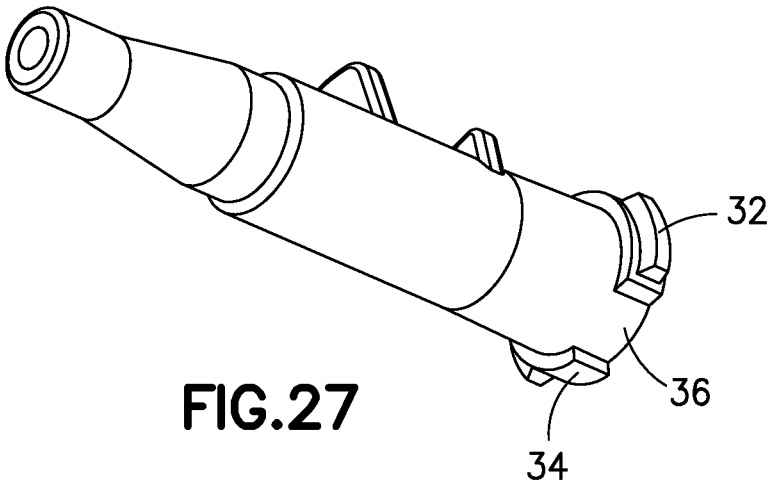

FIG.27

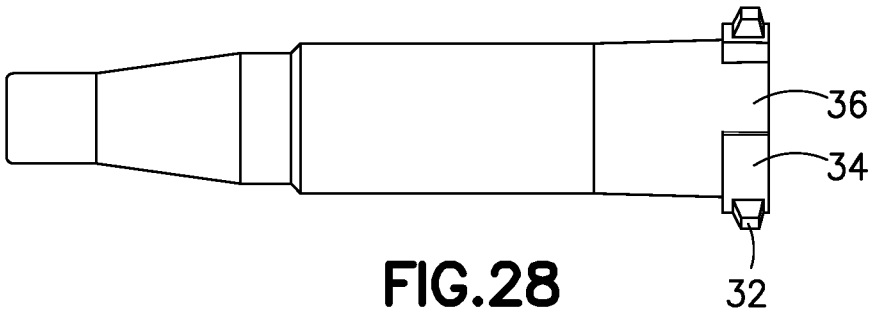

FIG.28

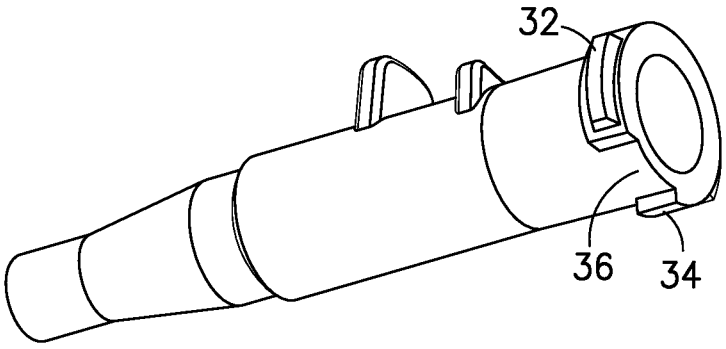

FIG.29

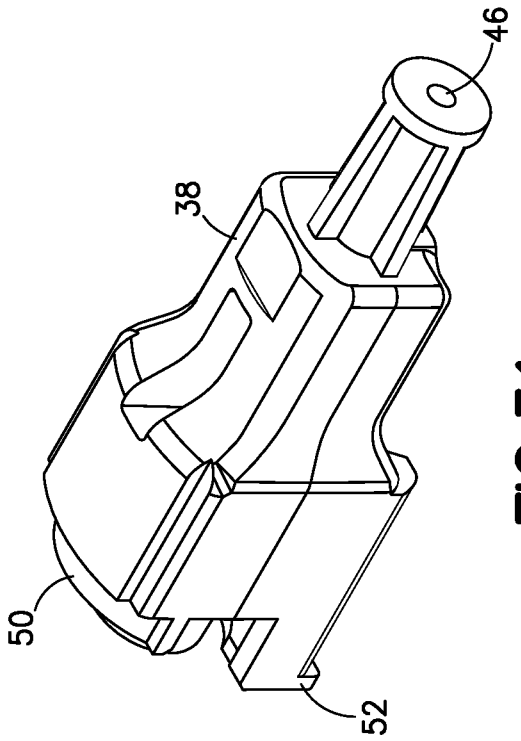

FIG.31

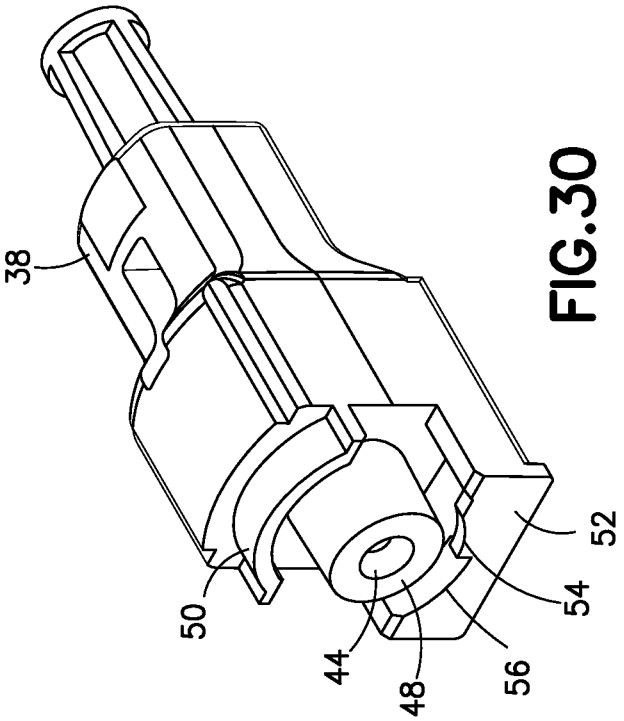

FIG.30

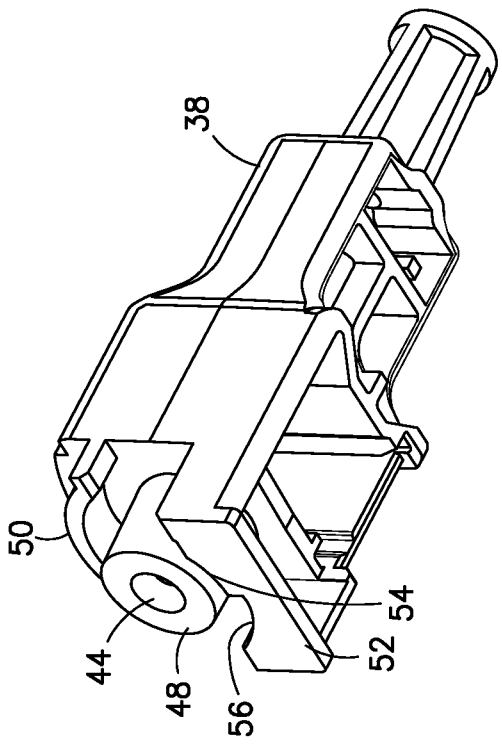

FIG.32

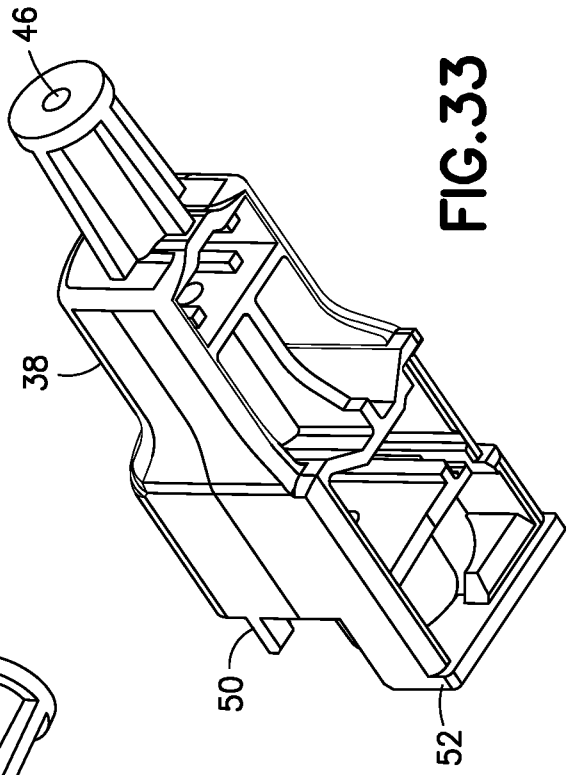

FIG.33

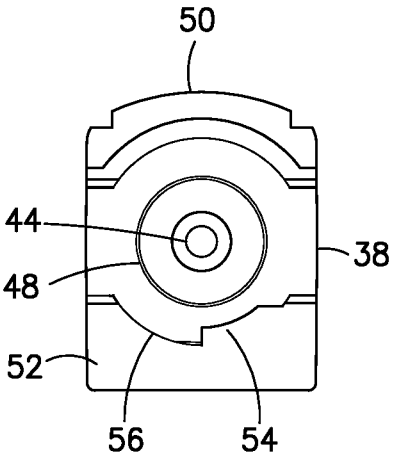

FIG.34

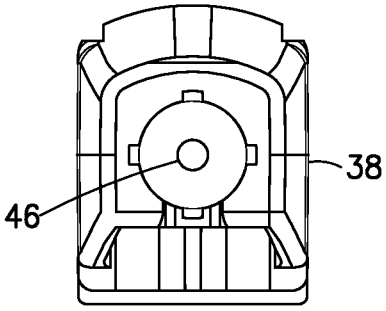

FIG.35

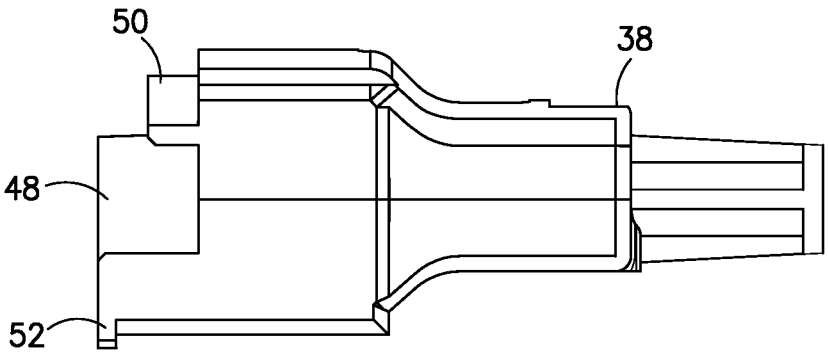

FIG.36

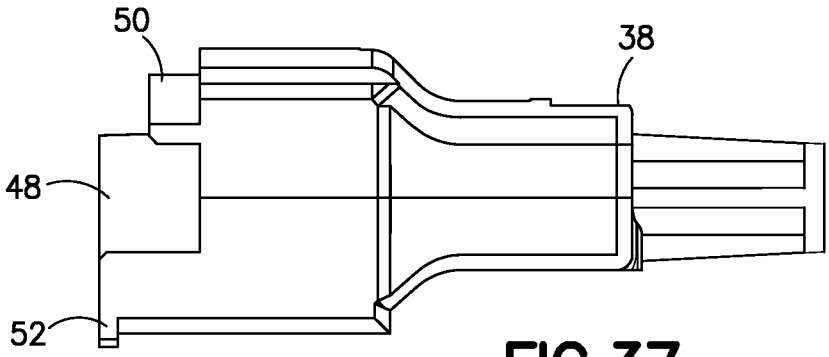

FIG.37

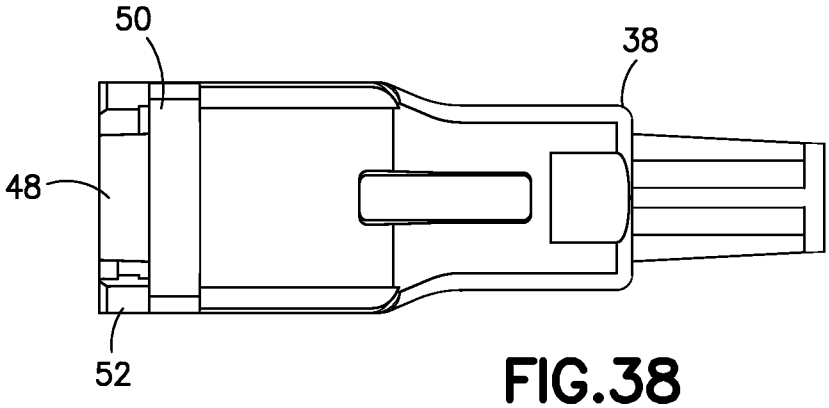

FIG.38

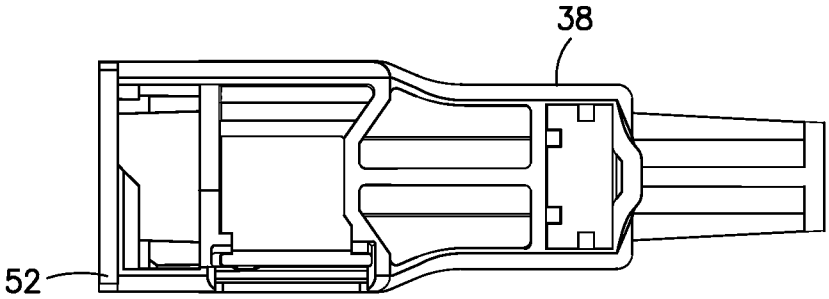

FIG.39

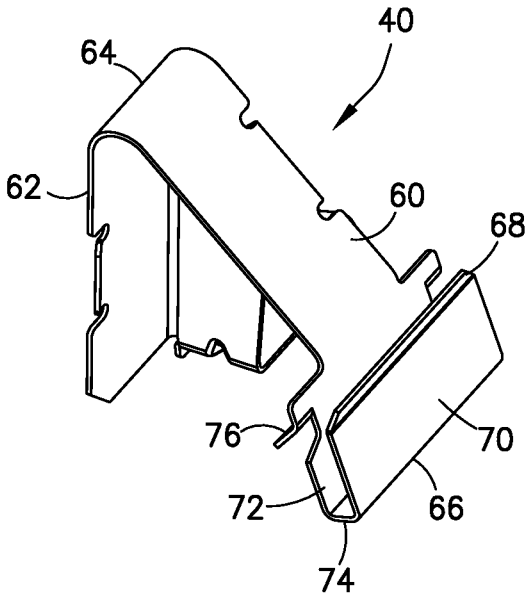

FIG.40

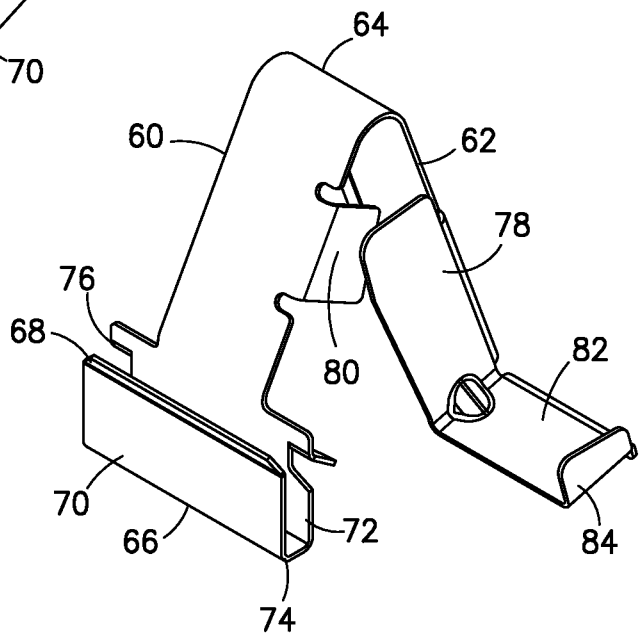

FIG.41

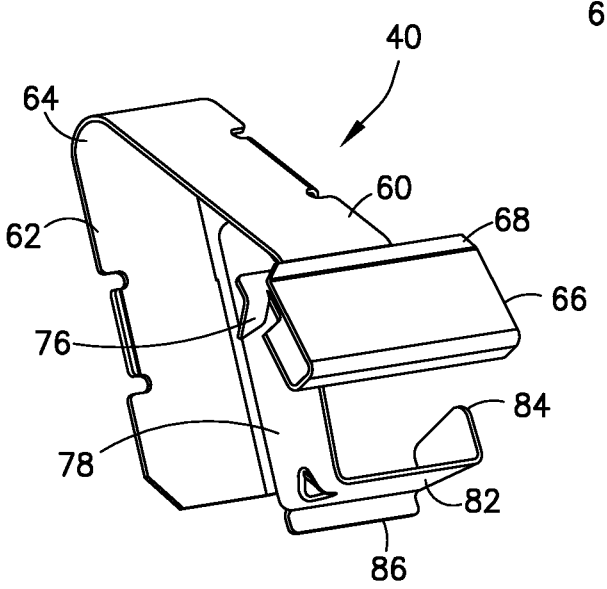

FIG.42

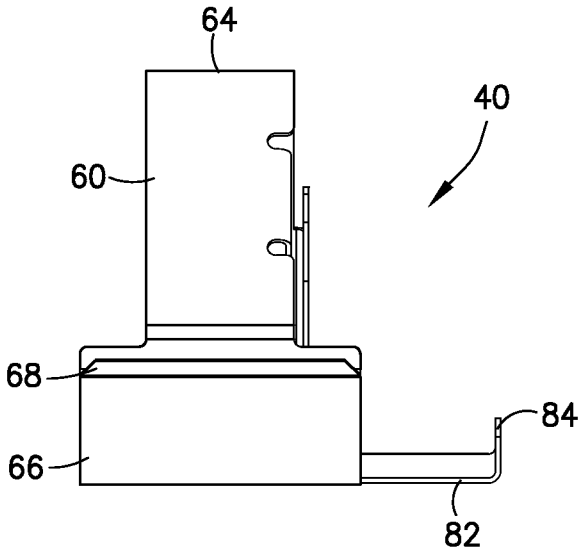

FIG.43

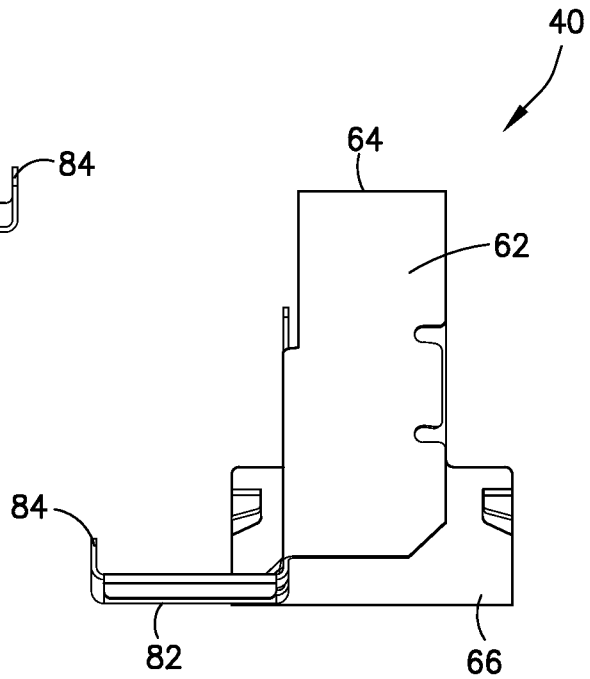

FIG.44

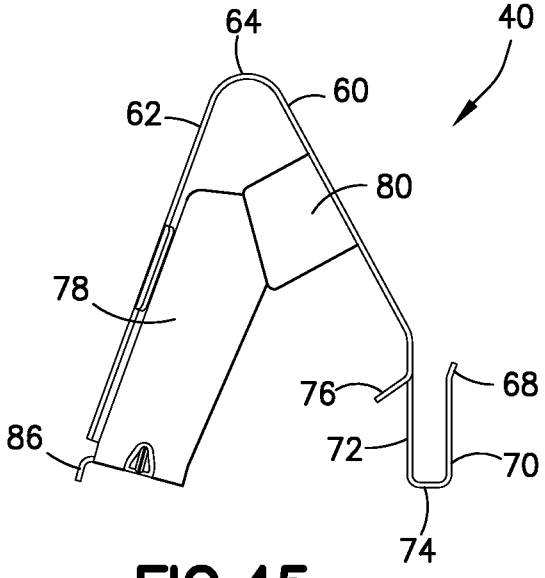

FIG.45

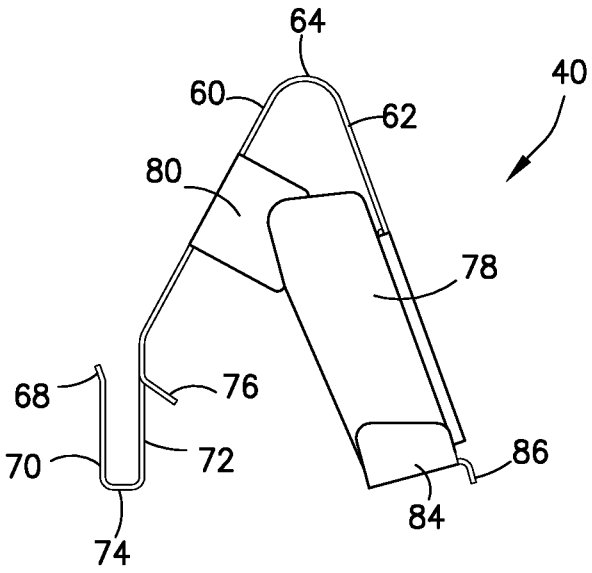

FIG.46

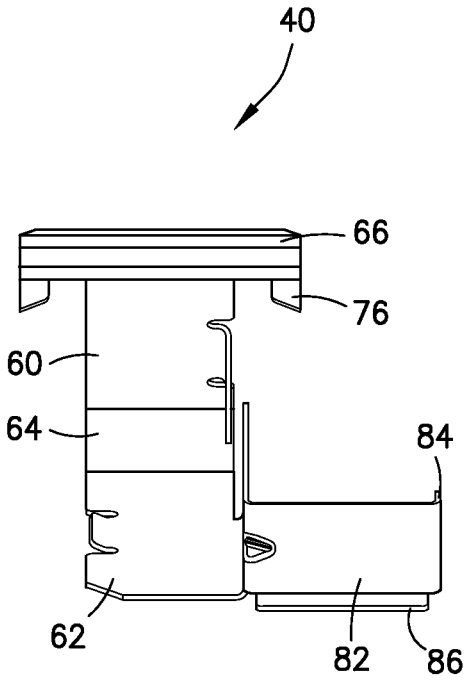

FIG.47

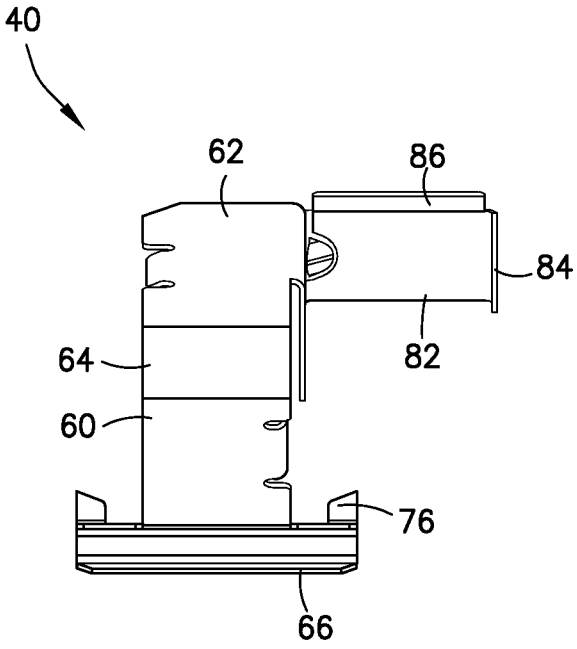

FIG.48

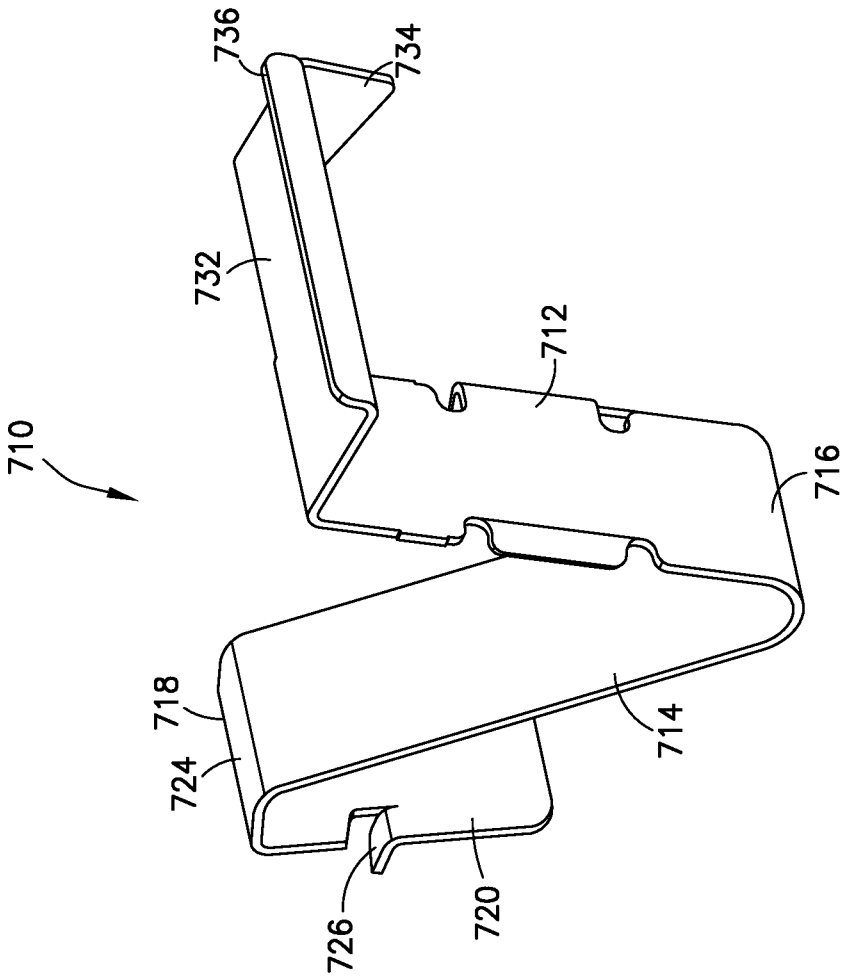

FIG.49

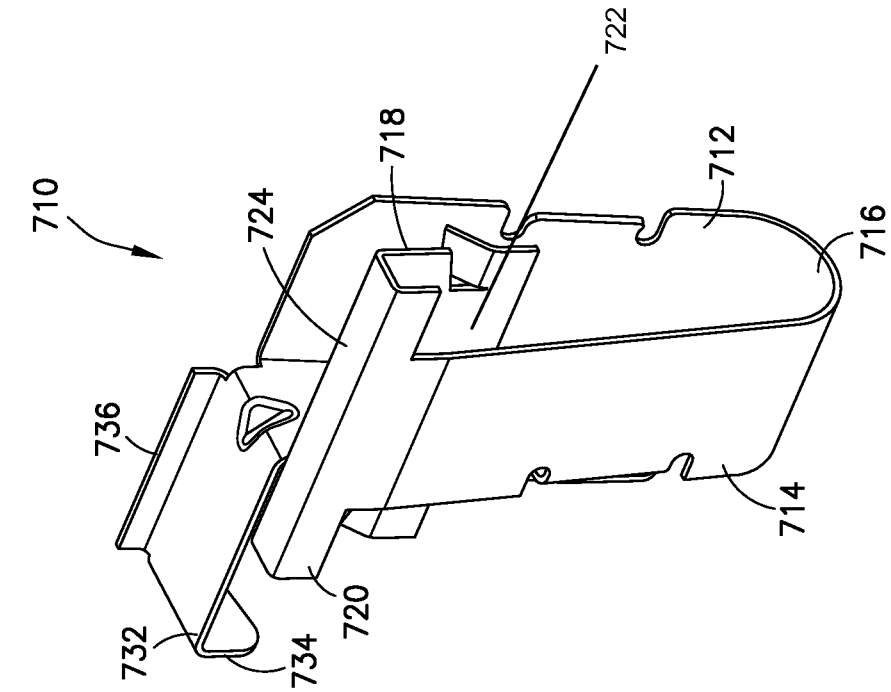
710
724
718
722
712
716
736
714
732
720
734

FIG.51

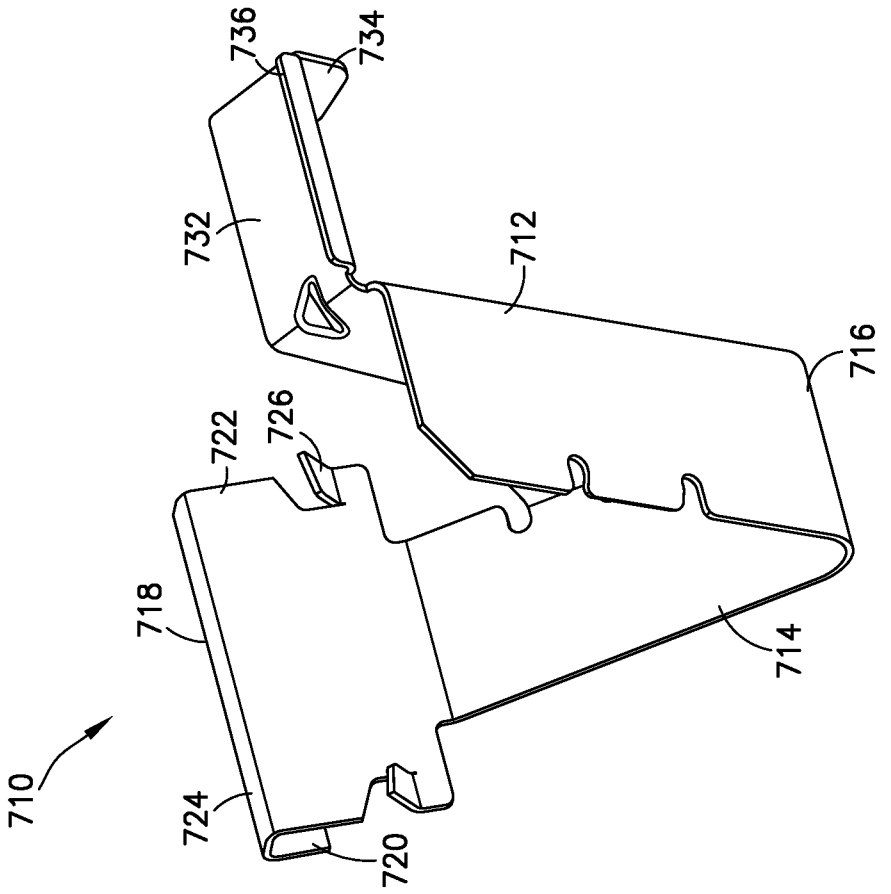
736
734
732
712
716
722
726
718
714
710
724
720

FIG.50

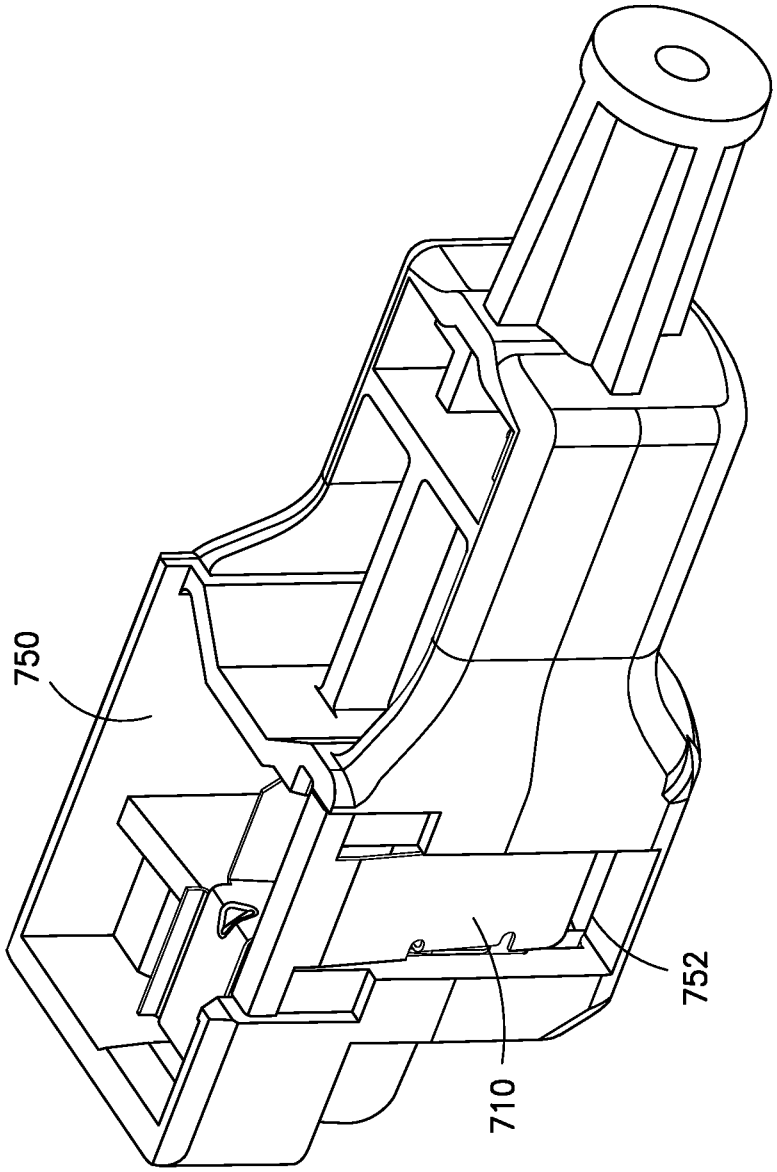

FIG.52

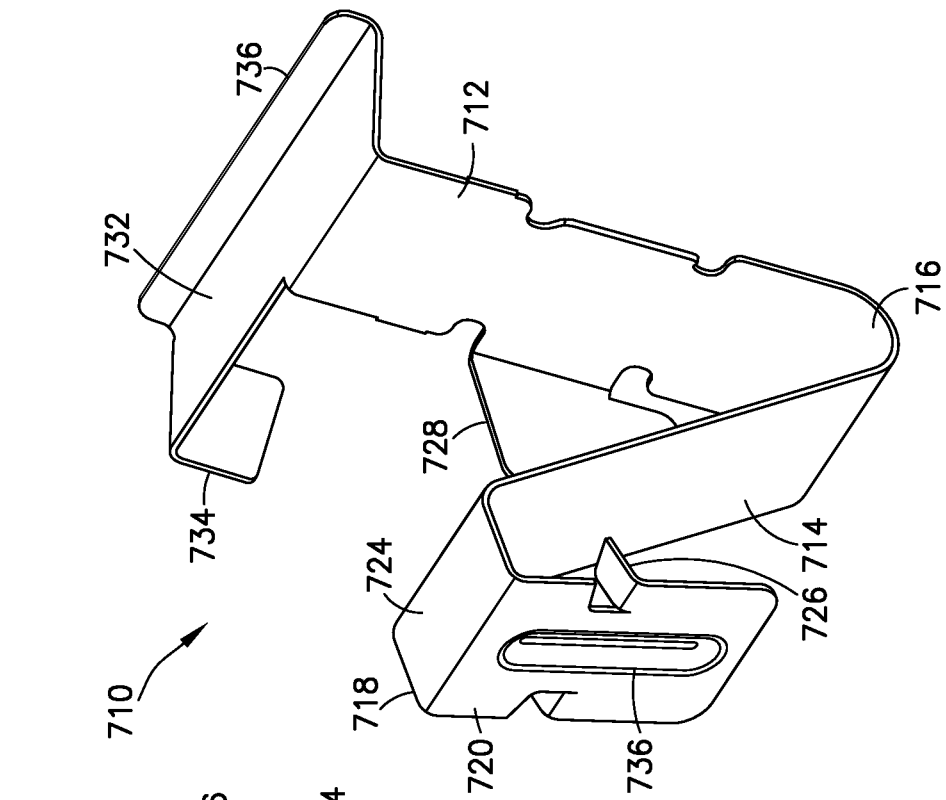
710
736
712
732
716
728
734
724
714
726
718
720
736

FIG.55

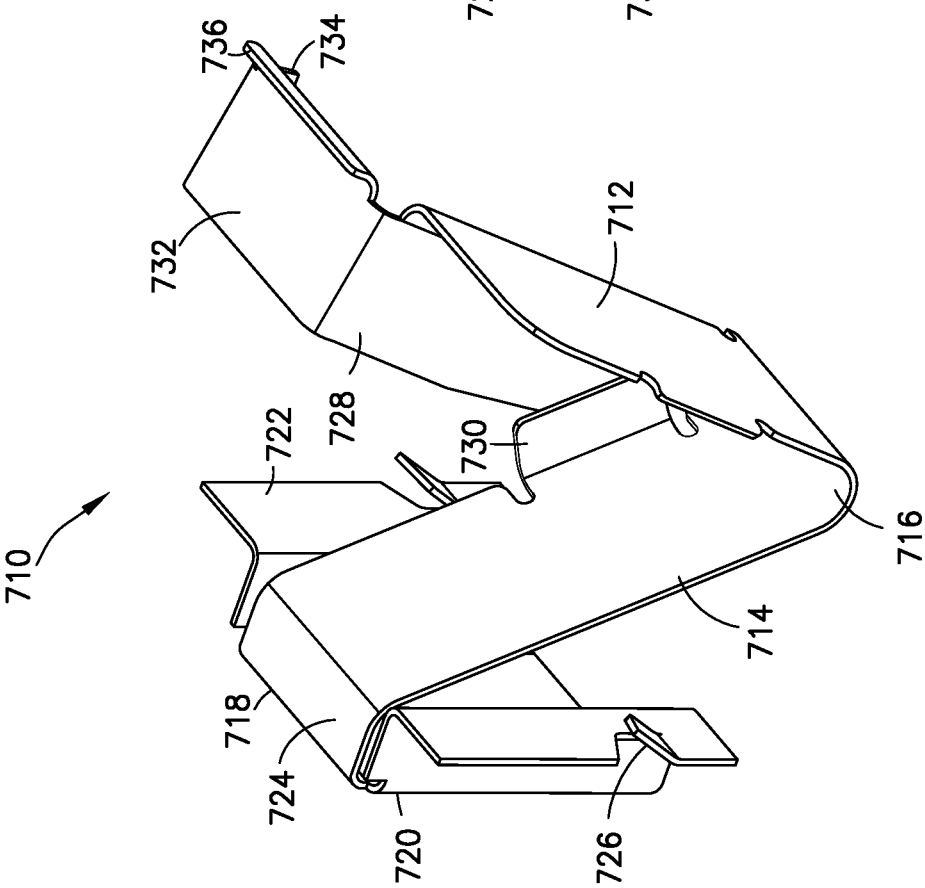
710
736
734
732
712
728
722
730
716
714
718
724
720
726

FIG.53

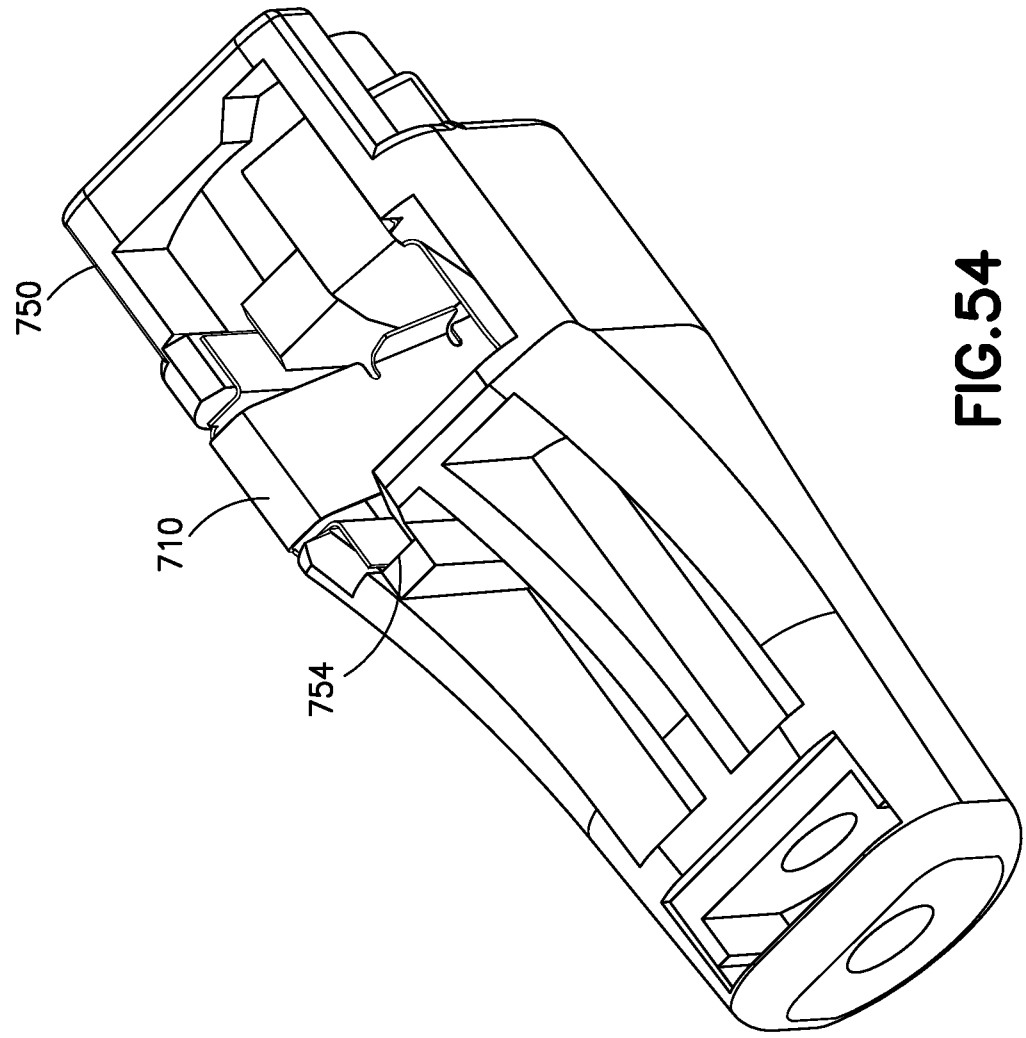

FIG.54

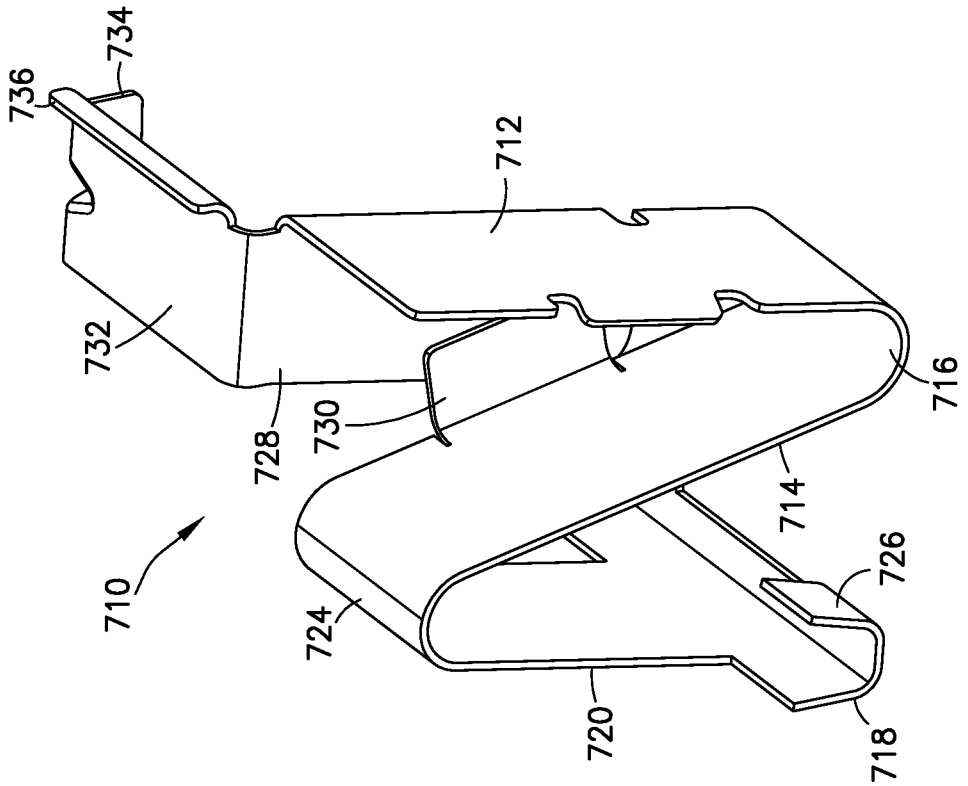
736
734
712
732
728
730
716
714
726
710
724
720
718

FIG.57

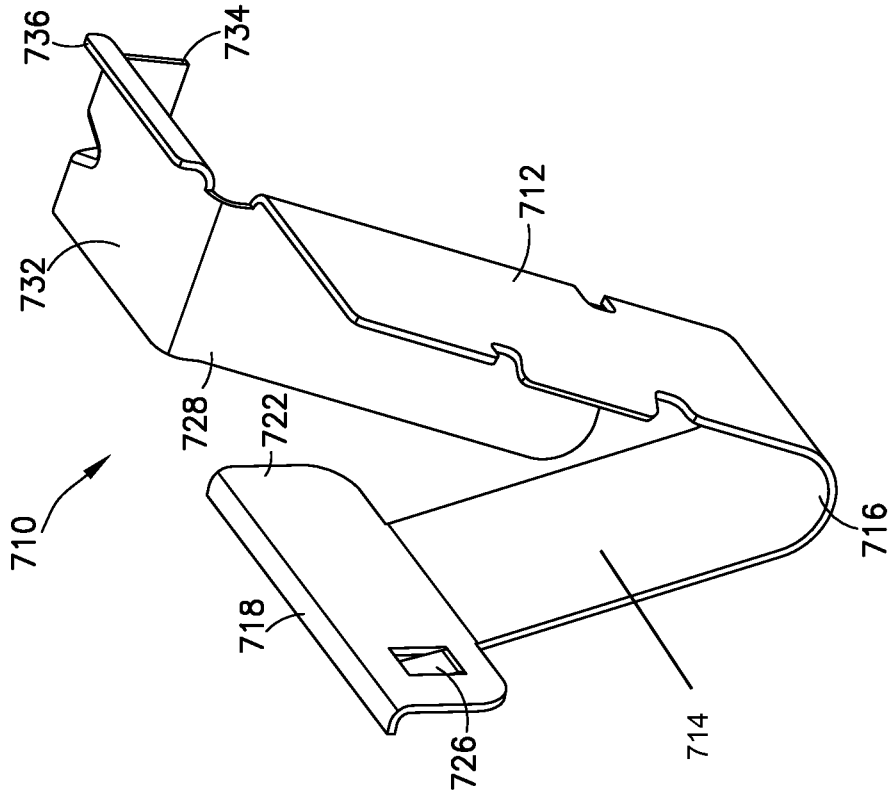
736
734
712
732
728
722
716
710
718
726
714

FIG.56

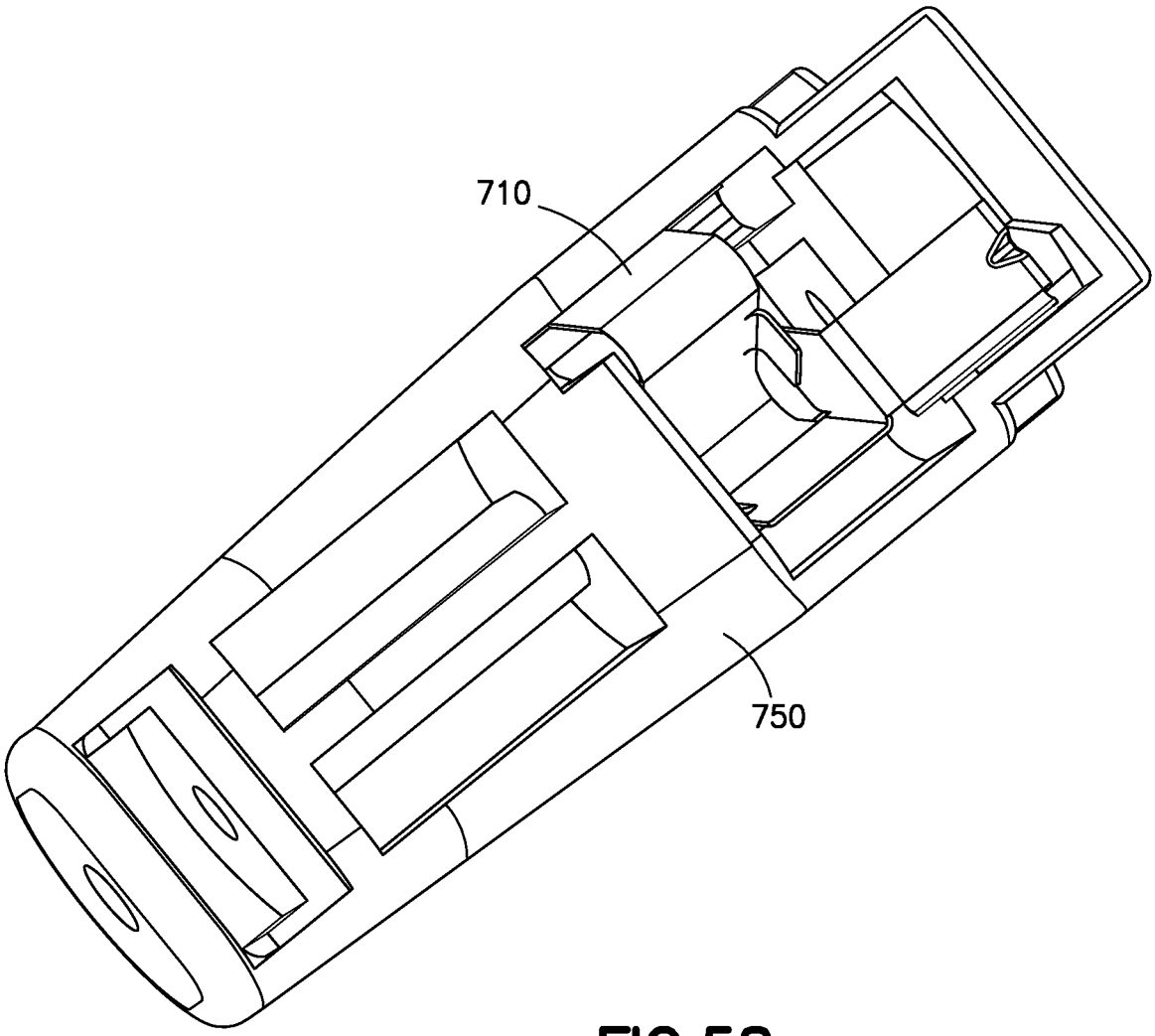

FIG.58

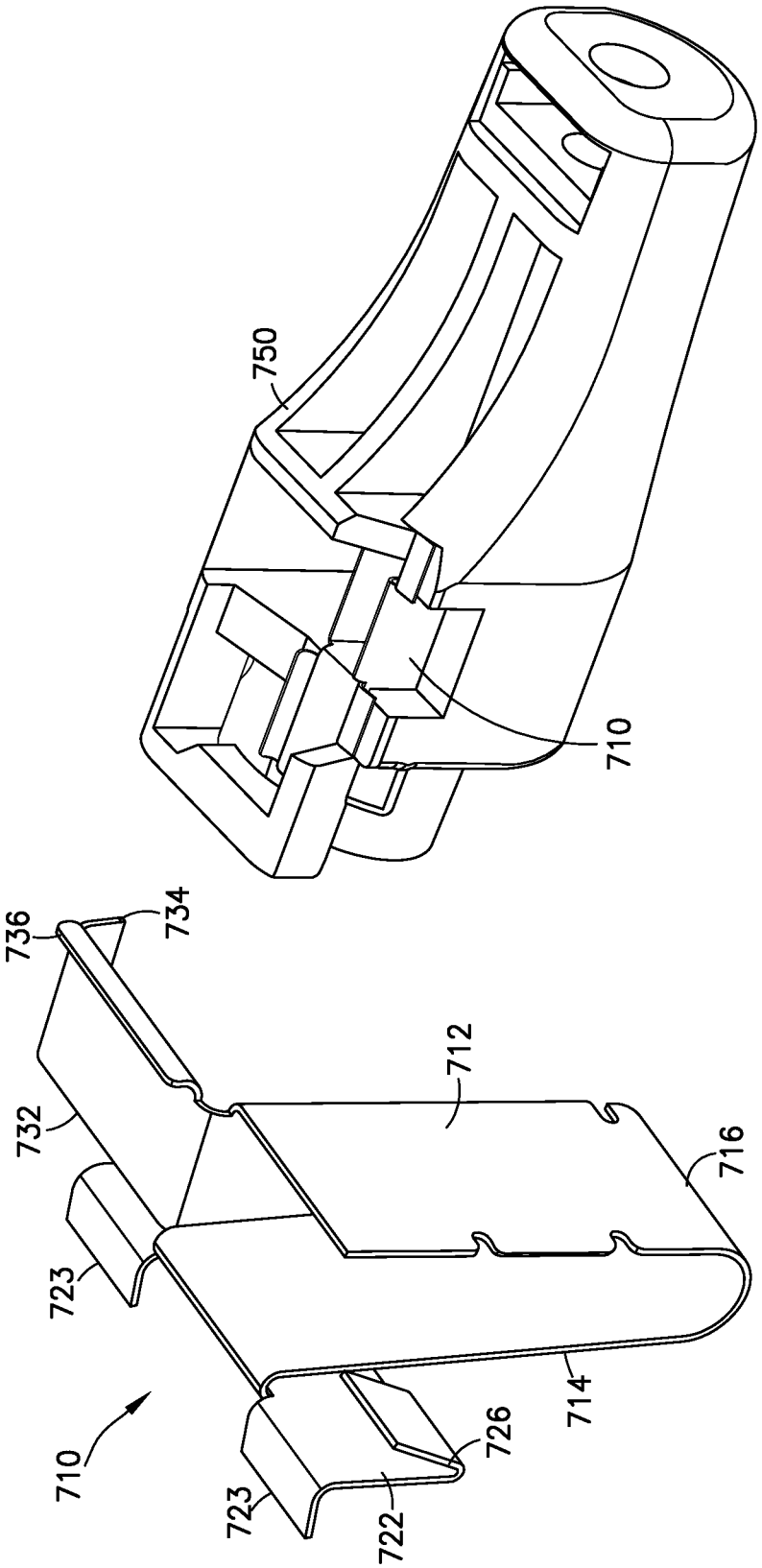

FIG.60

FIG.59

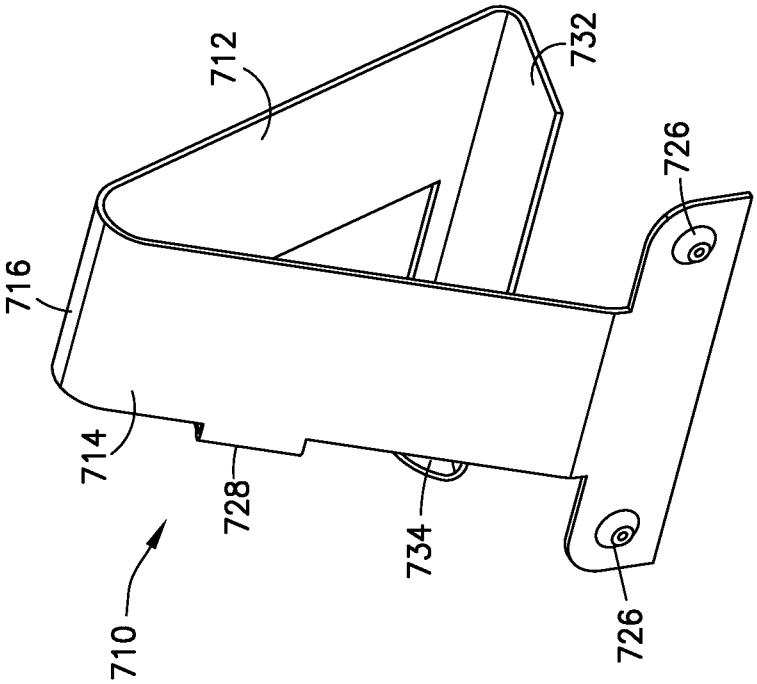
712
732
726
716
714
728
734
710
726

FIG.62

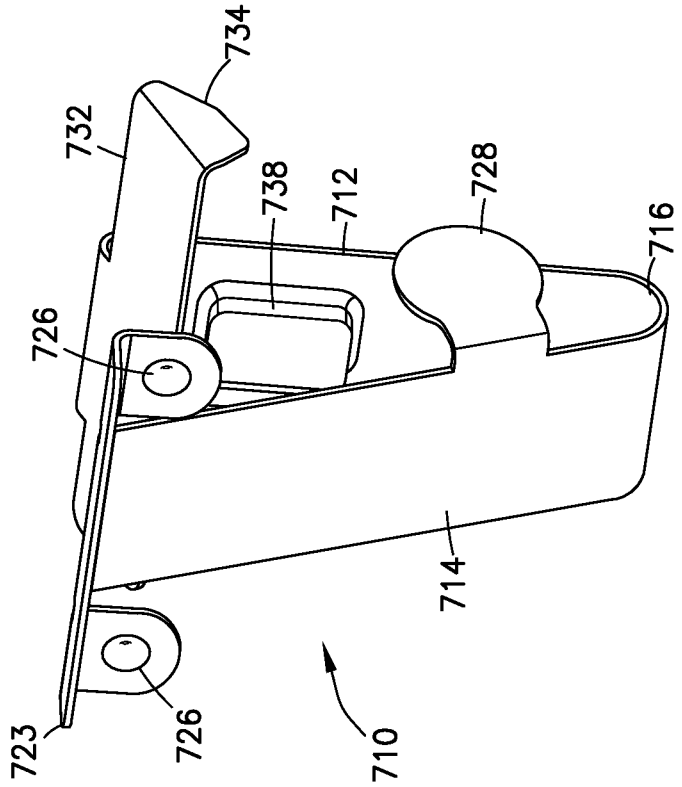
734
732
738
712
728
716
726
714
723
726
710

FIG.61

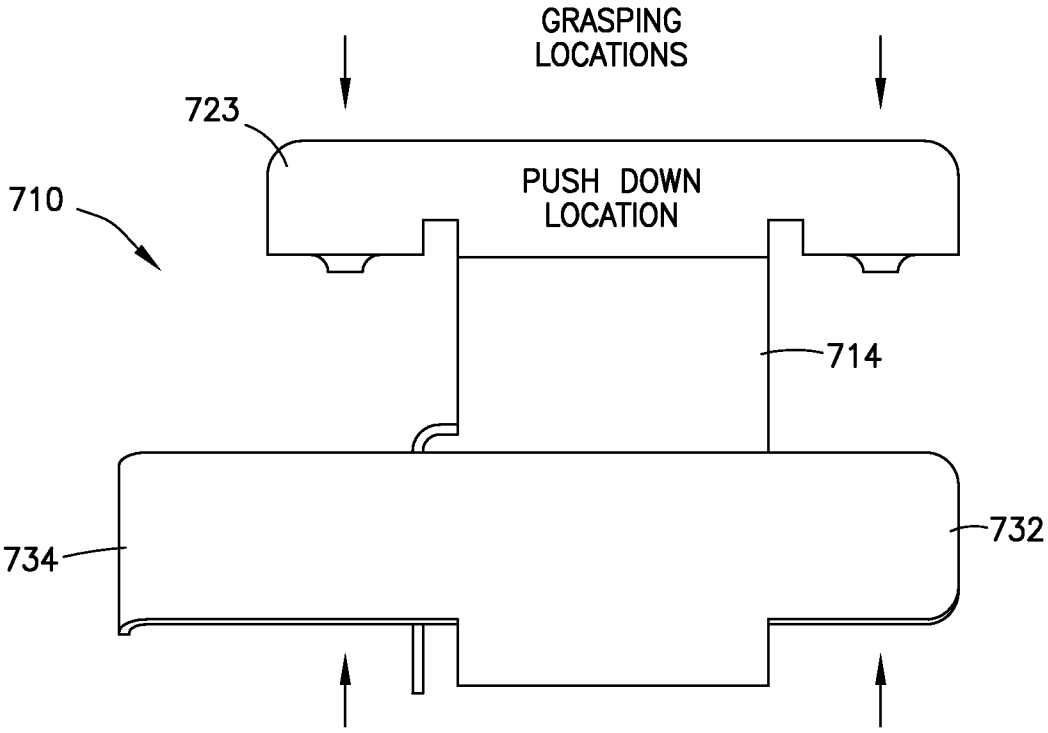

FIG.63

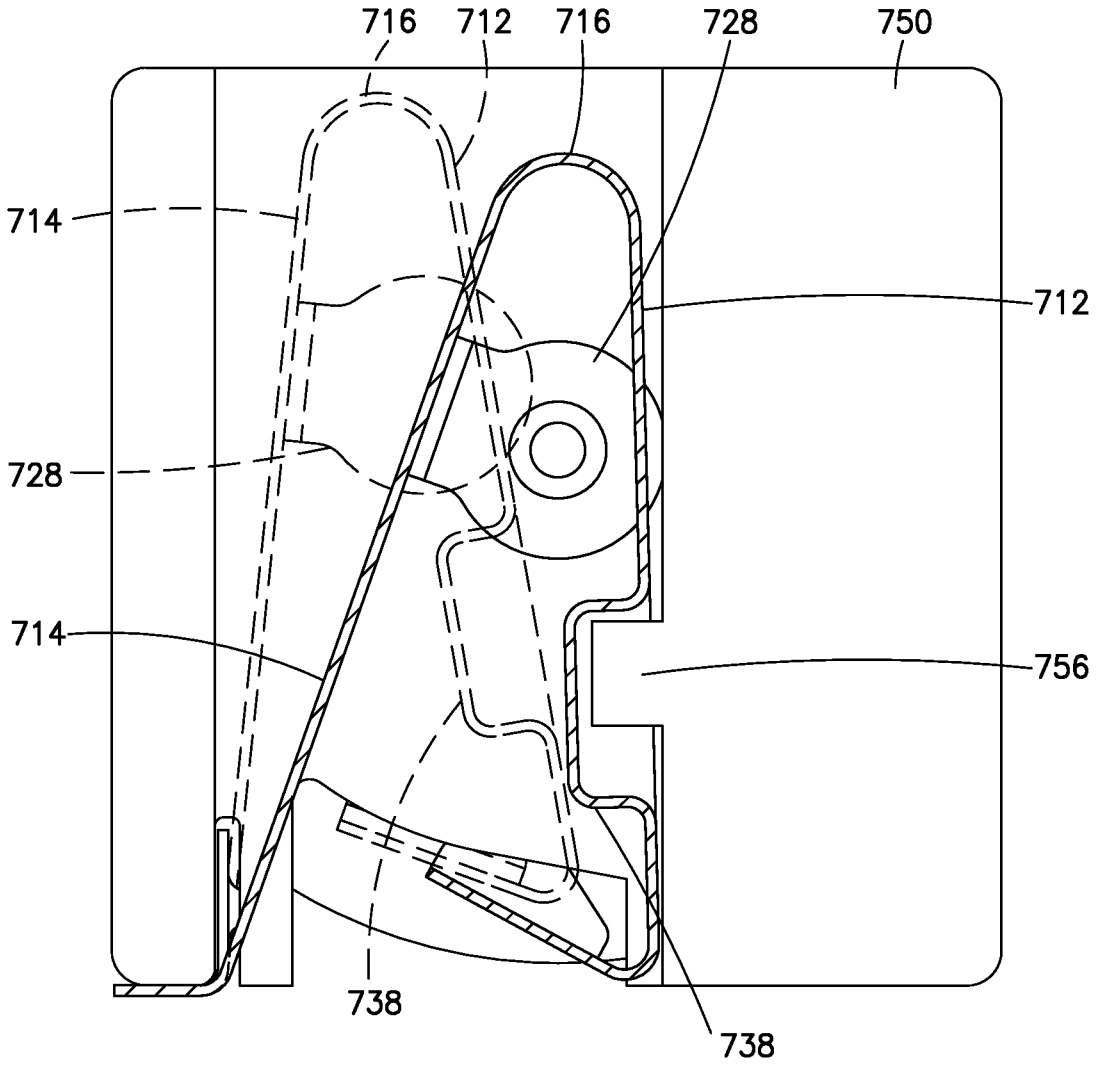

FIG.64

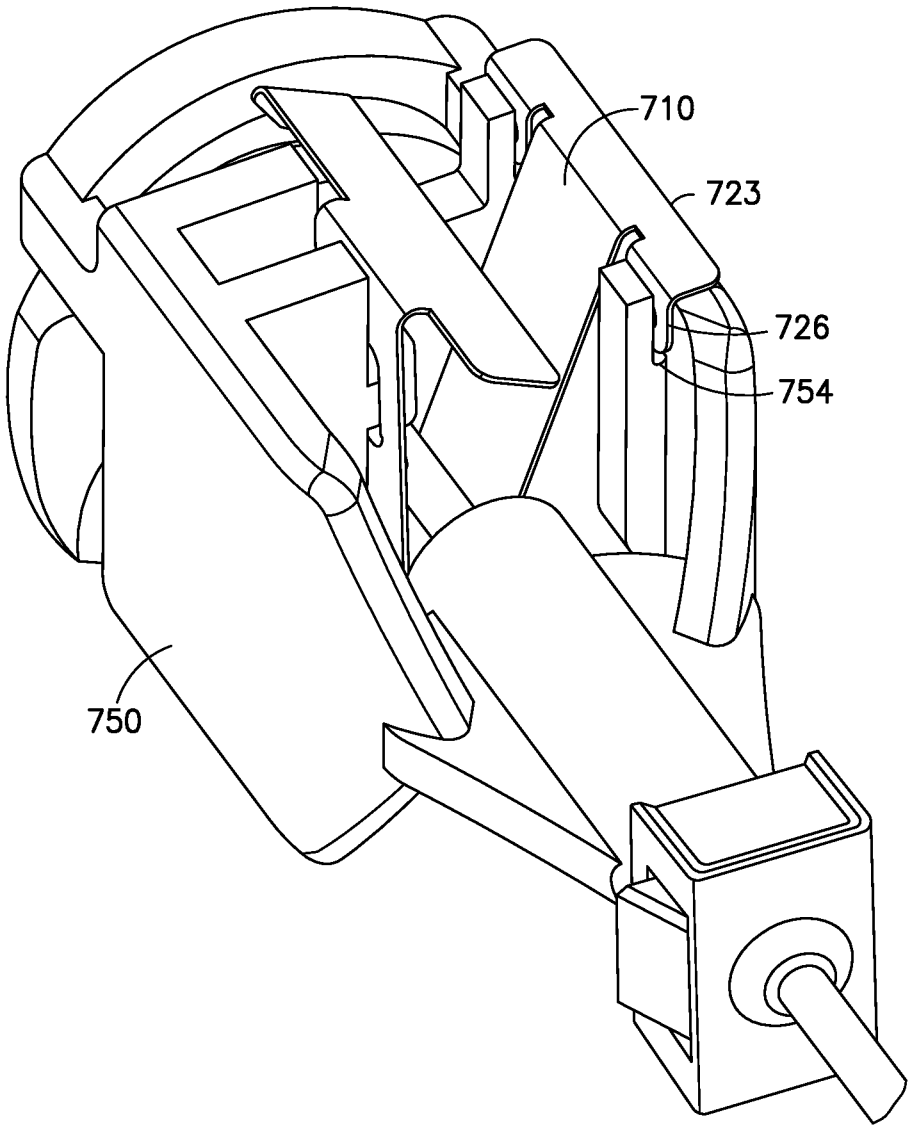

FIG.65

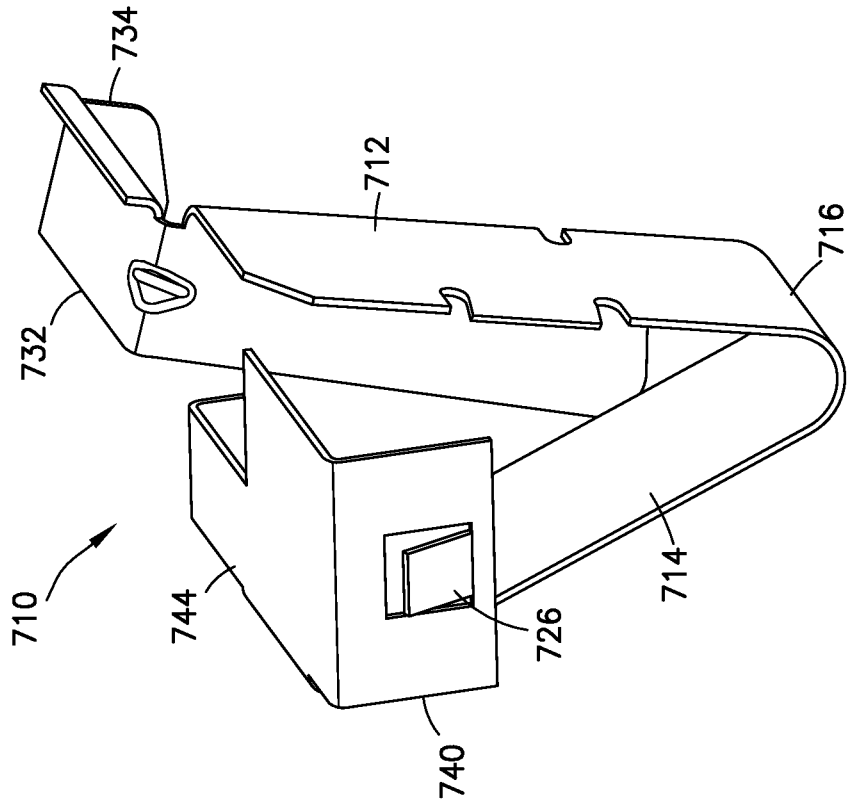
734
712
716
732
710
744
726
714
740

FIG.67

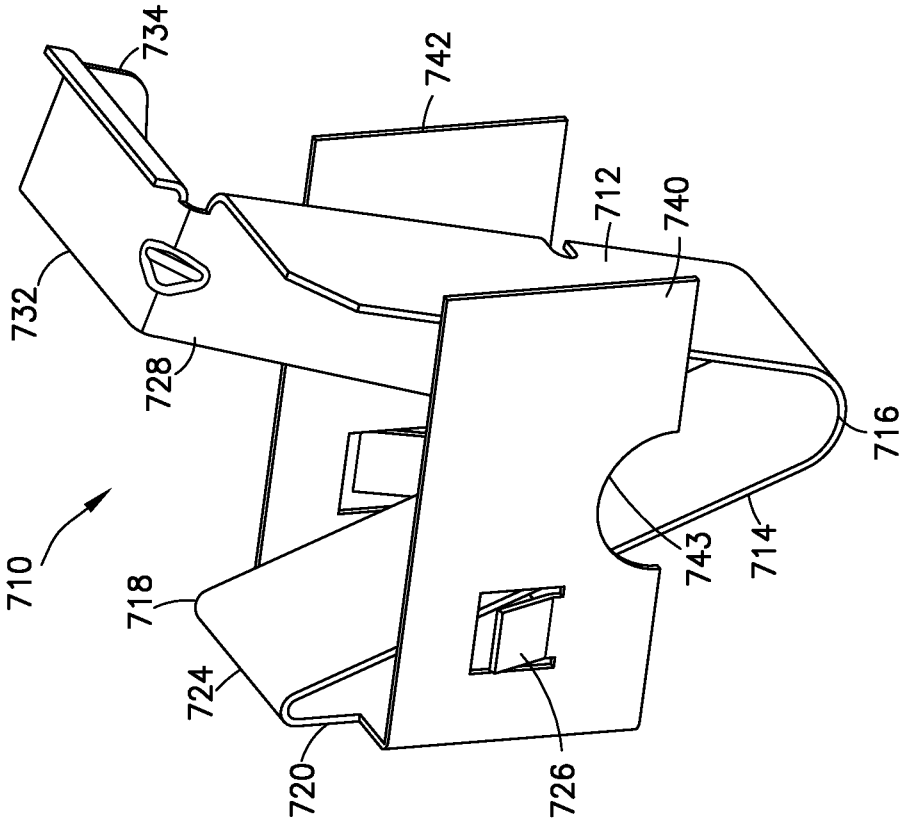
734
742
712
740
732
728
716
710
718
743
714
724
720
726

FIG.66

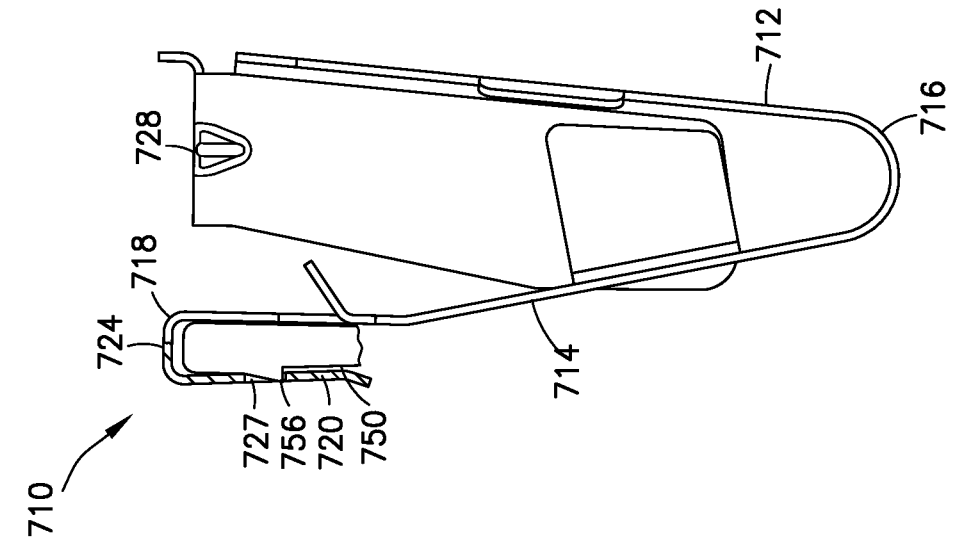
710
727
756
720
750
724
718
728
712
716
714

FIG.69

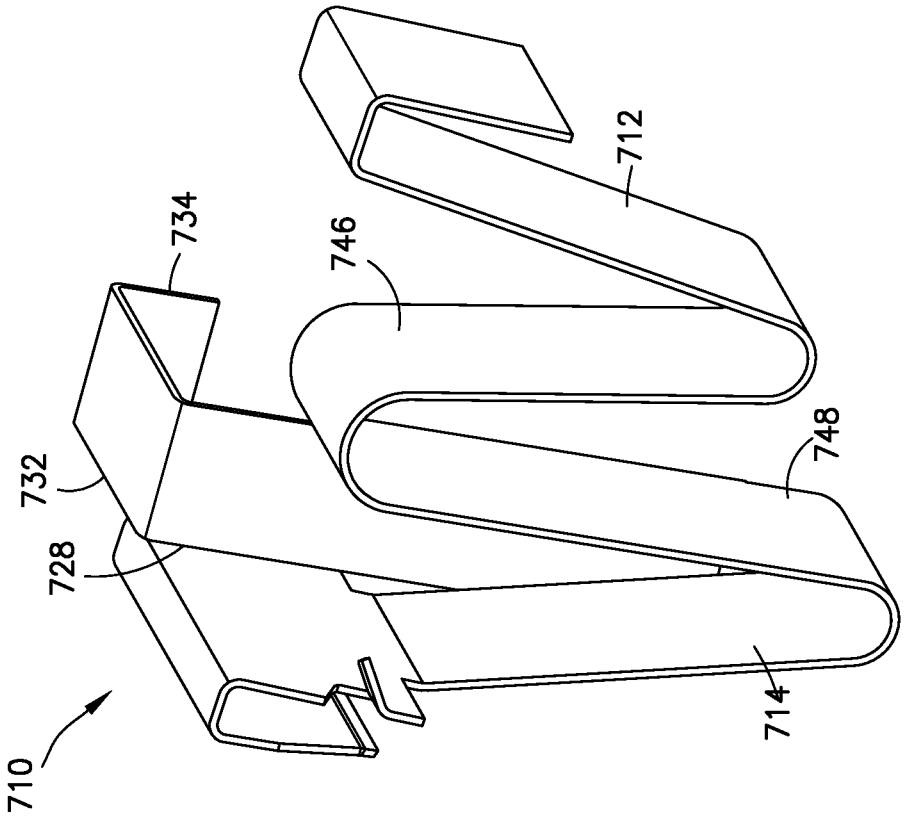
710
732
728
734
746
712
748
714

FIG.68

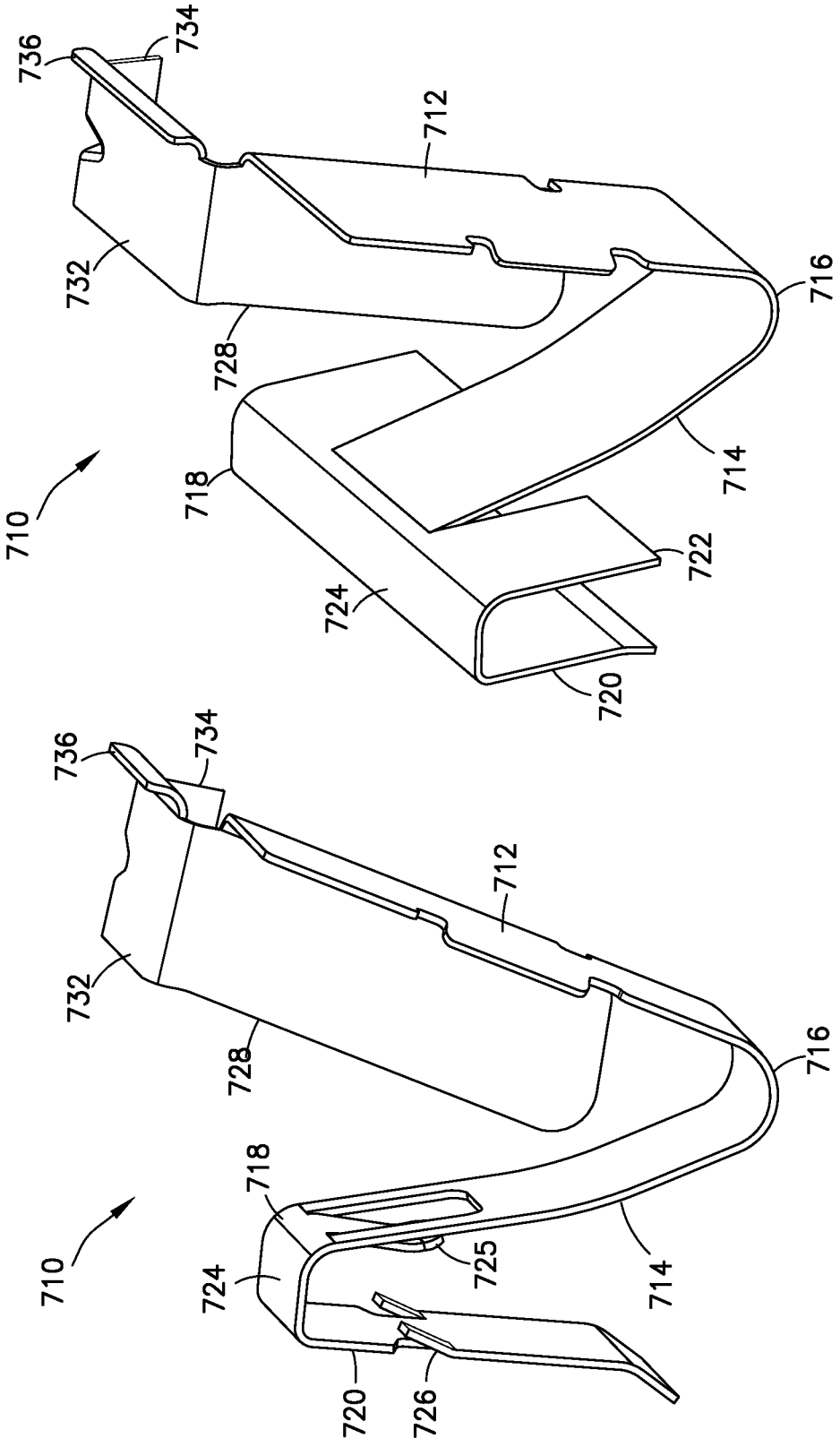
710
712
714
716
718
720
722
724
725
726
728
732
734
736

FIG.70

710
712
714
716
718
720
722
724
728
732
734
736

FIG.71

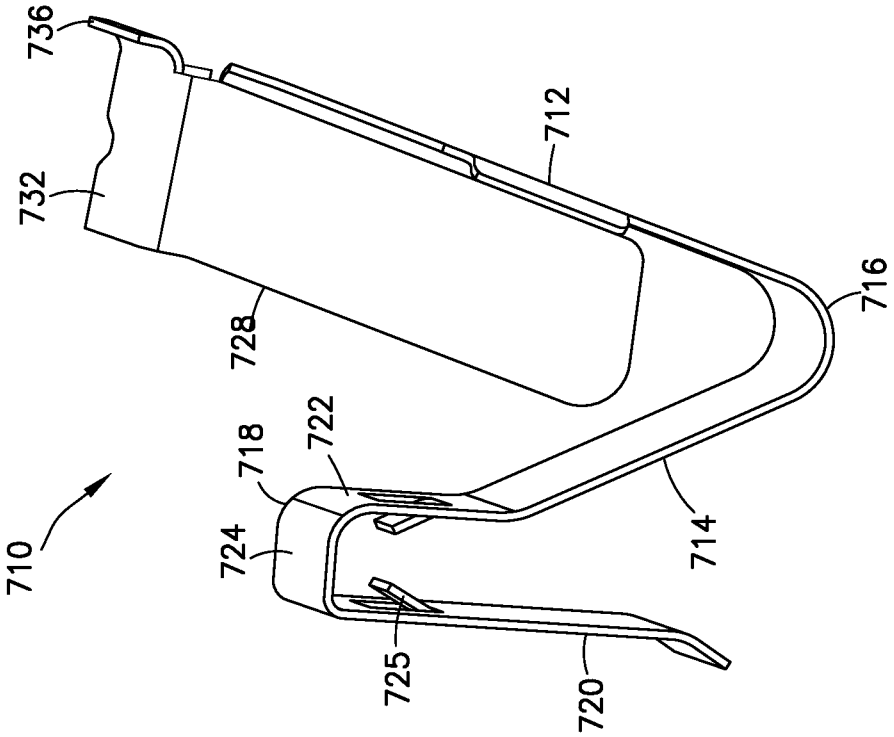
736
732
712
728
716
710
718
722
724
714
725
720

FIG.73

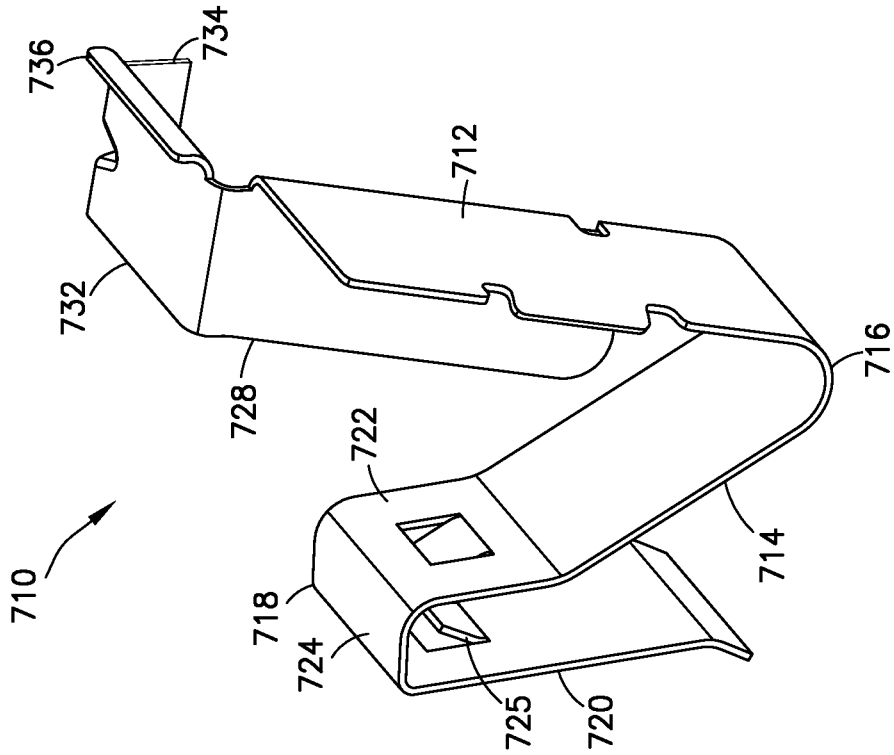
736
734
712
732
716
728
722
710
718
714
724
725
720

FIG.72

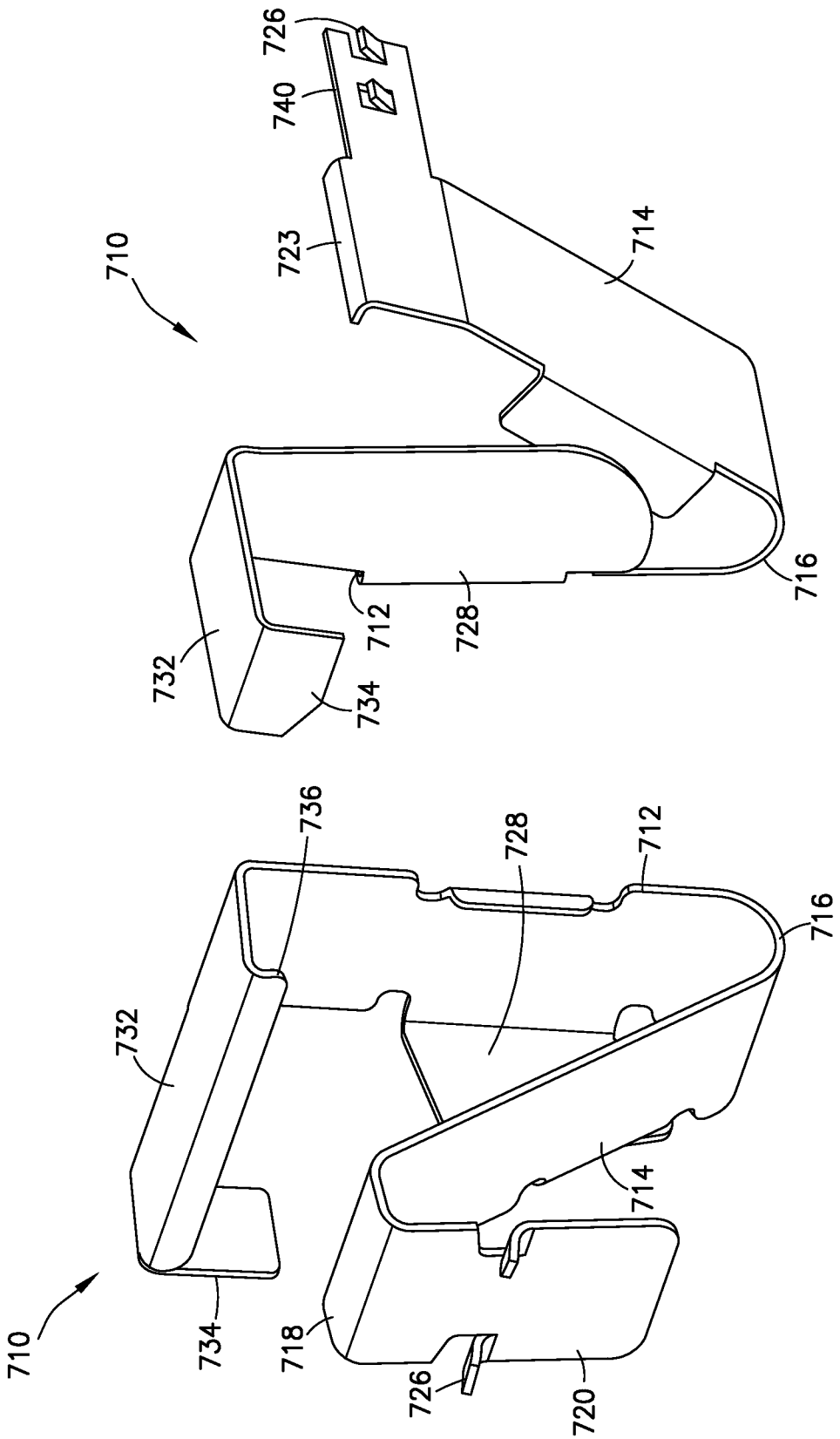
710
732
734
718
726
720
736
728
712
716
714

FIG.74

710
726
740
723
714
732
734
712
728
716

FIG.75

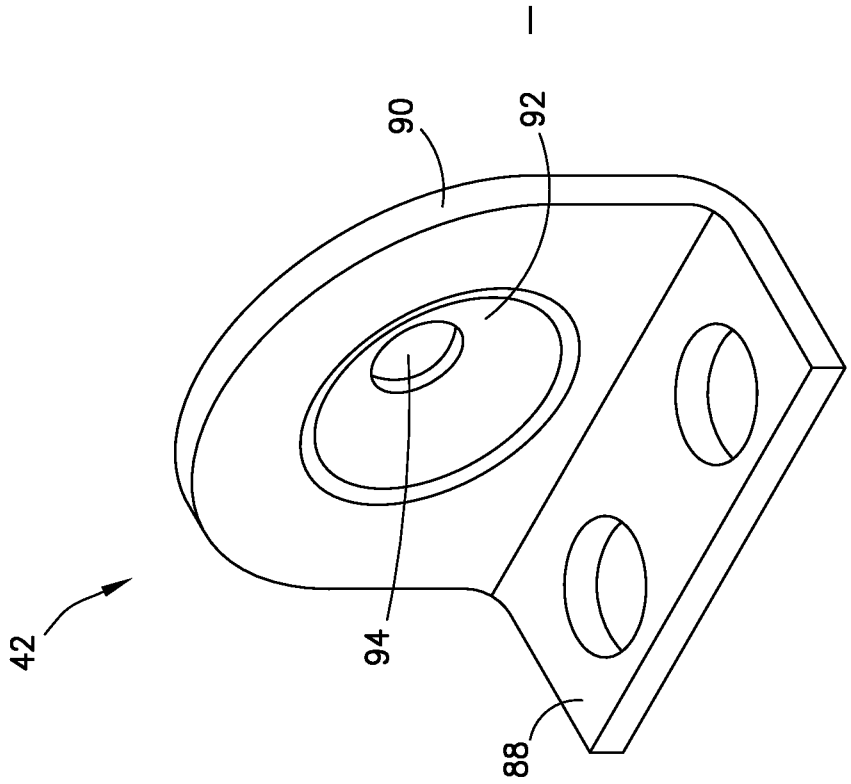

FIG. 77

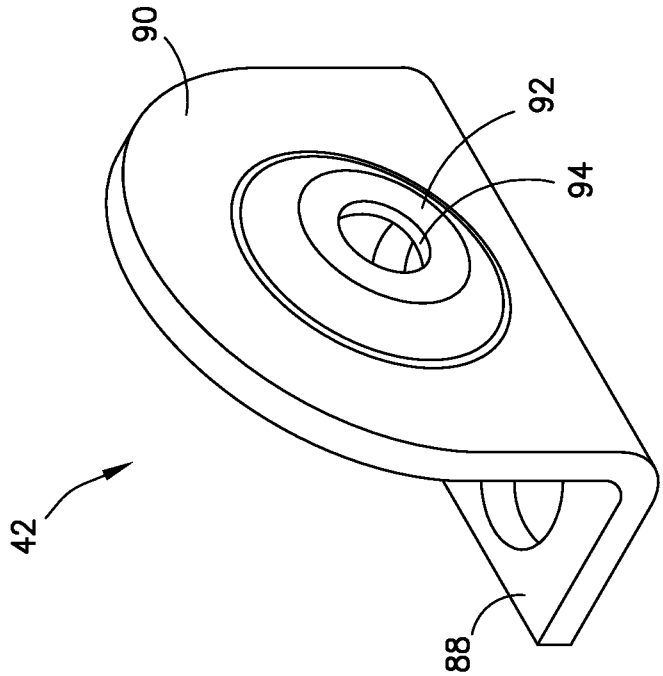

FIG. 76

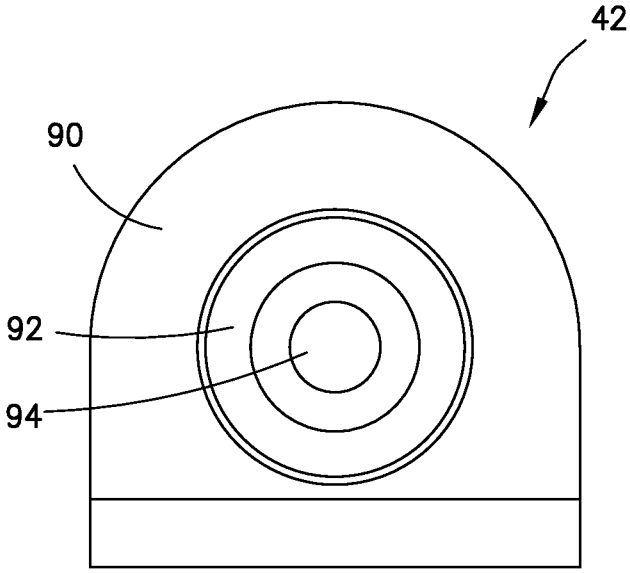

FIG. 78

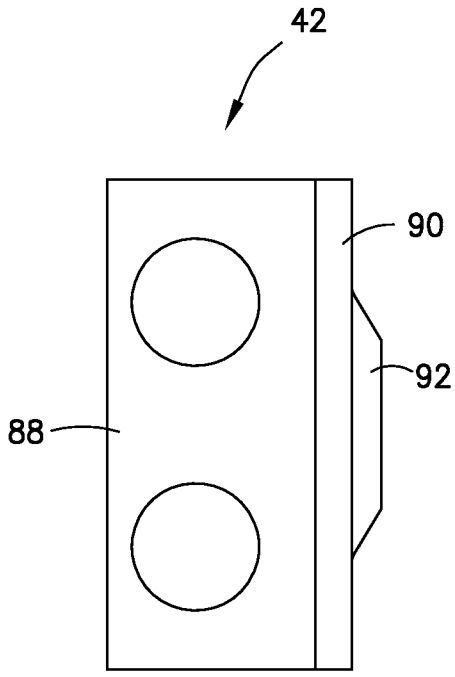

FIG. 79

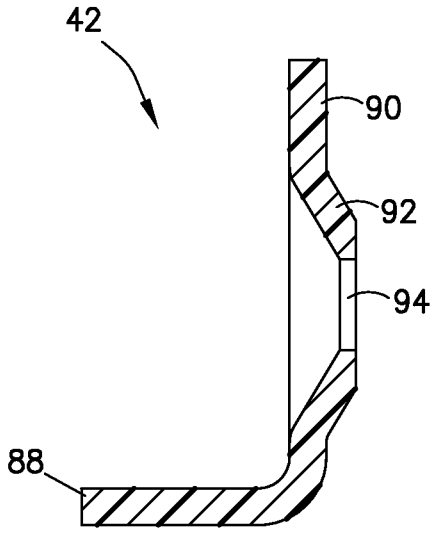

FIG. 80

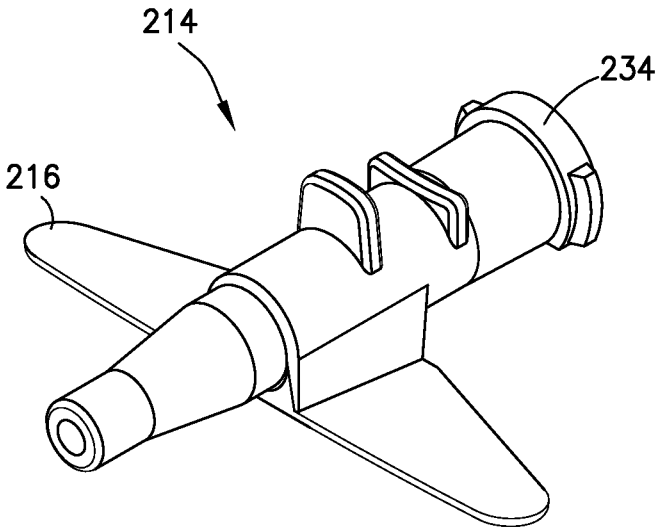

FIG. 81

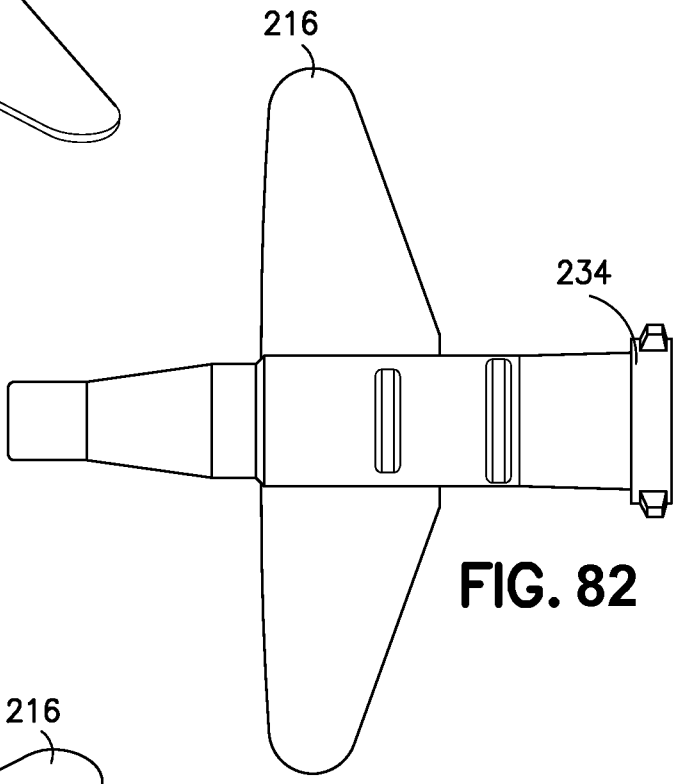

FIG. 82

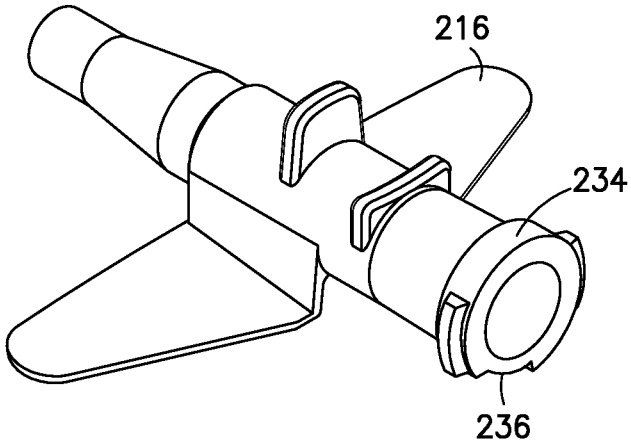

FIG. 83

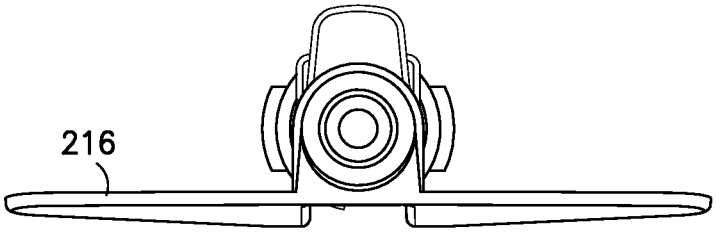

FIG. 84

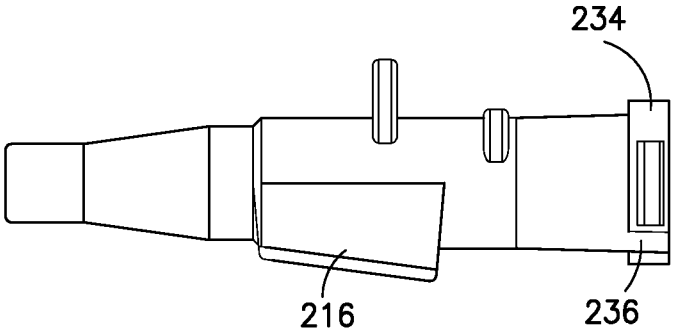

FIG. 85

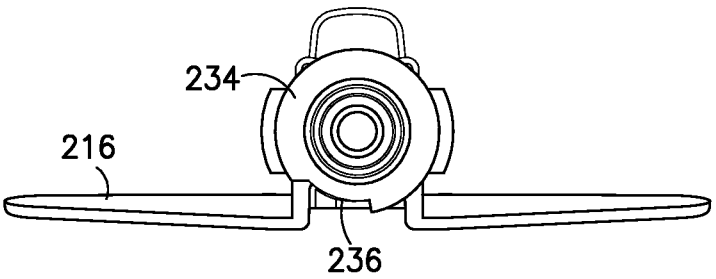

FIG. 86

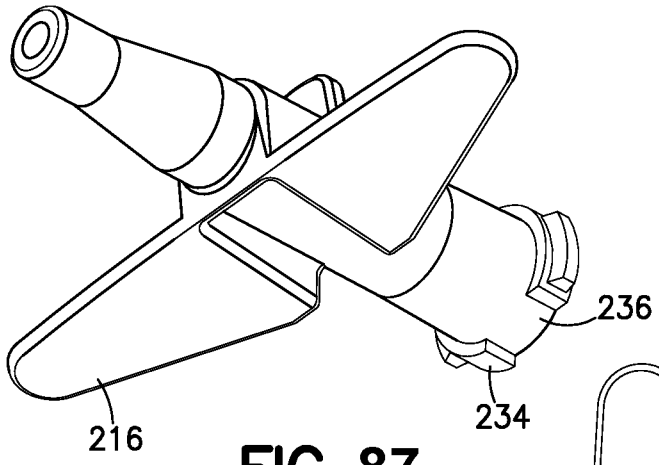

FIG. 87

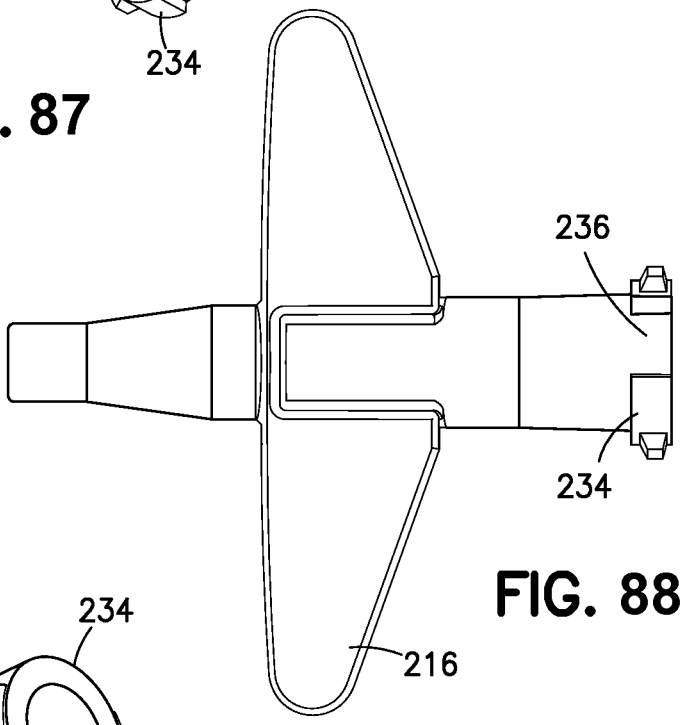

FIG. 88

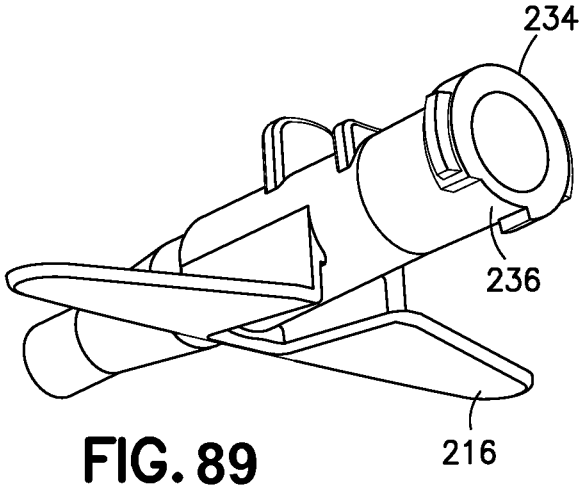

FIG. 89

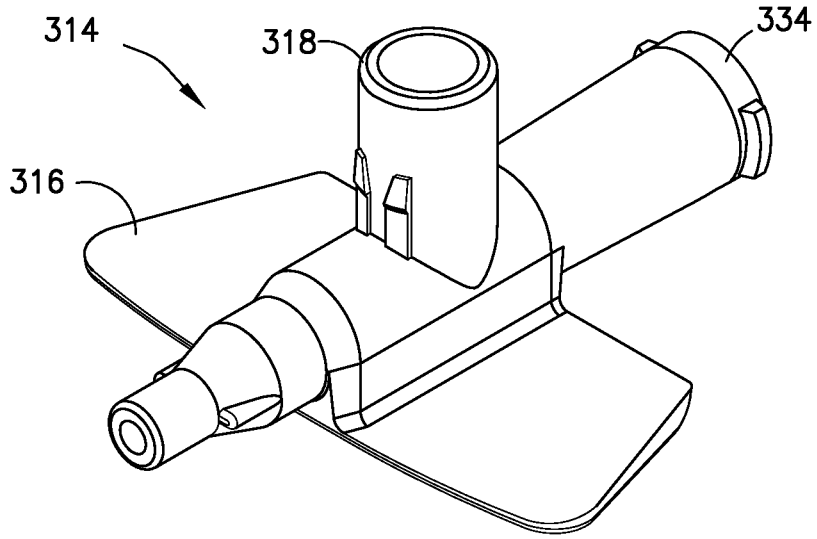

FIG. 90

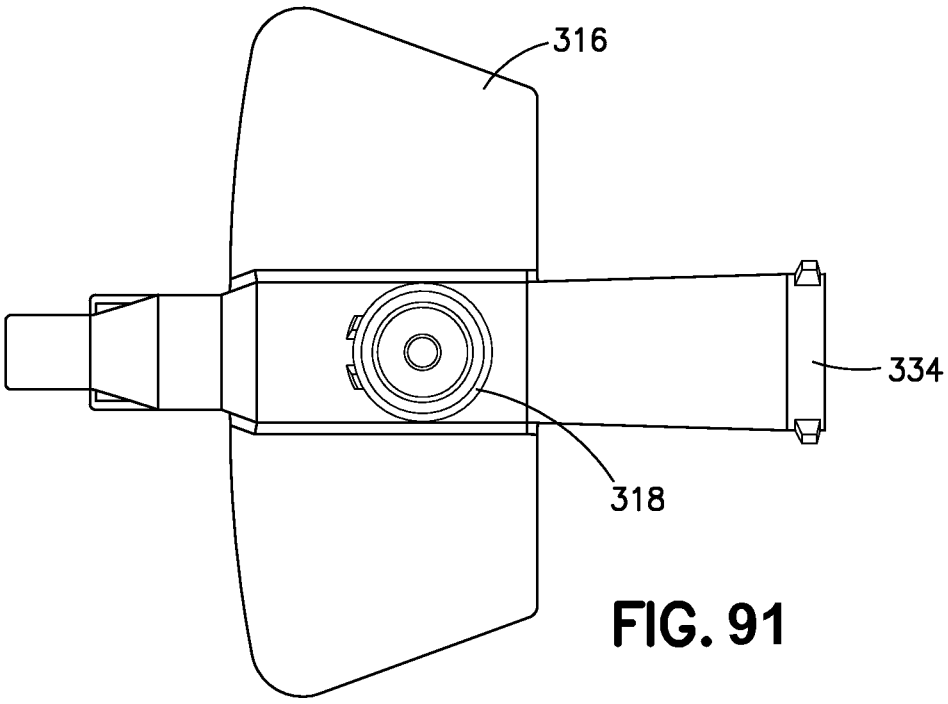

FIG. 91

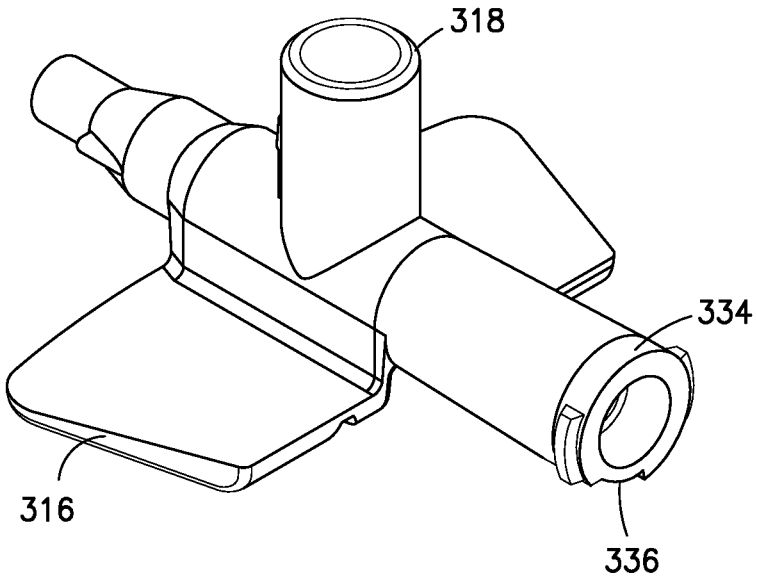

FIG. 92

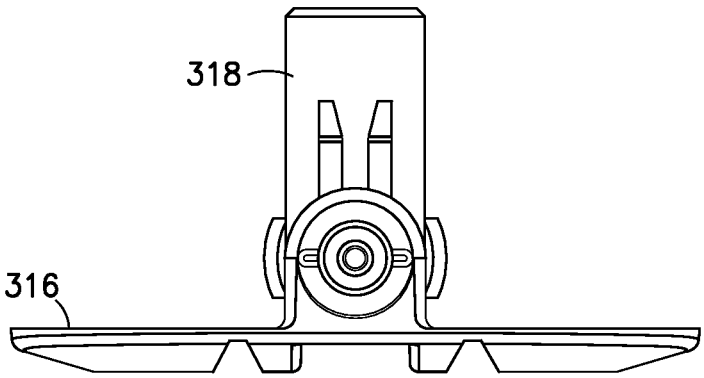

FIG. 93

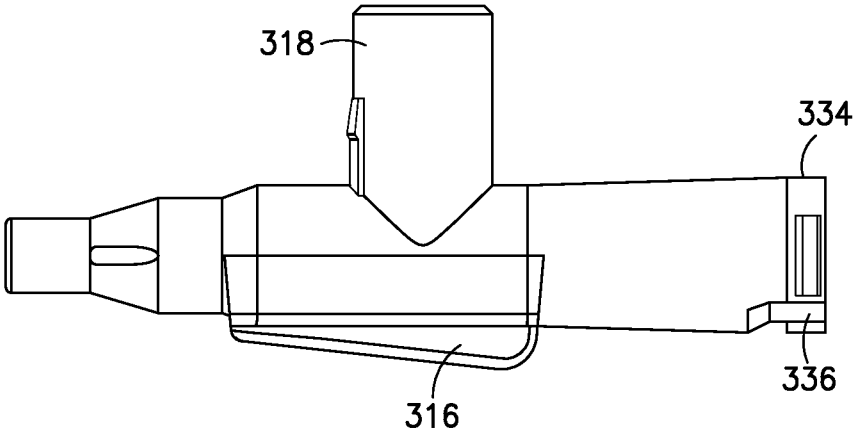

FIG. 94

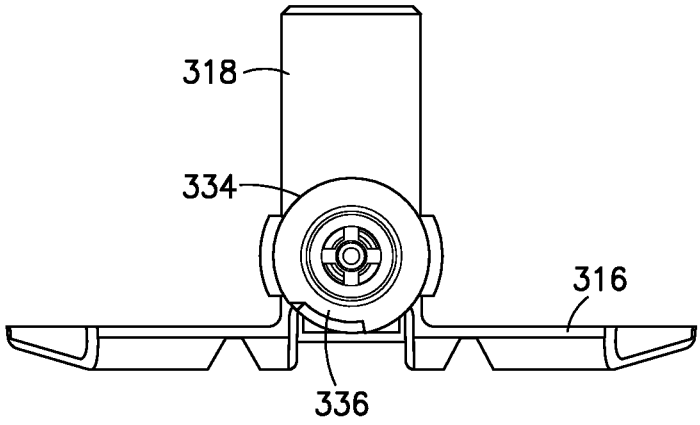

FIG. 95

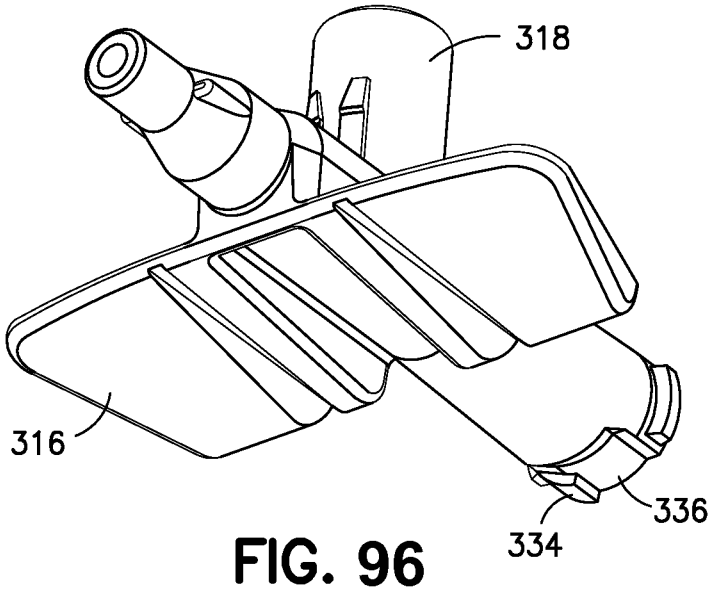

FIG. 96

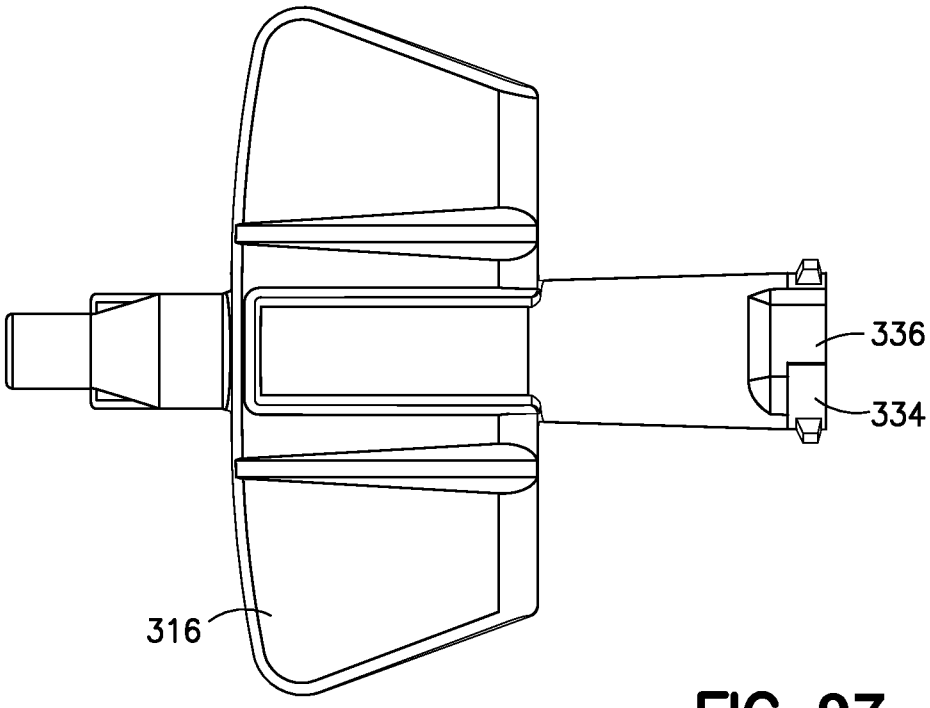

FIG. 97

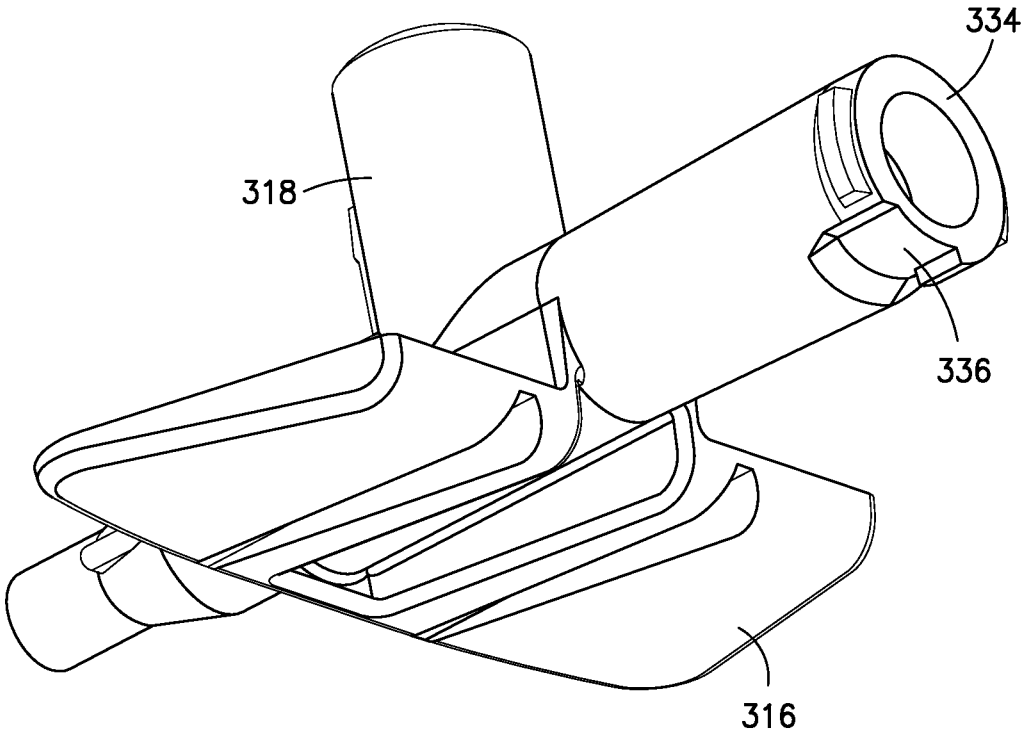

FIG. 98

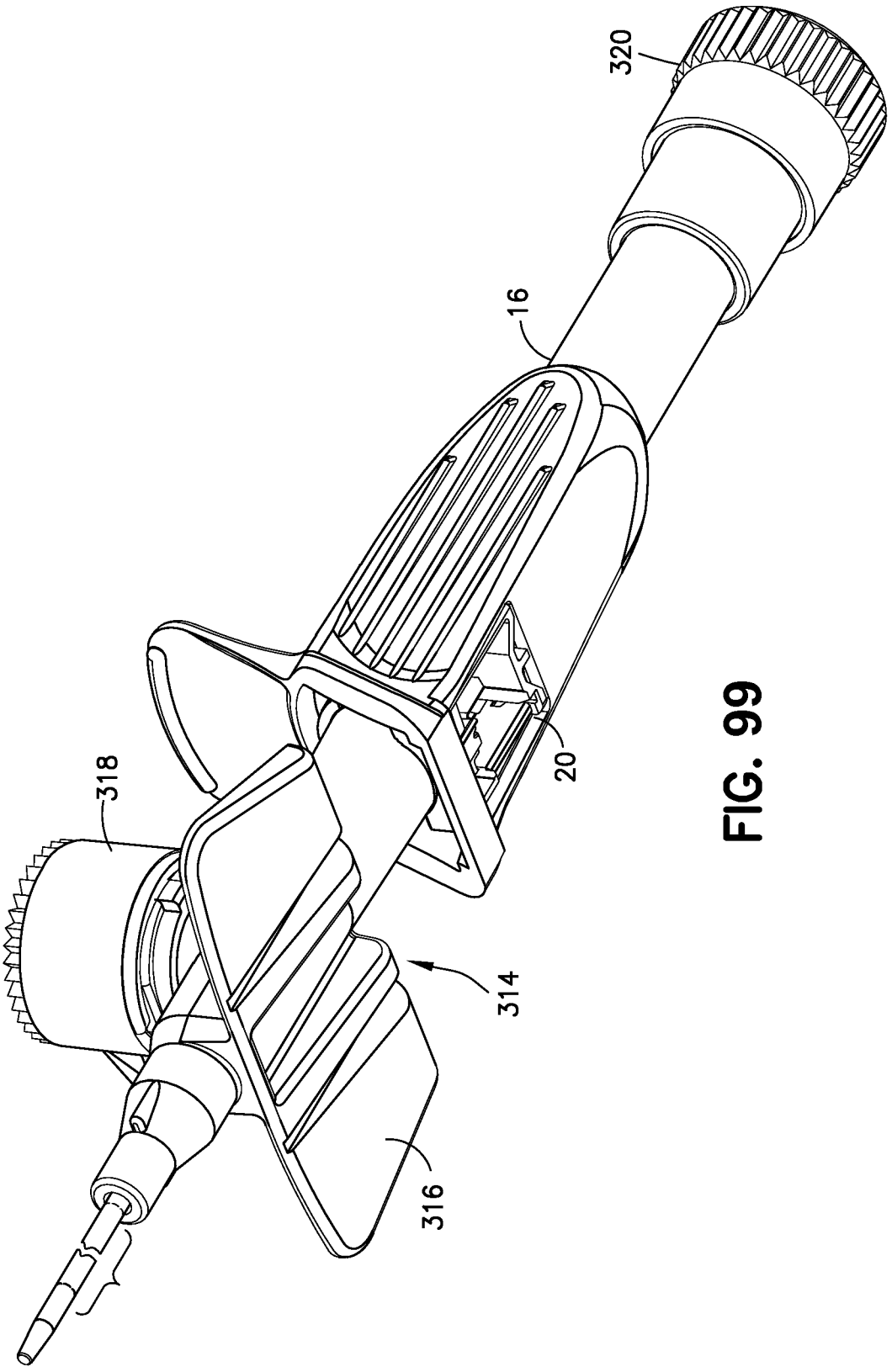

FIG. 99

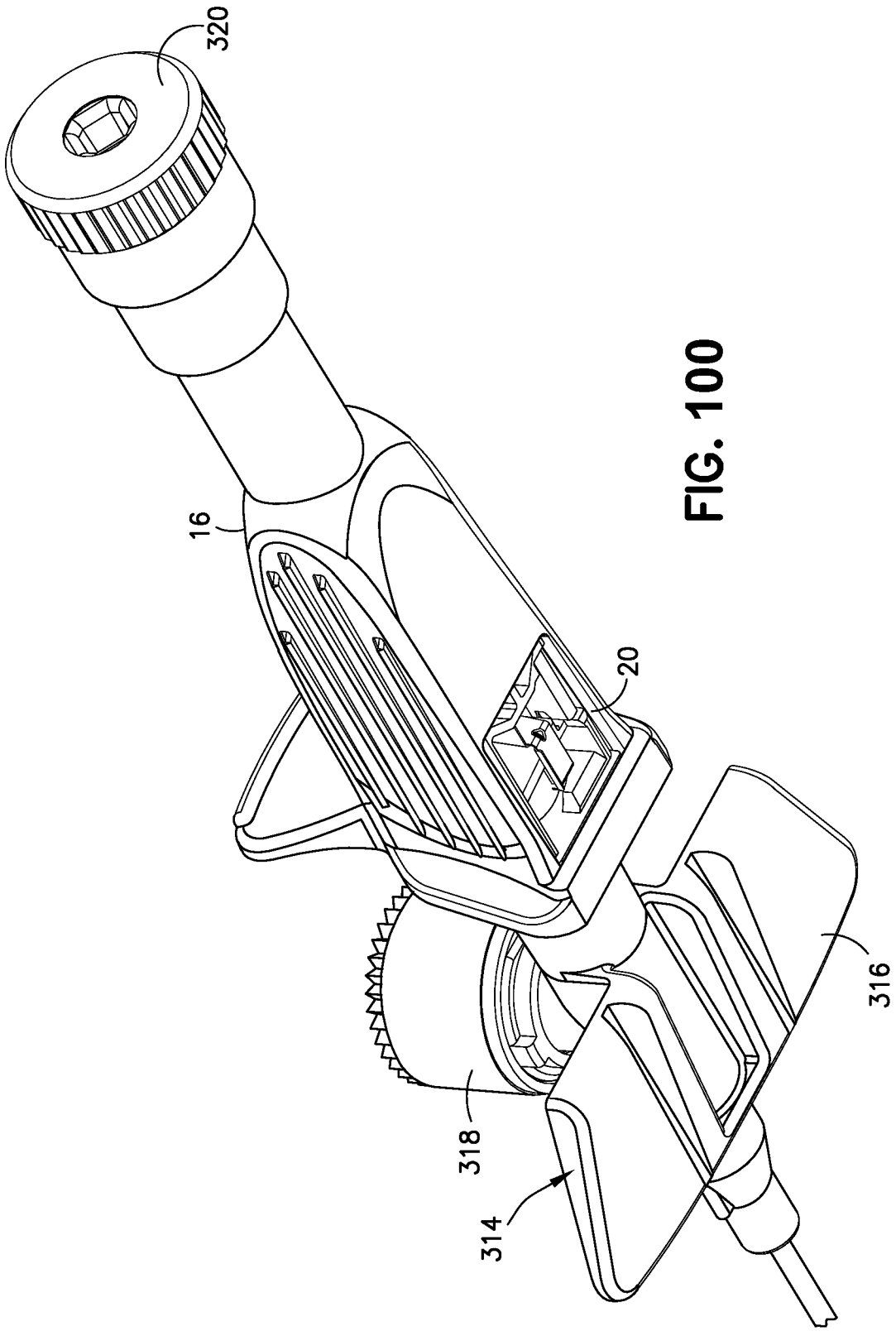

FIG. 100

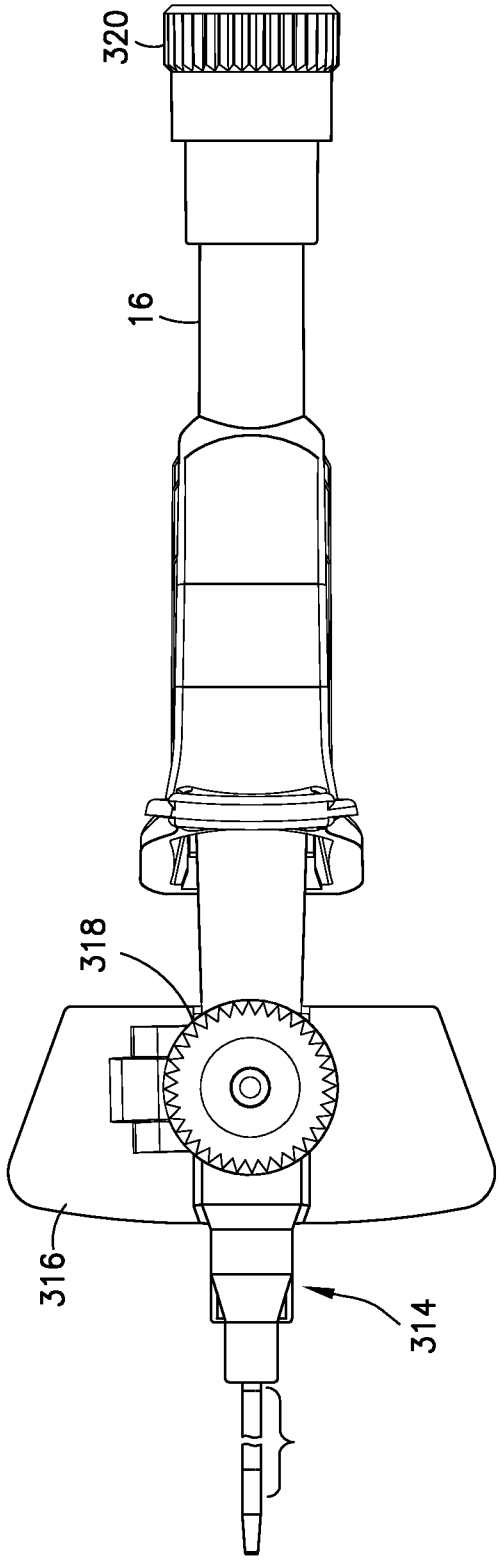

FIG. 101

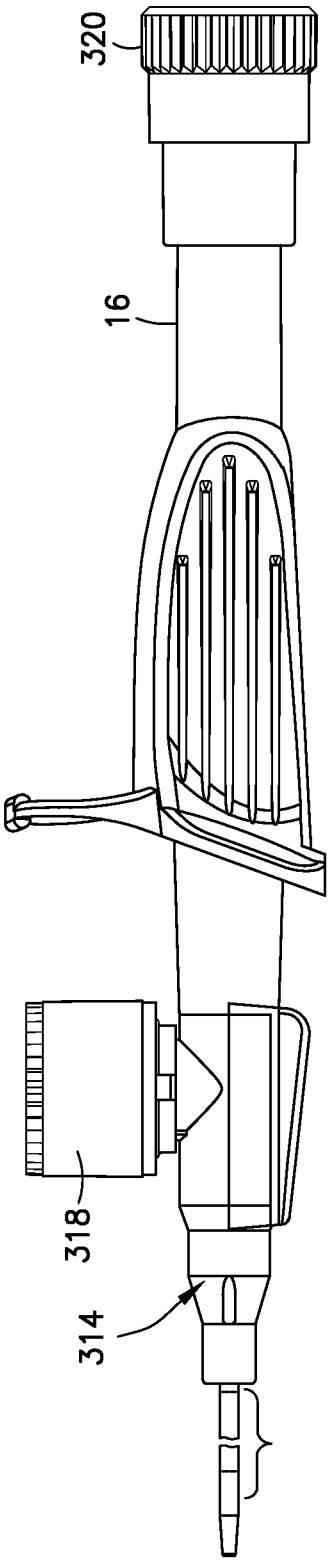

FIG. 102

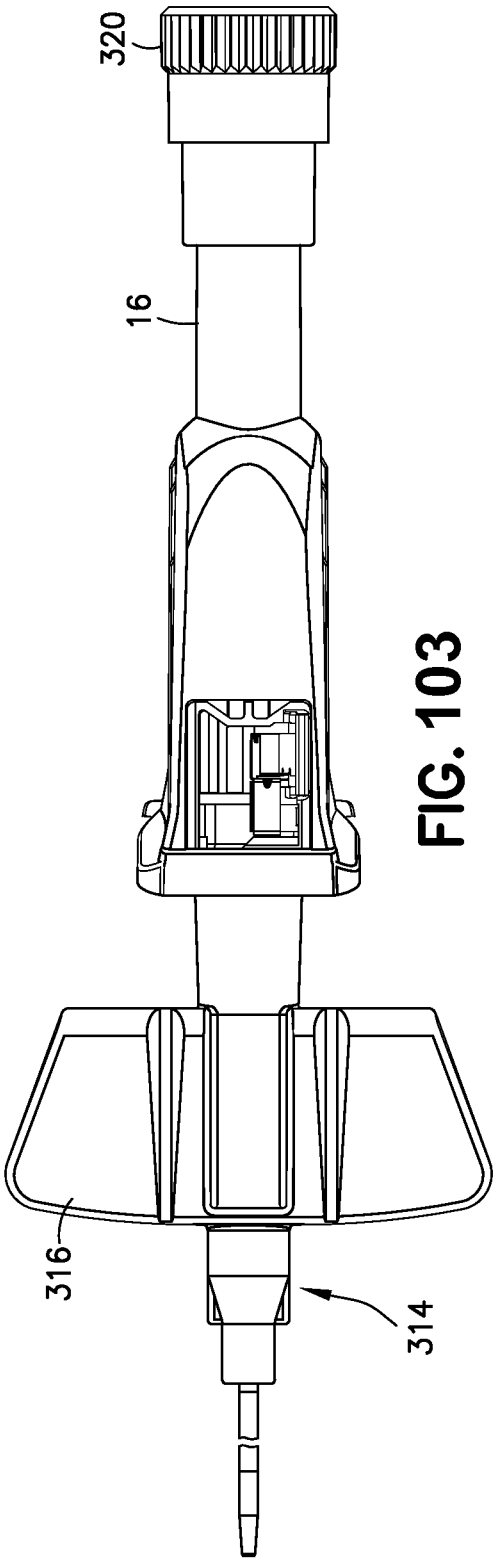

FIG. 103

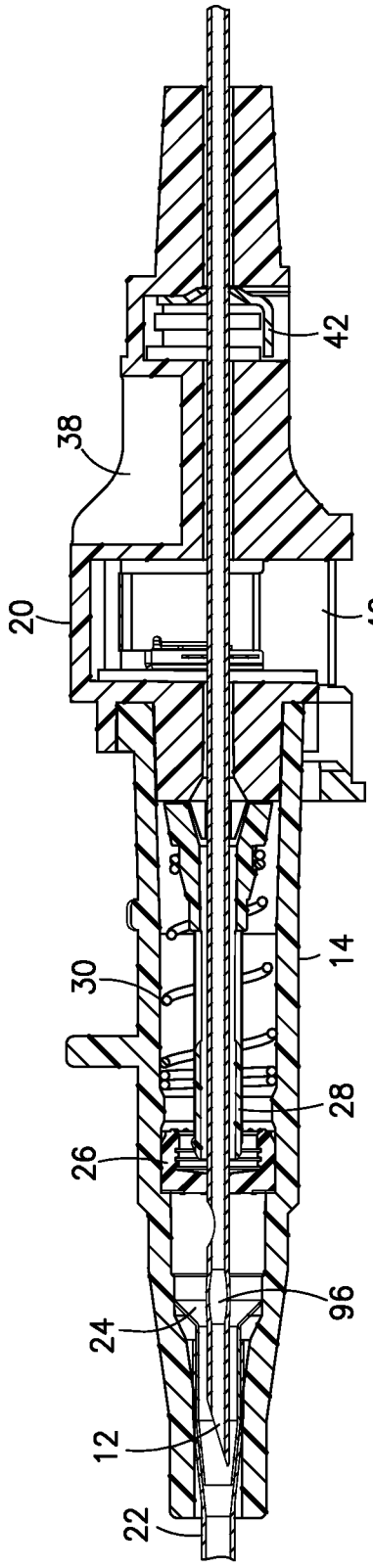

FIG. 104

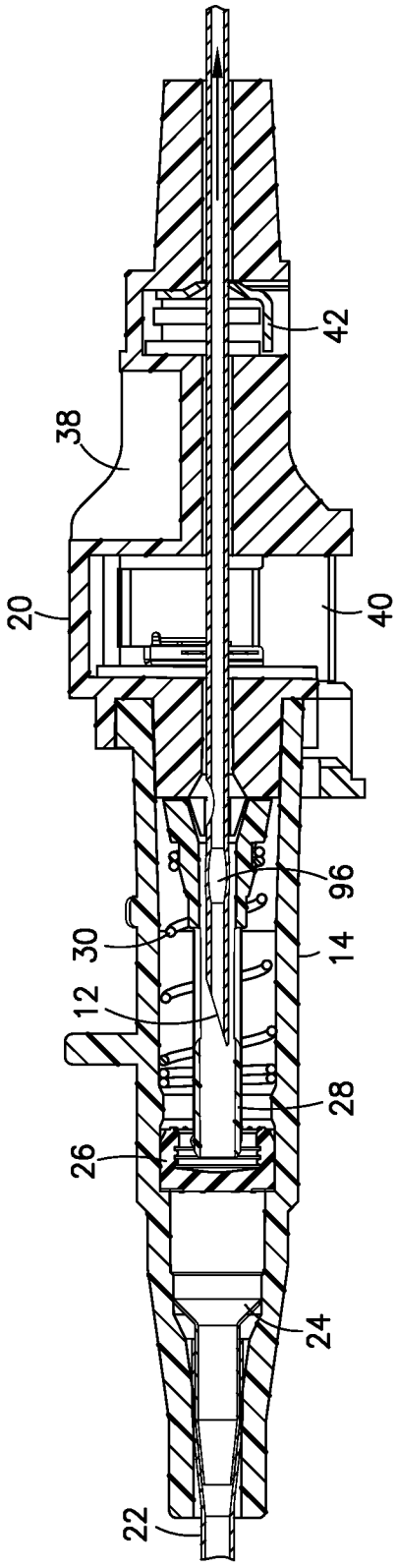

FIG. 105

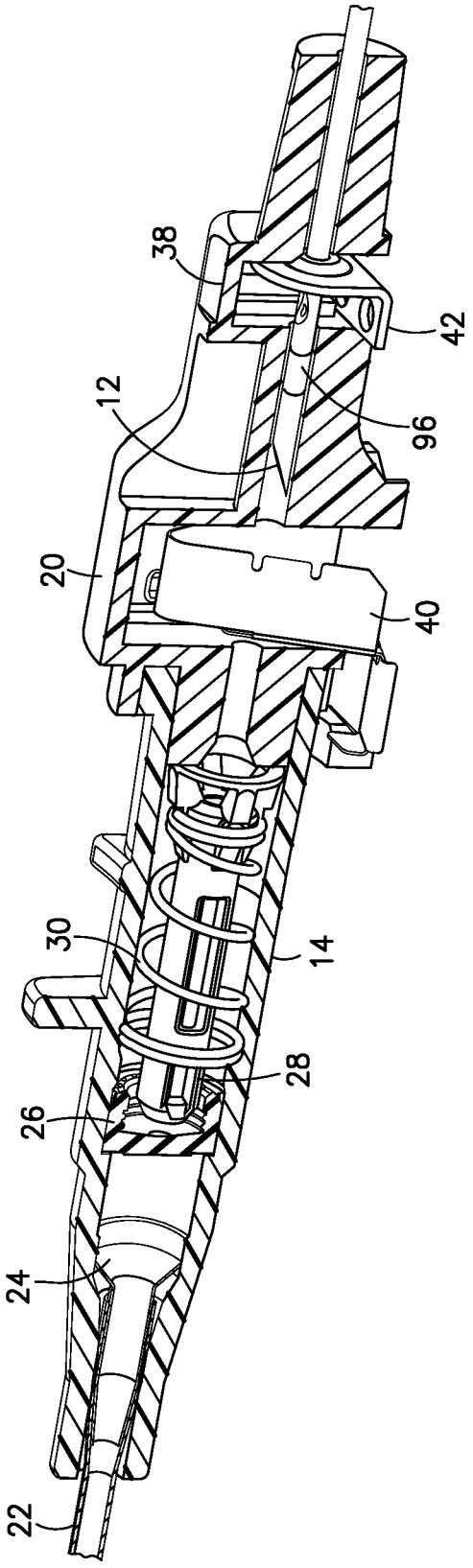

FIG. 106

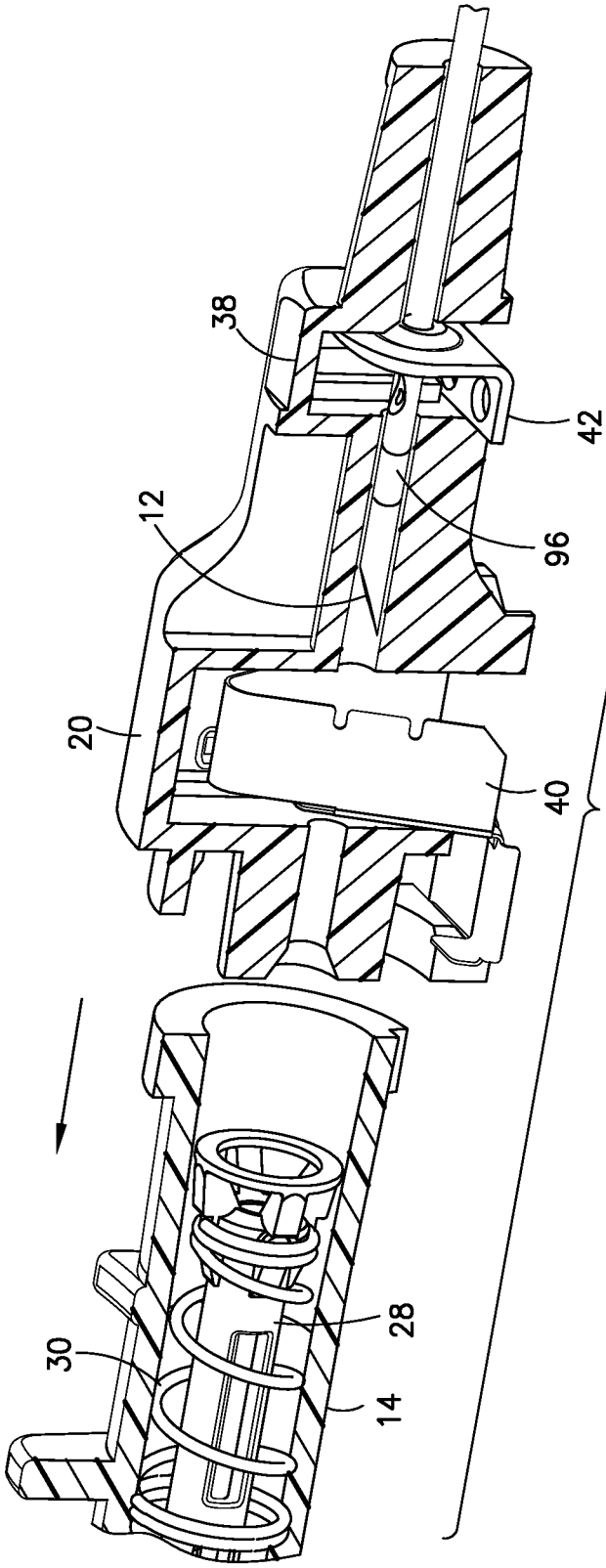

FIG. 107

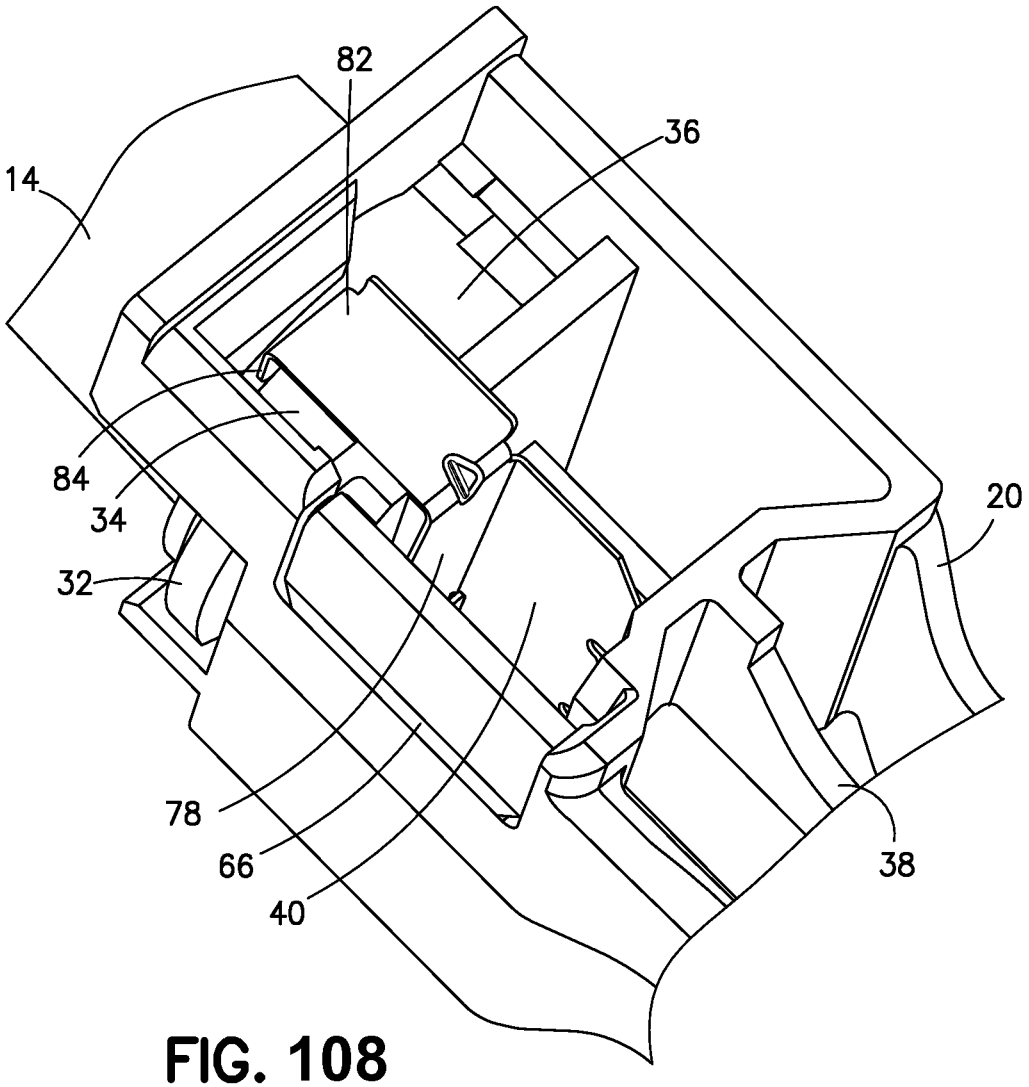

FIG. 108

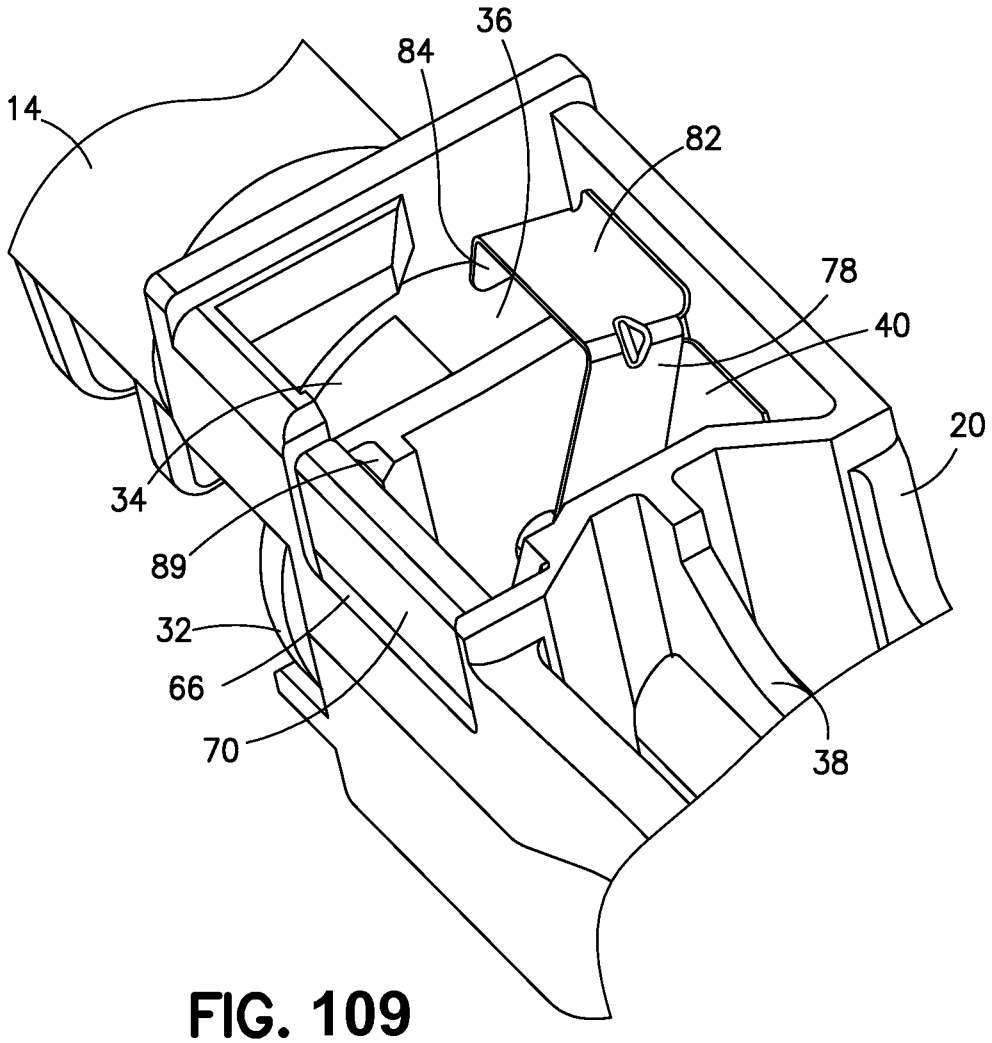

FIG. 109

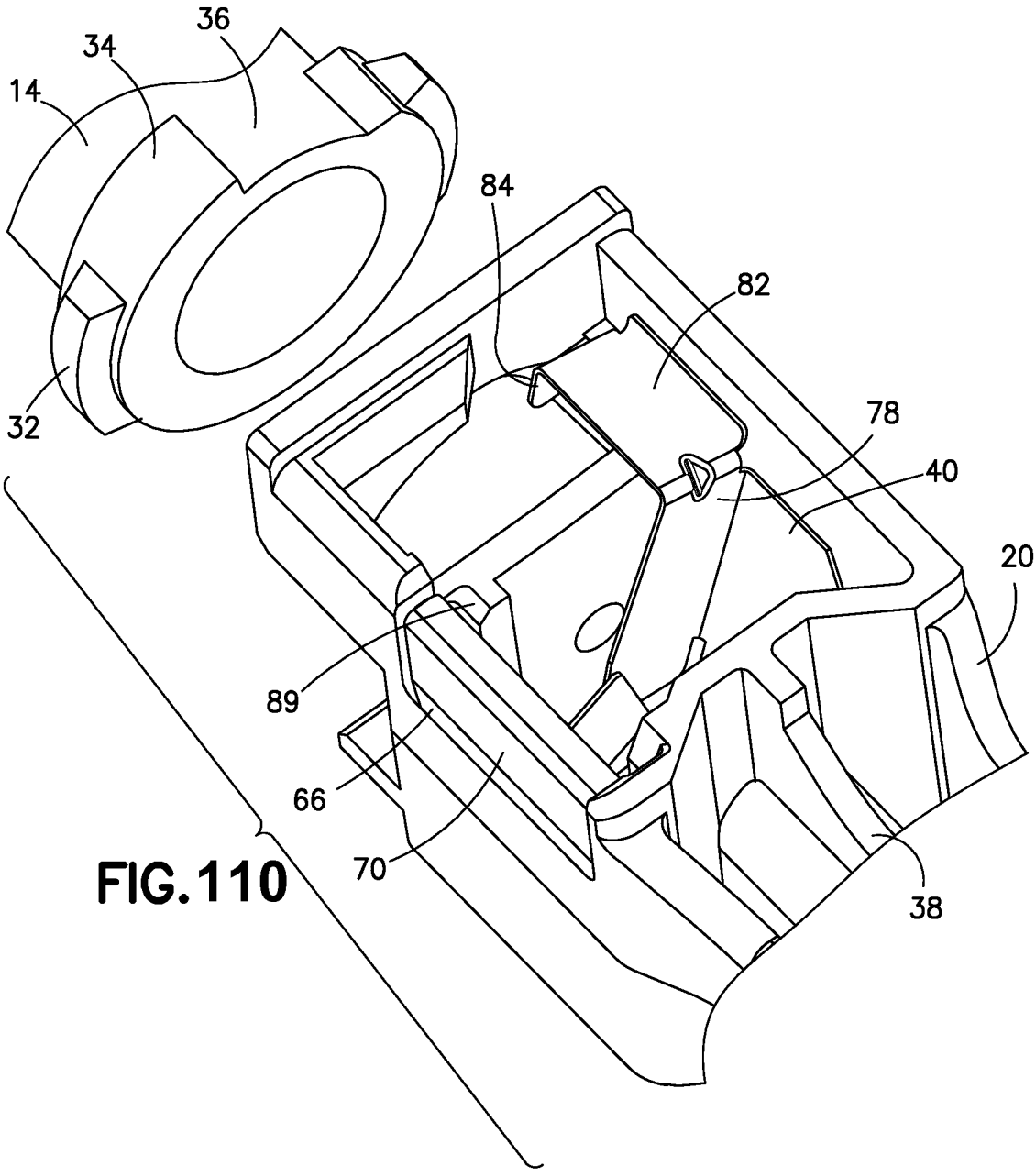

FIG.110

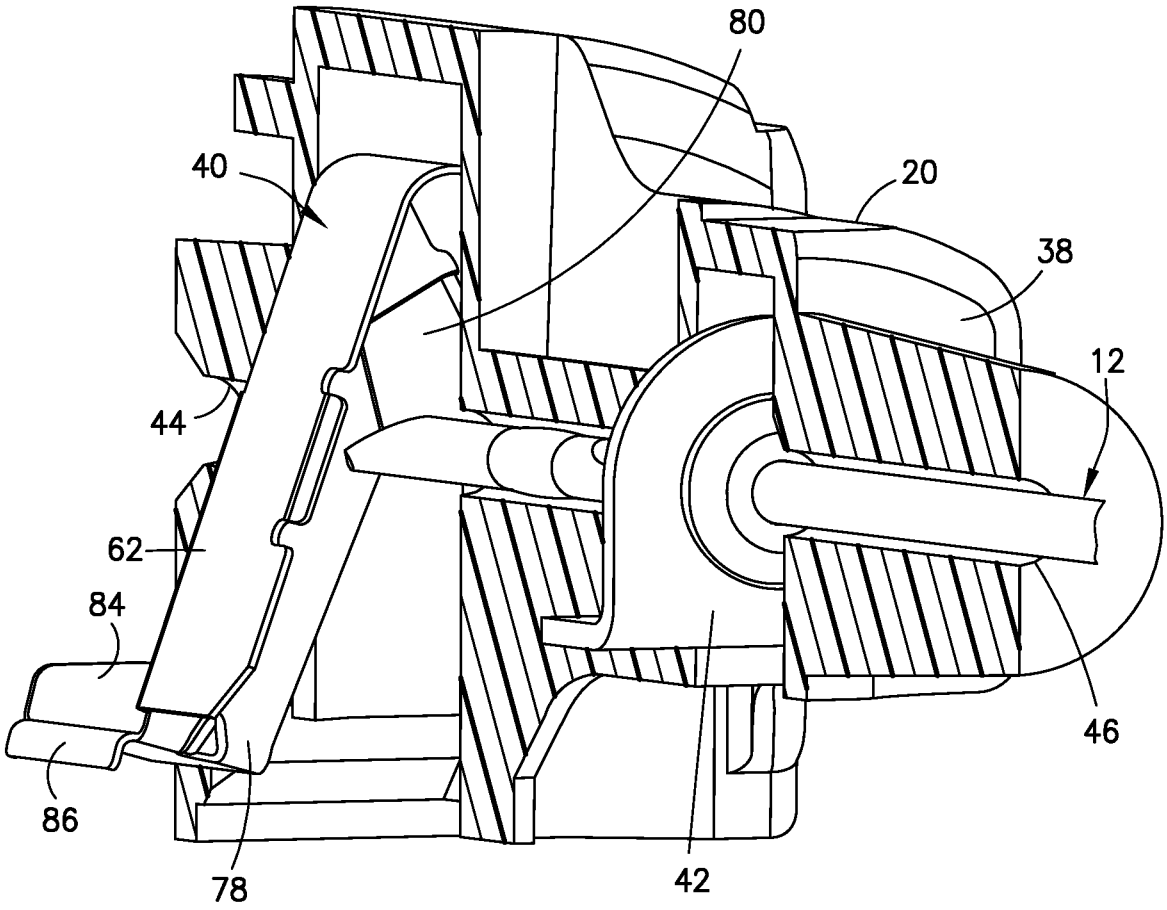

FIG. 111

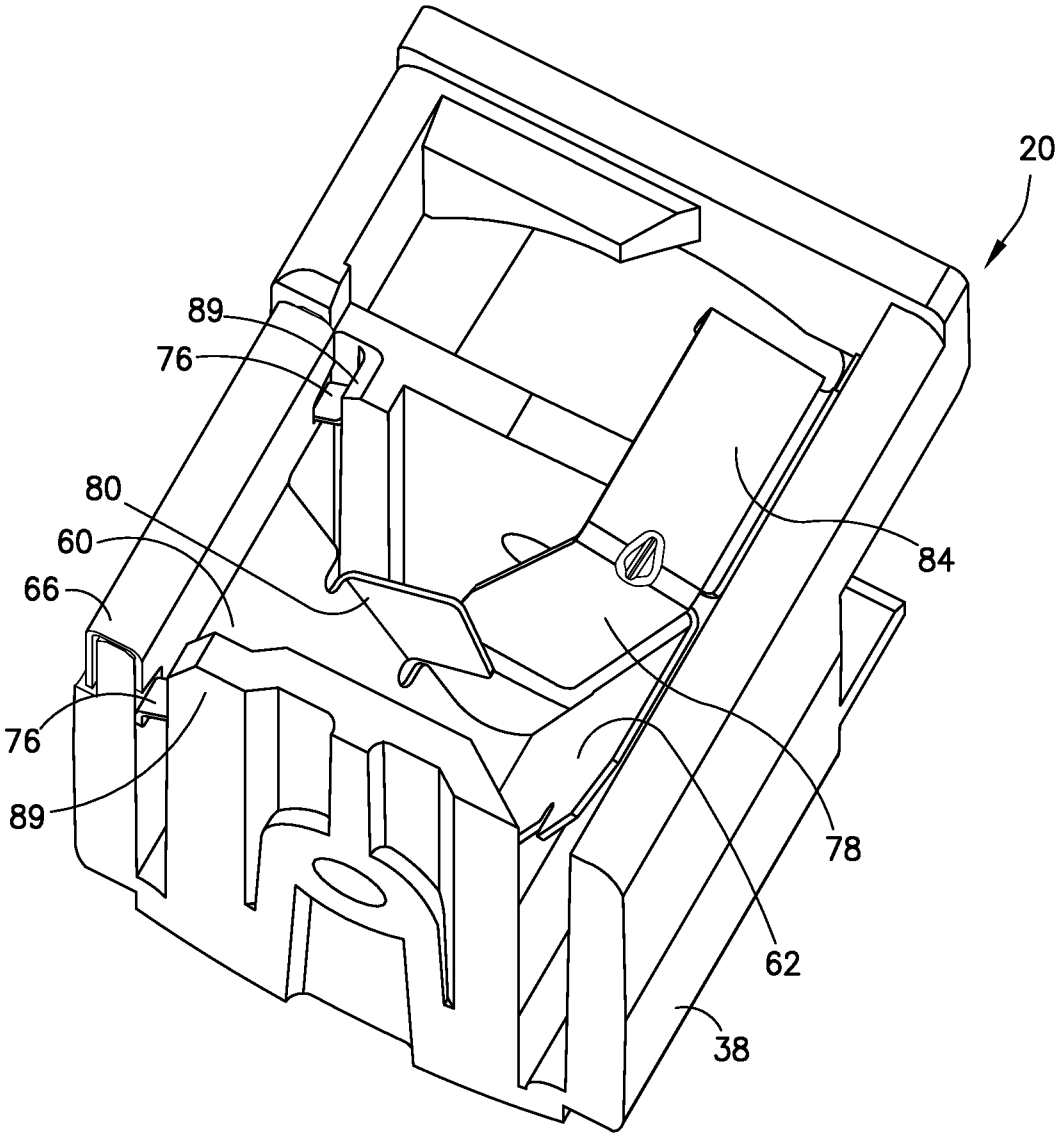

FIG. 112

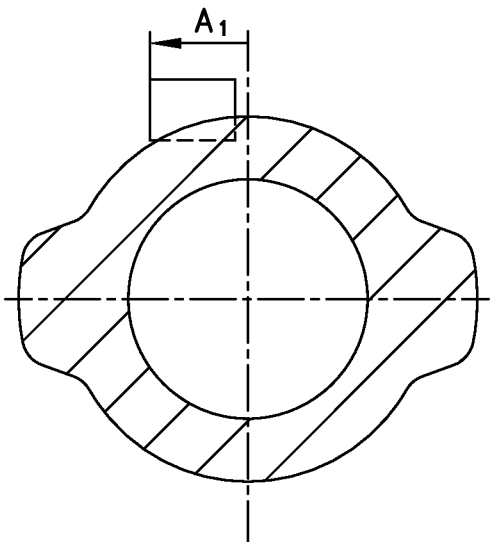

FIG. 113

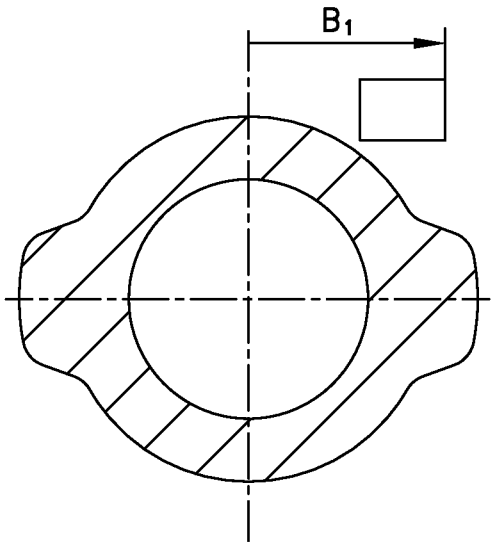

FIG. 114

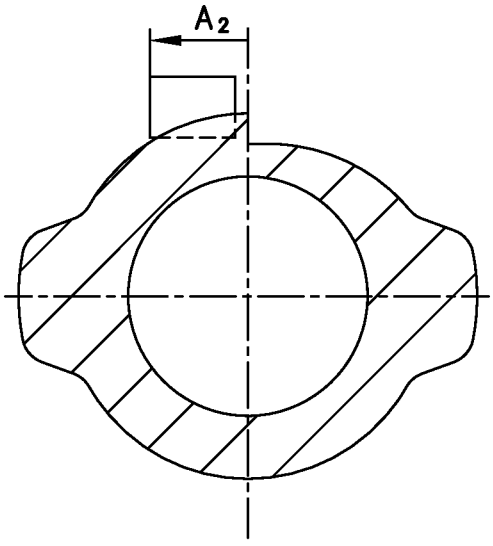

FIG. 115

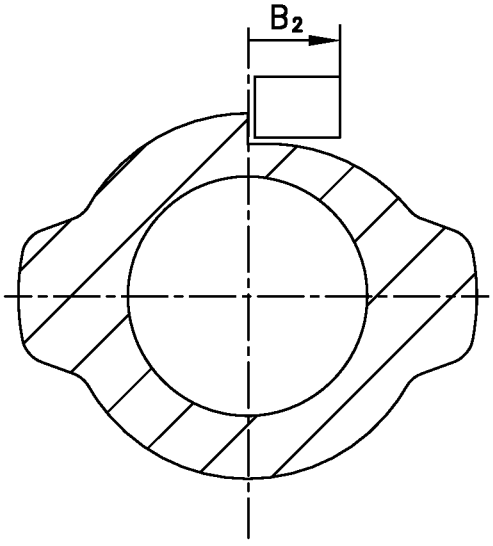

FIG. 116

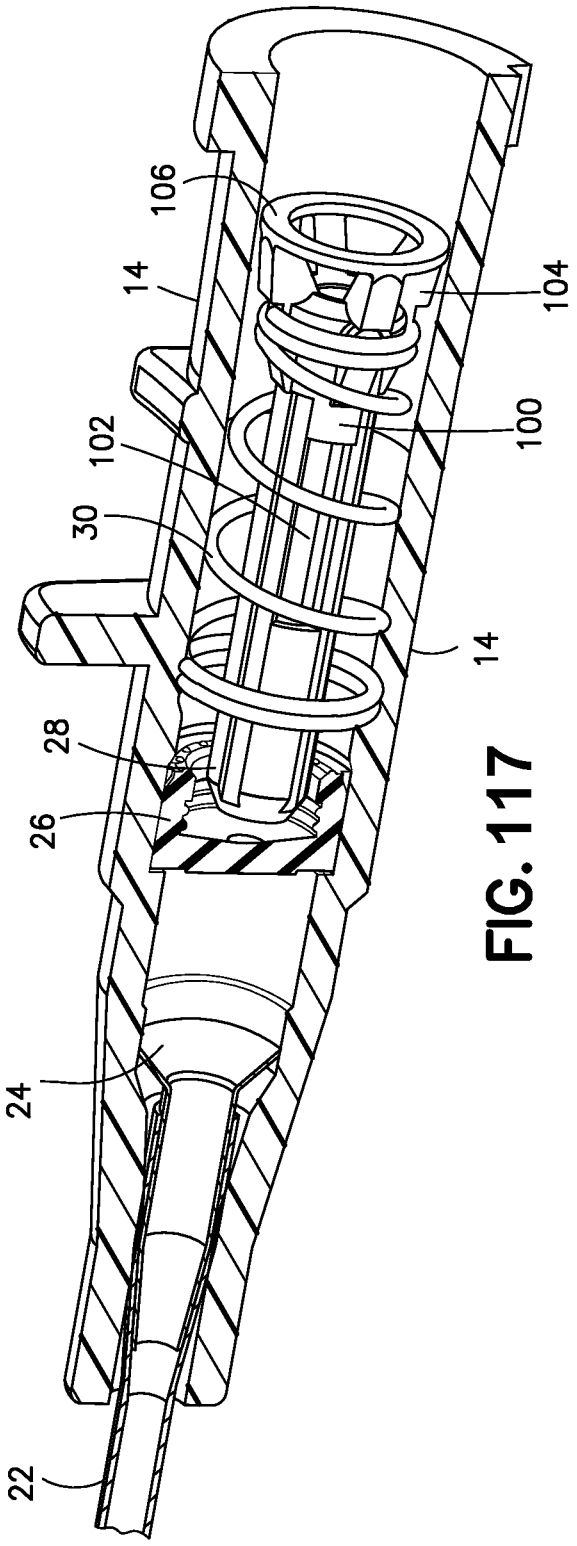

FIG. 117

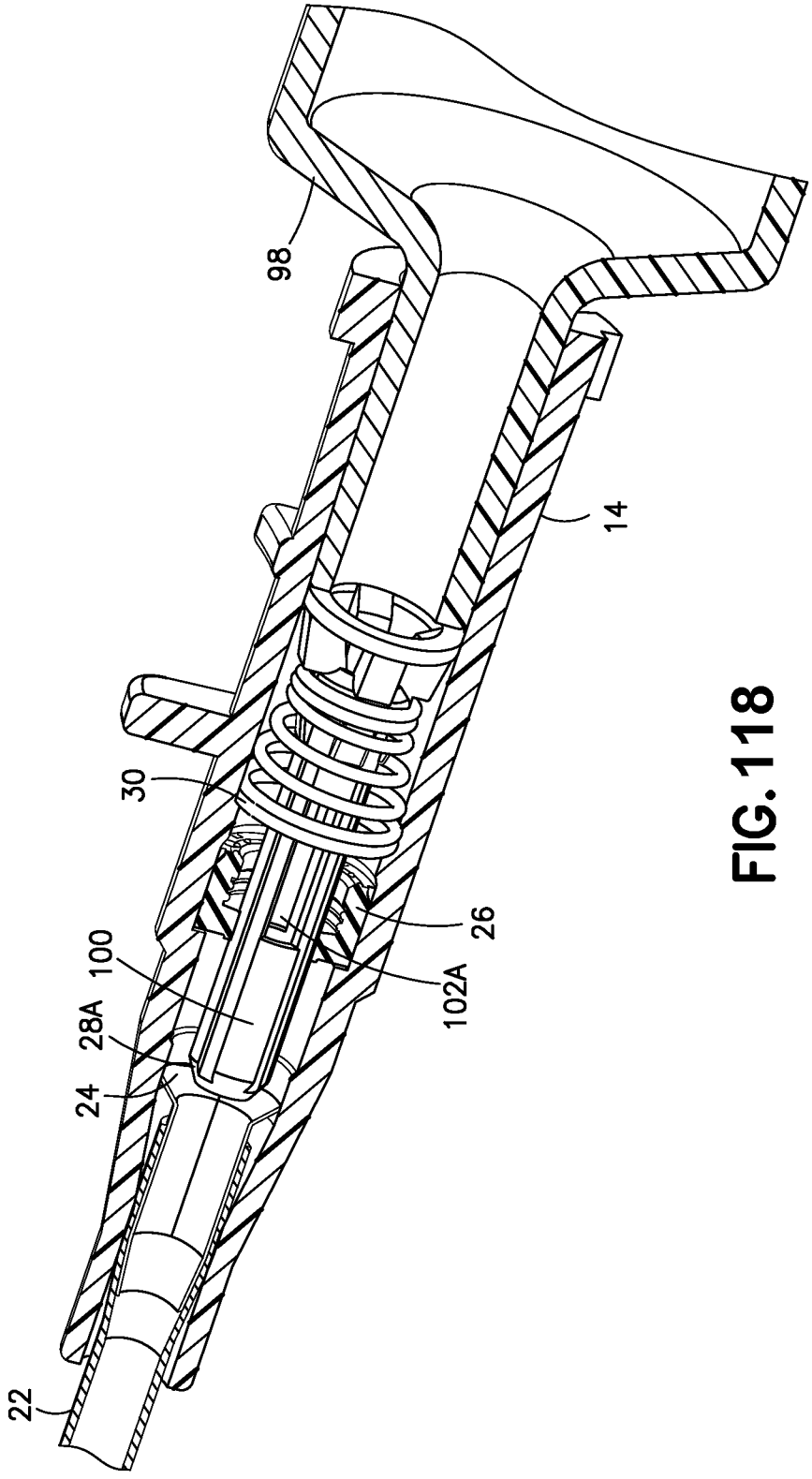

FIG. 118

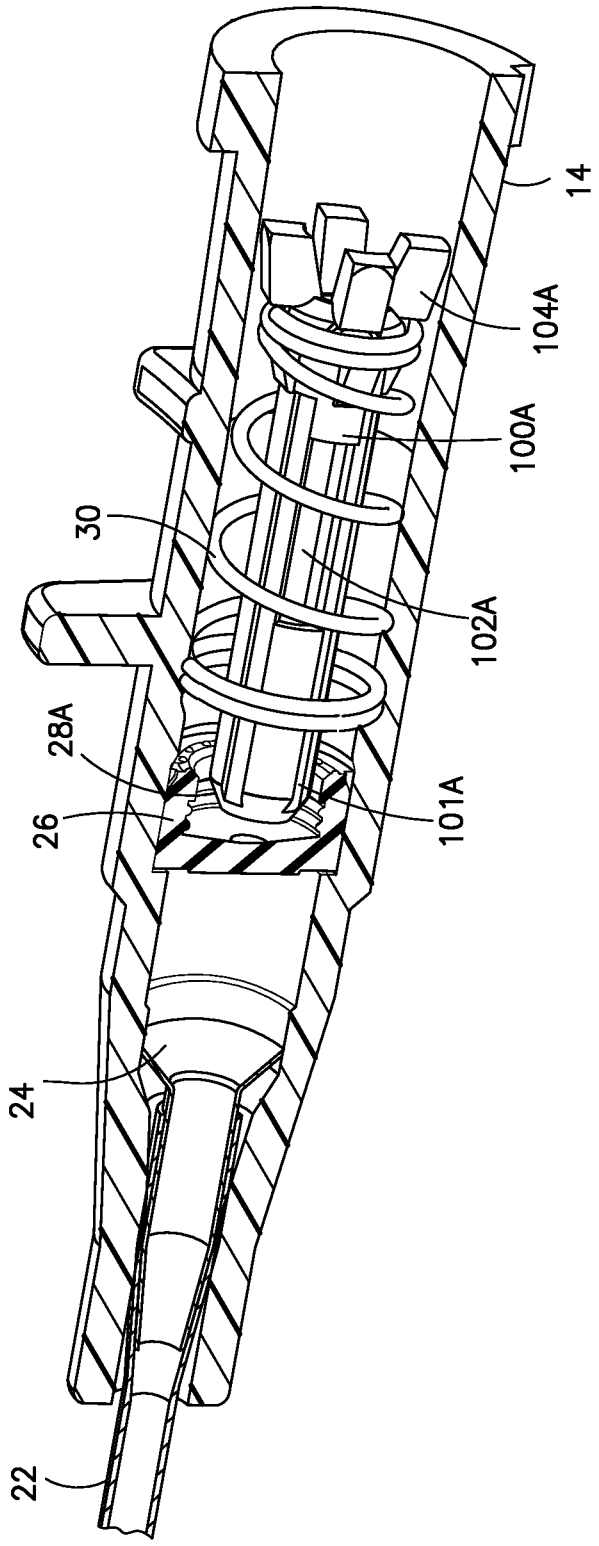

FIG. 119

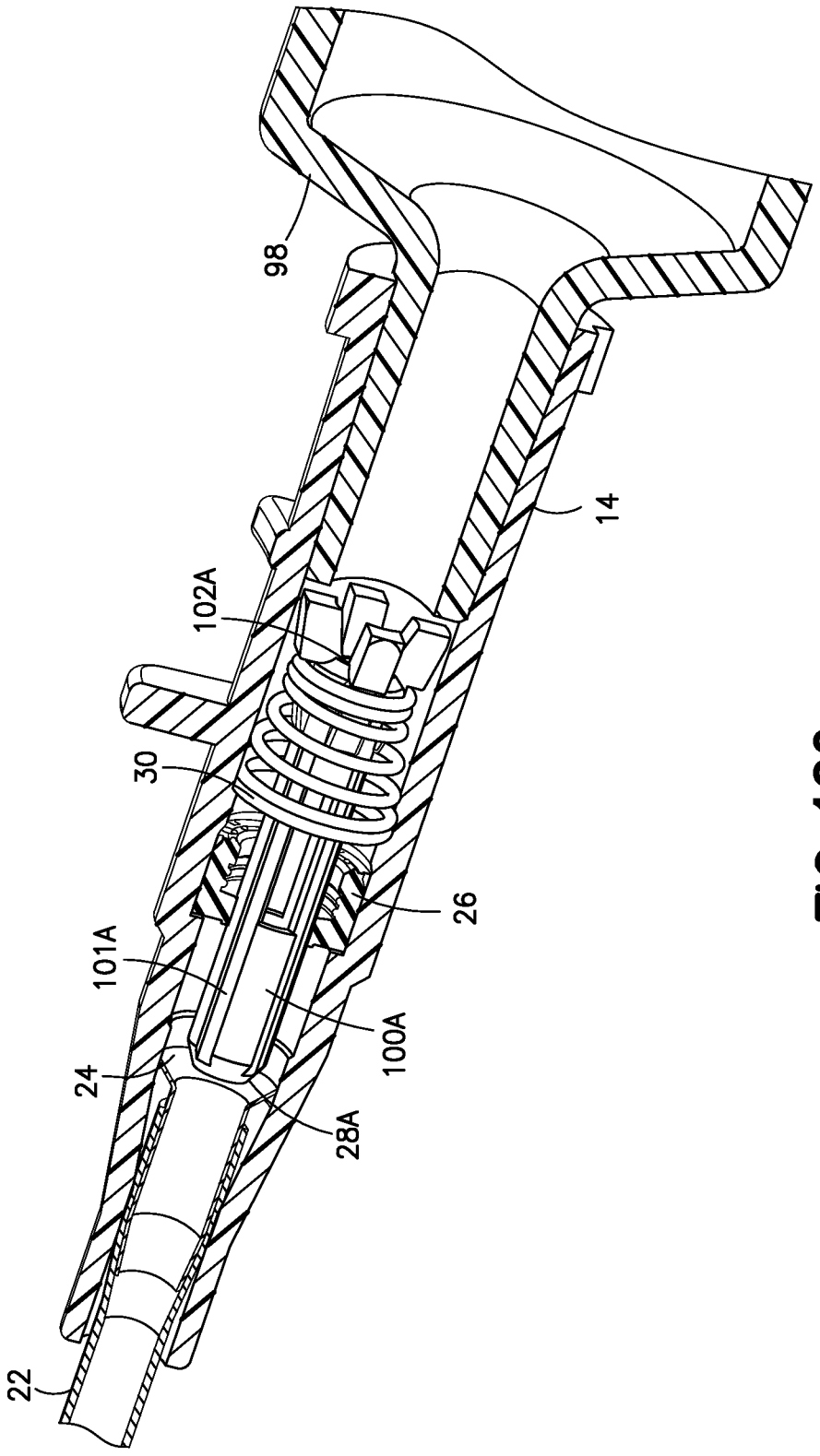

FIG. 120

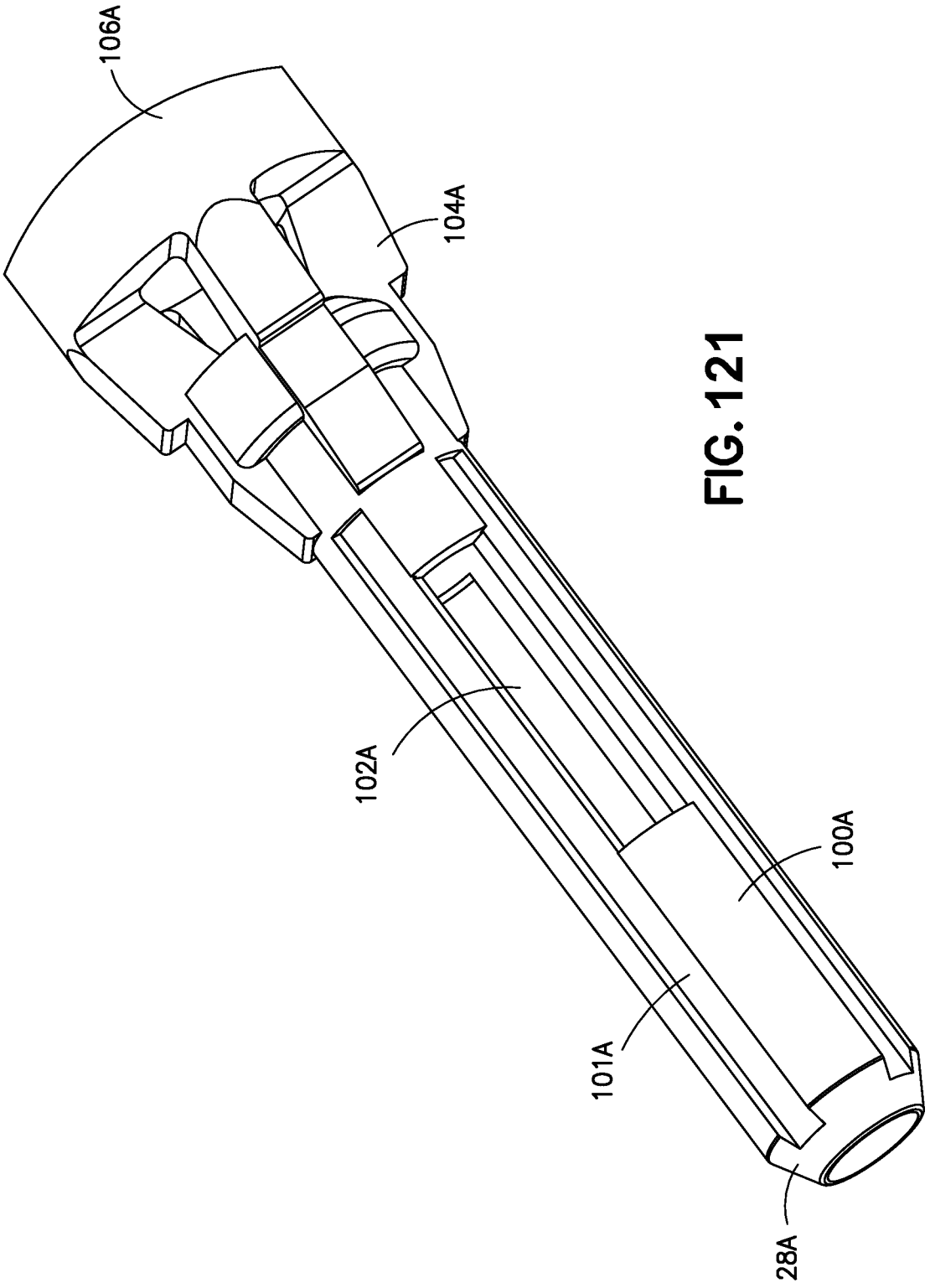

FIG. 121

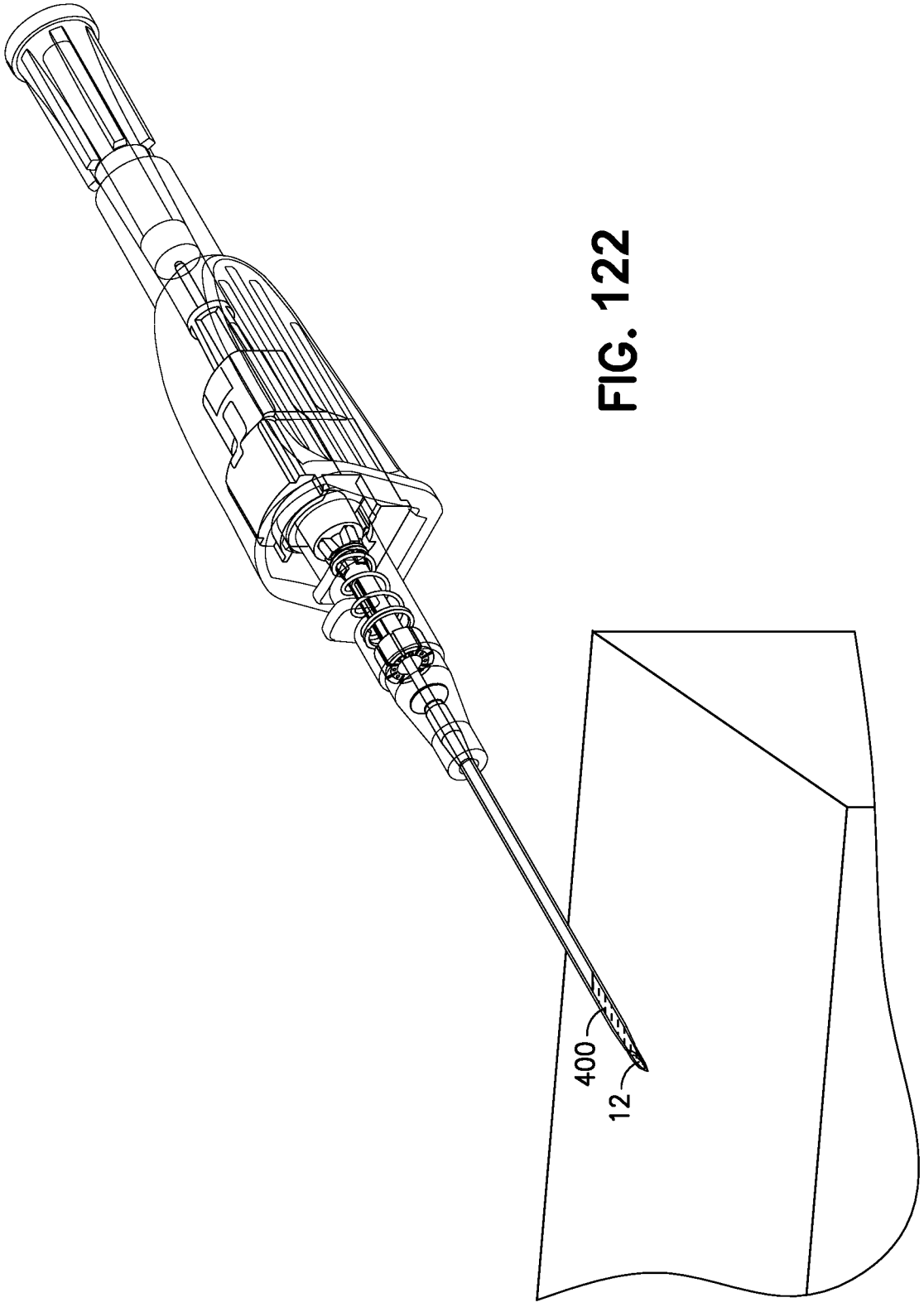

FIG. 122

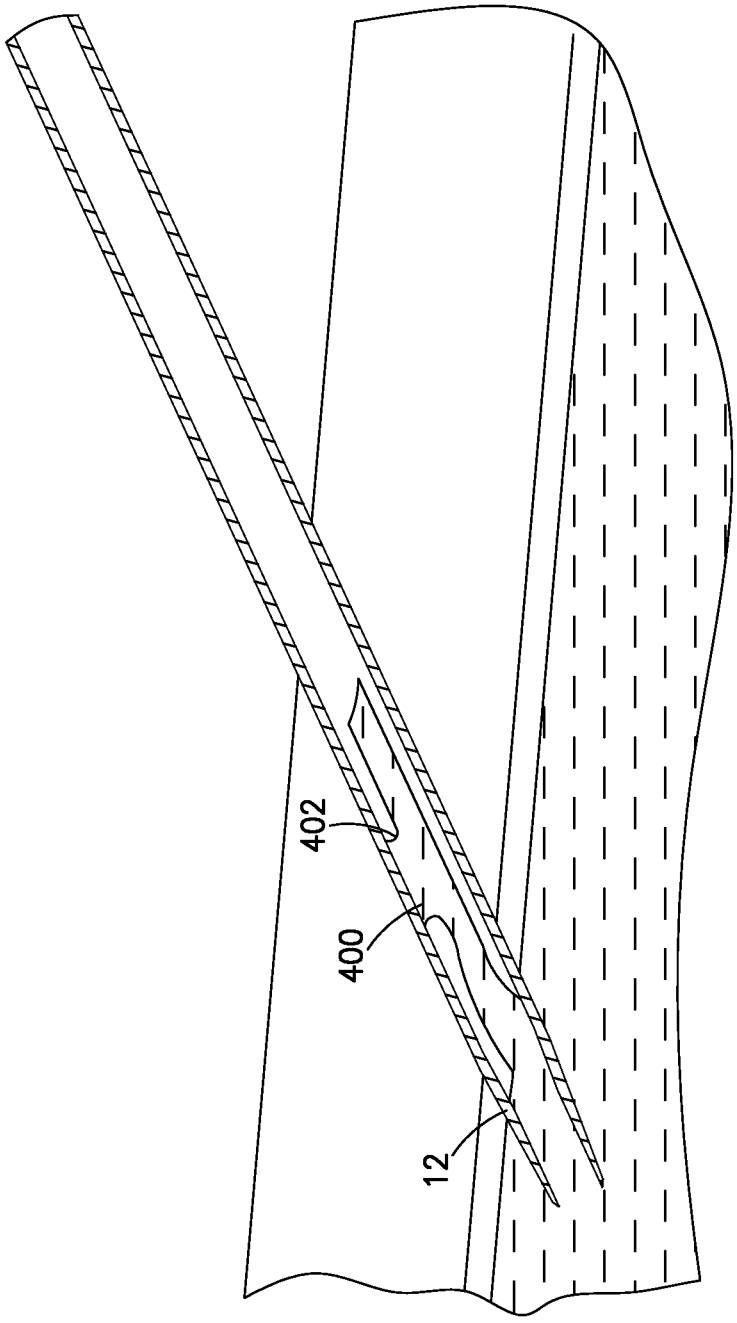

FIG. 123

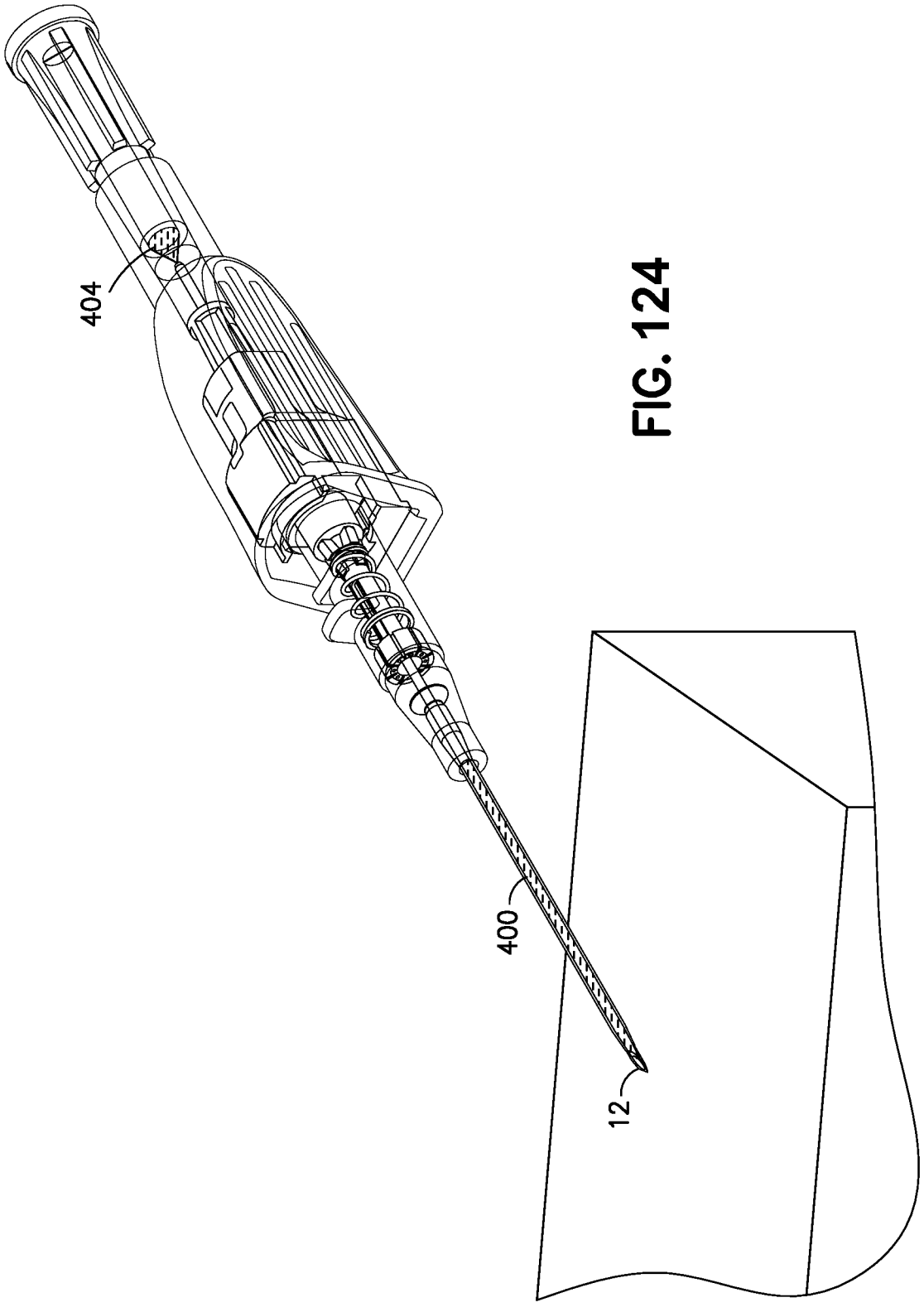

FIG. 124

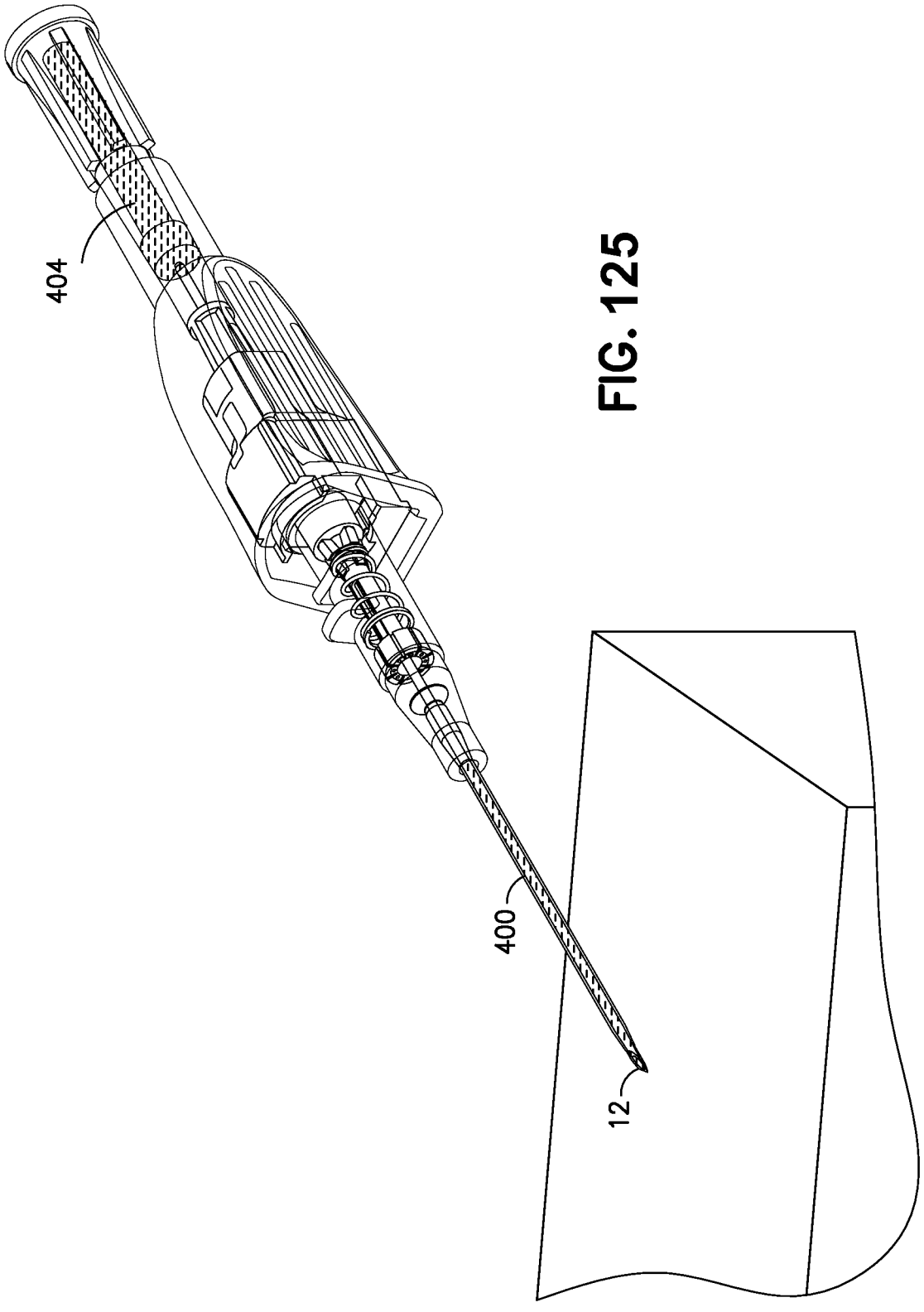

FIG. 125

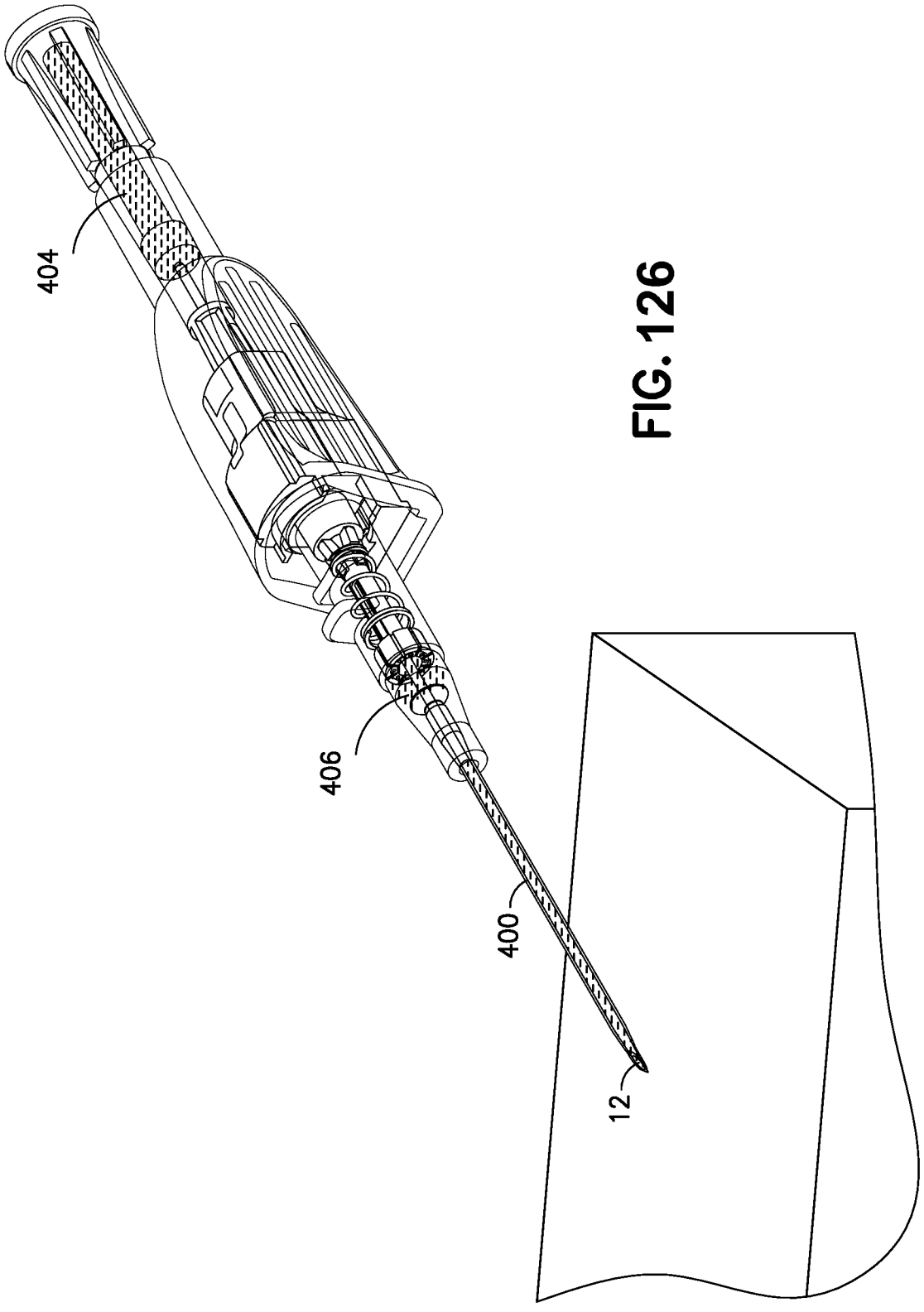

FIG. 126

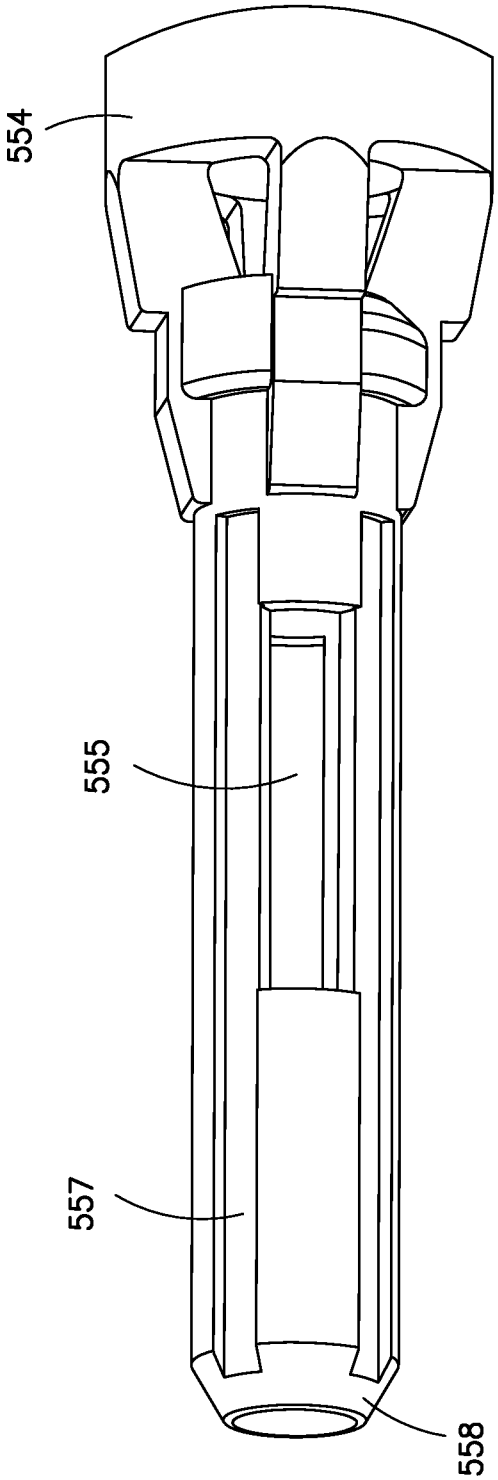

FIG. 127

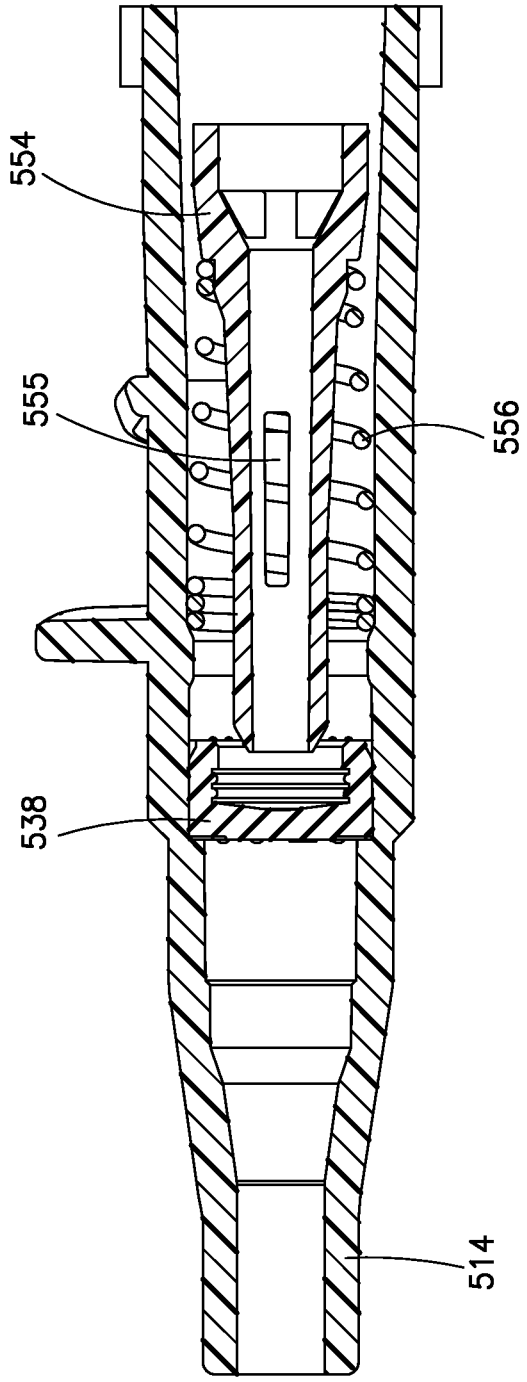

FIG. 128

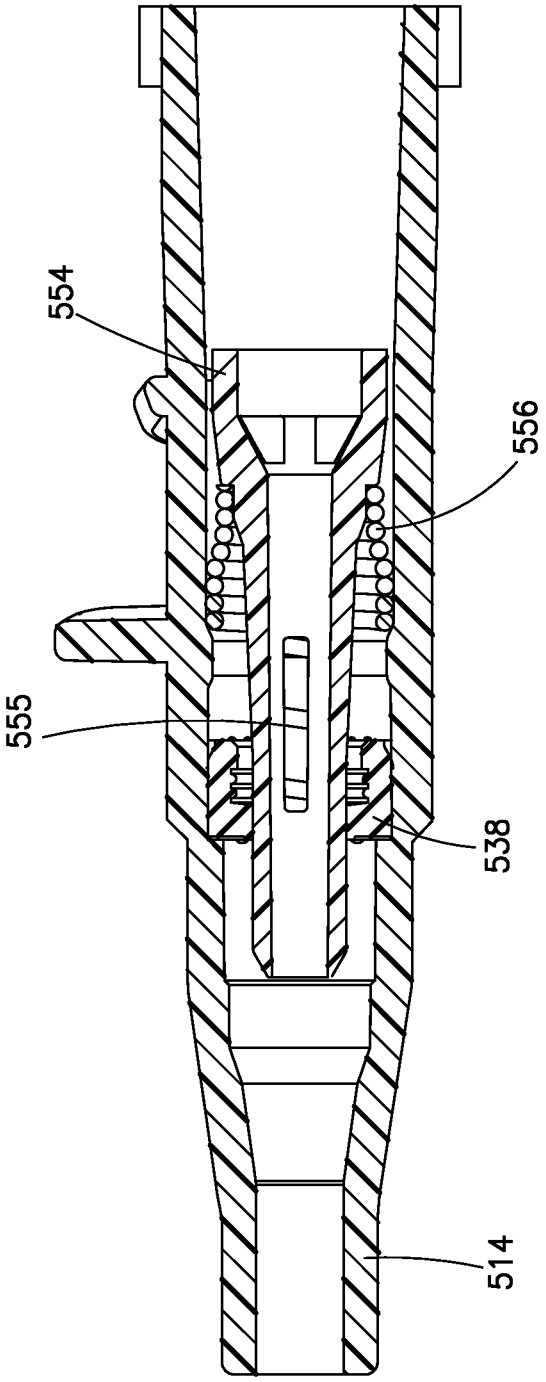

FIG.129

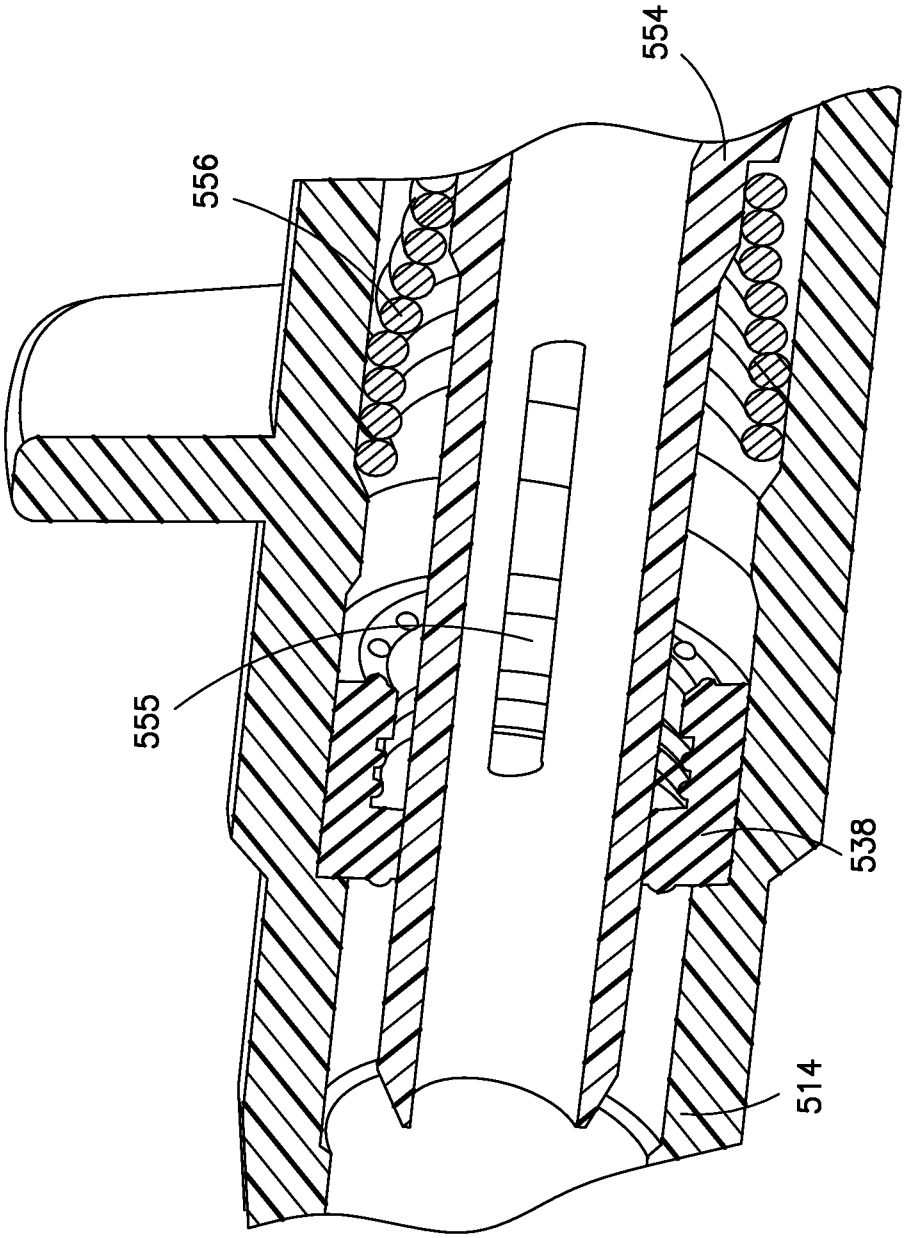

FIG. 130

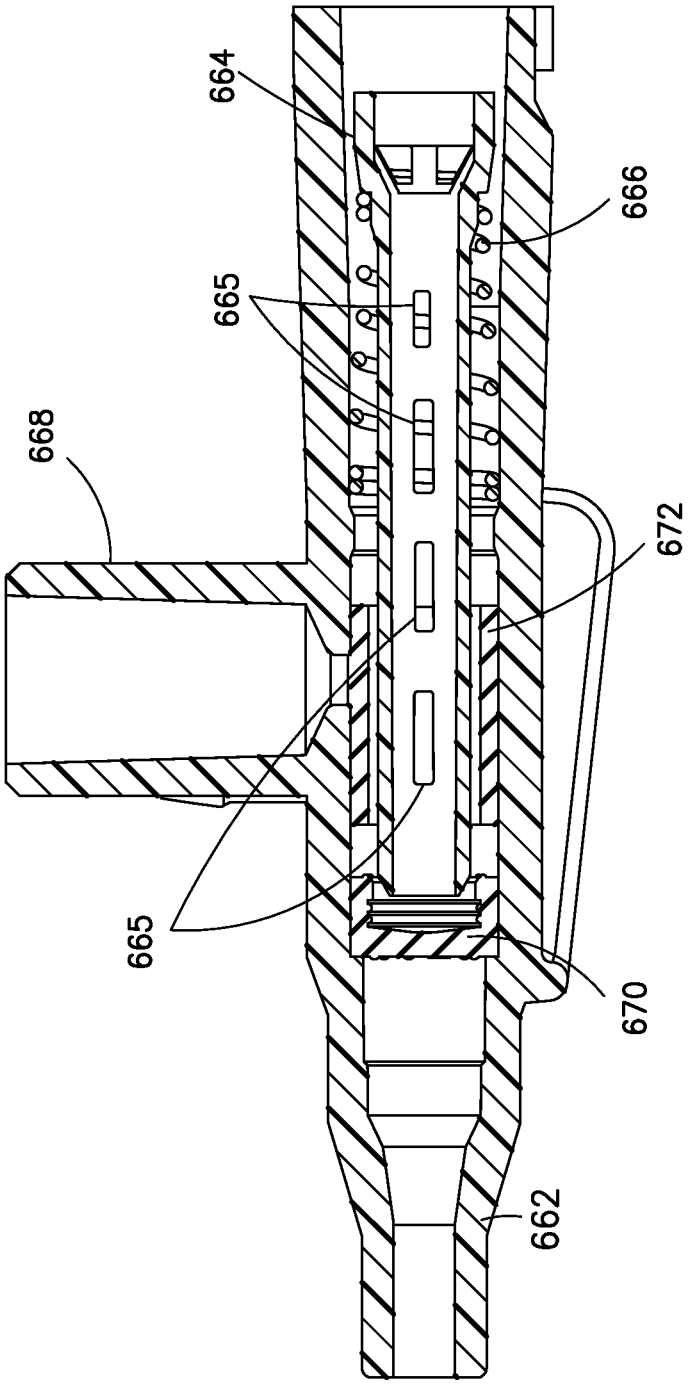

FIG. 131

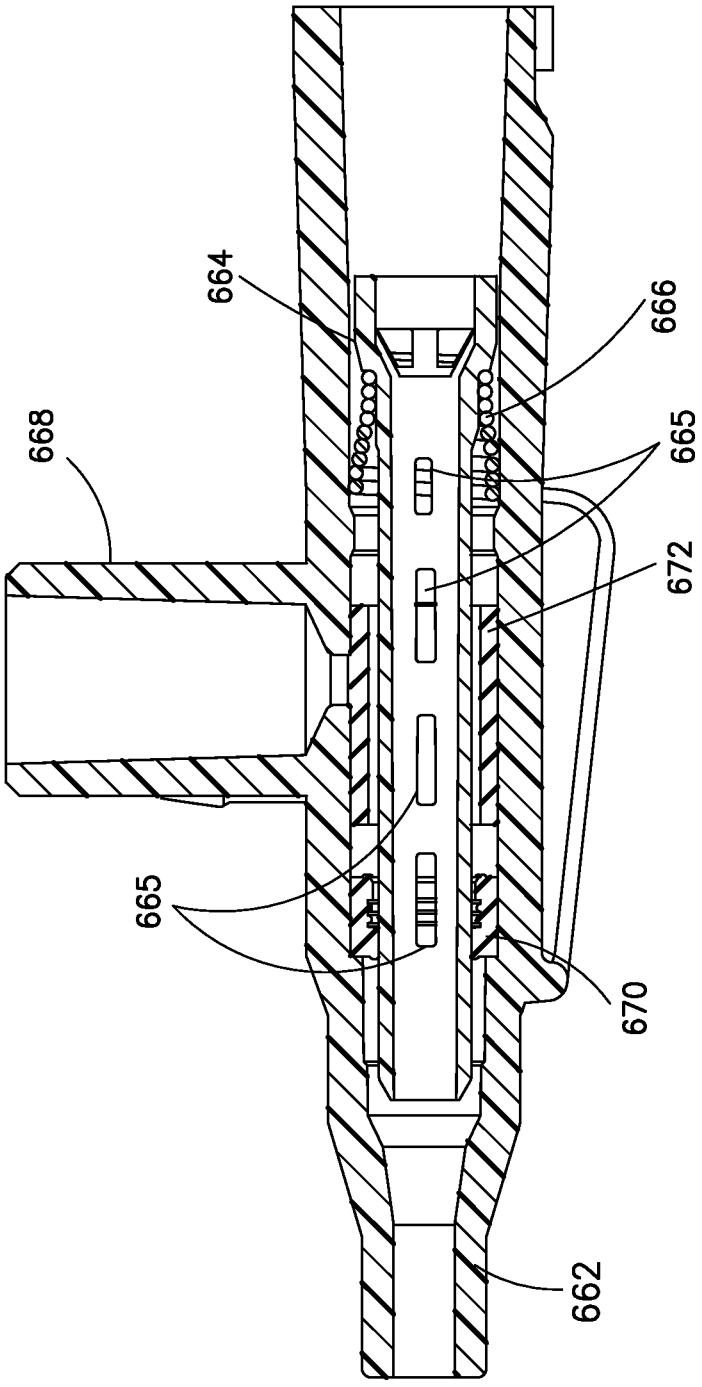

FIG. 132

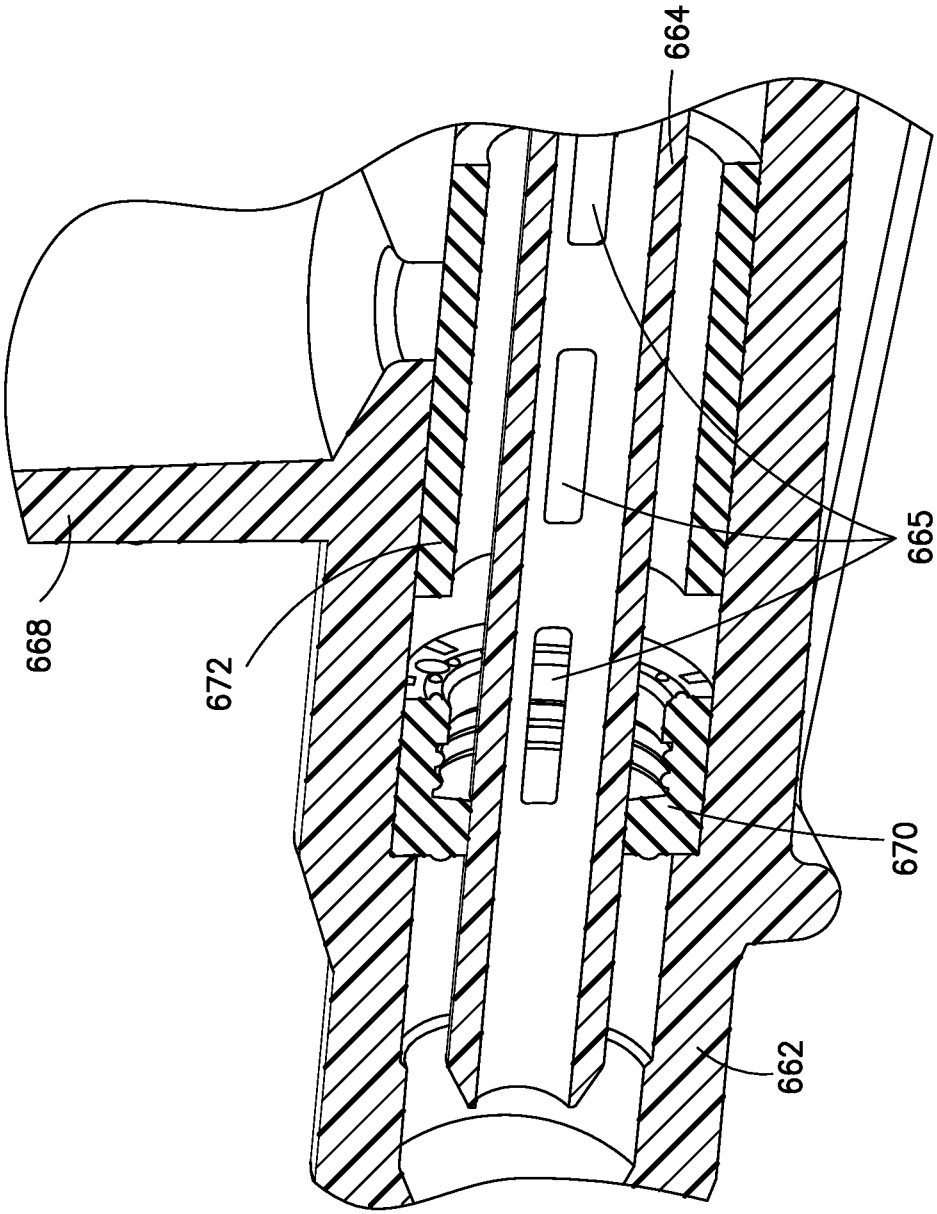

FIG. 133