[図1]

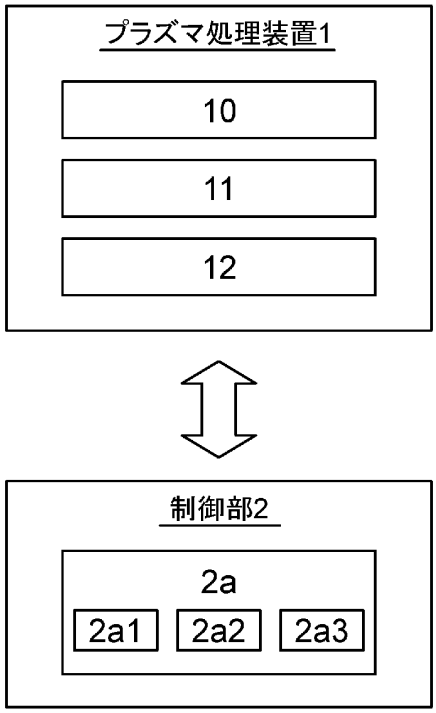

[図2]

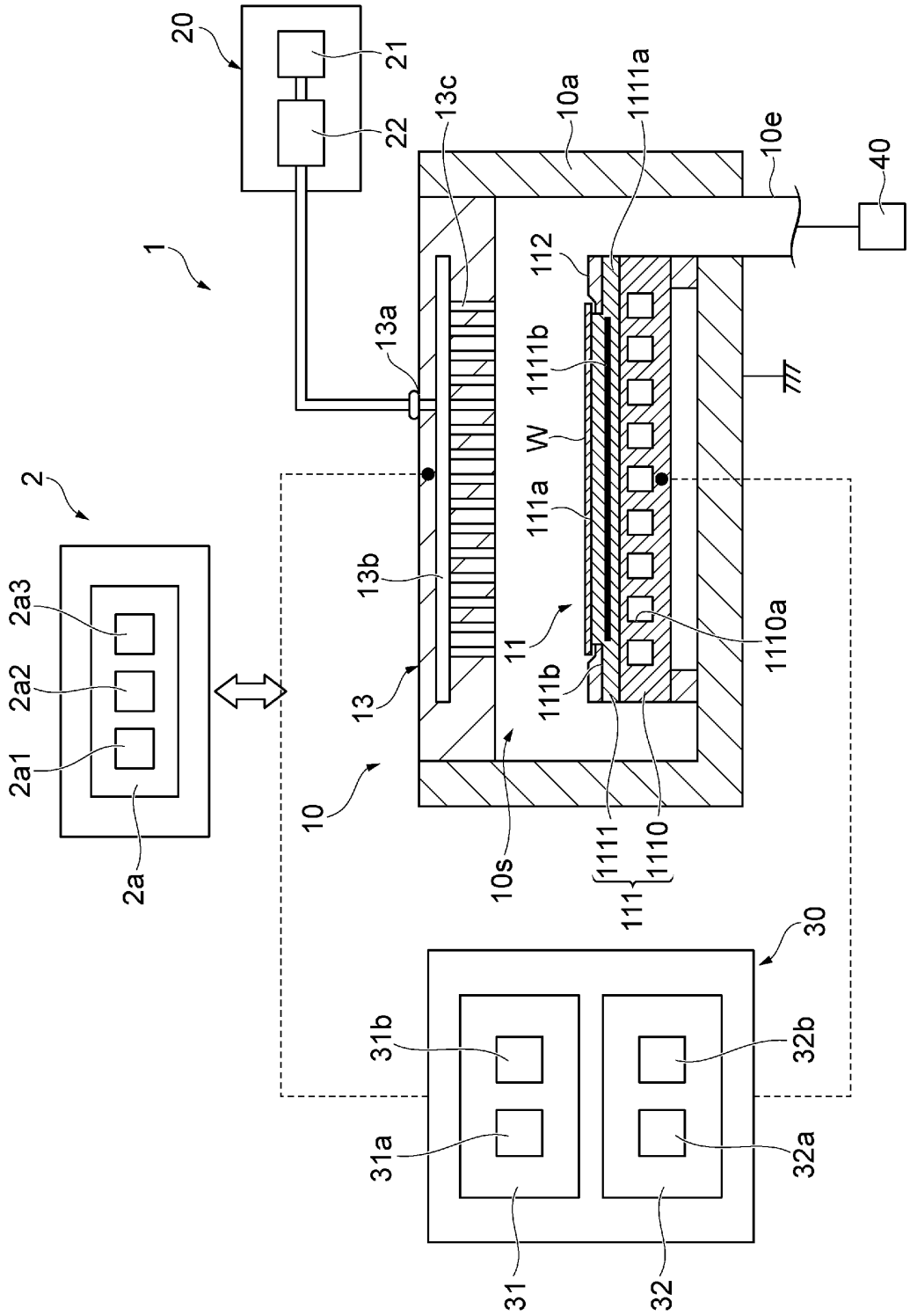
20
21
22
13c
10a
1111a
10e
40
1
112
13a
1111b
W
111a
2
2a3
2a2
2a1
13b
11
1110a
13
111b
10
10s
1111
1110
111
30
31b
32b
31a
32a
31
32
2a

[図3]

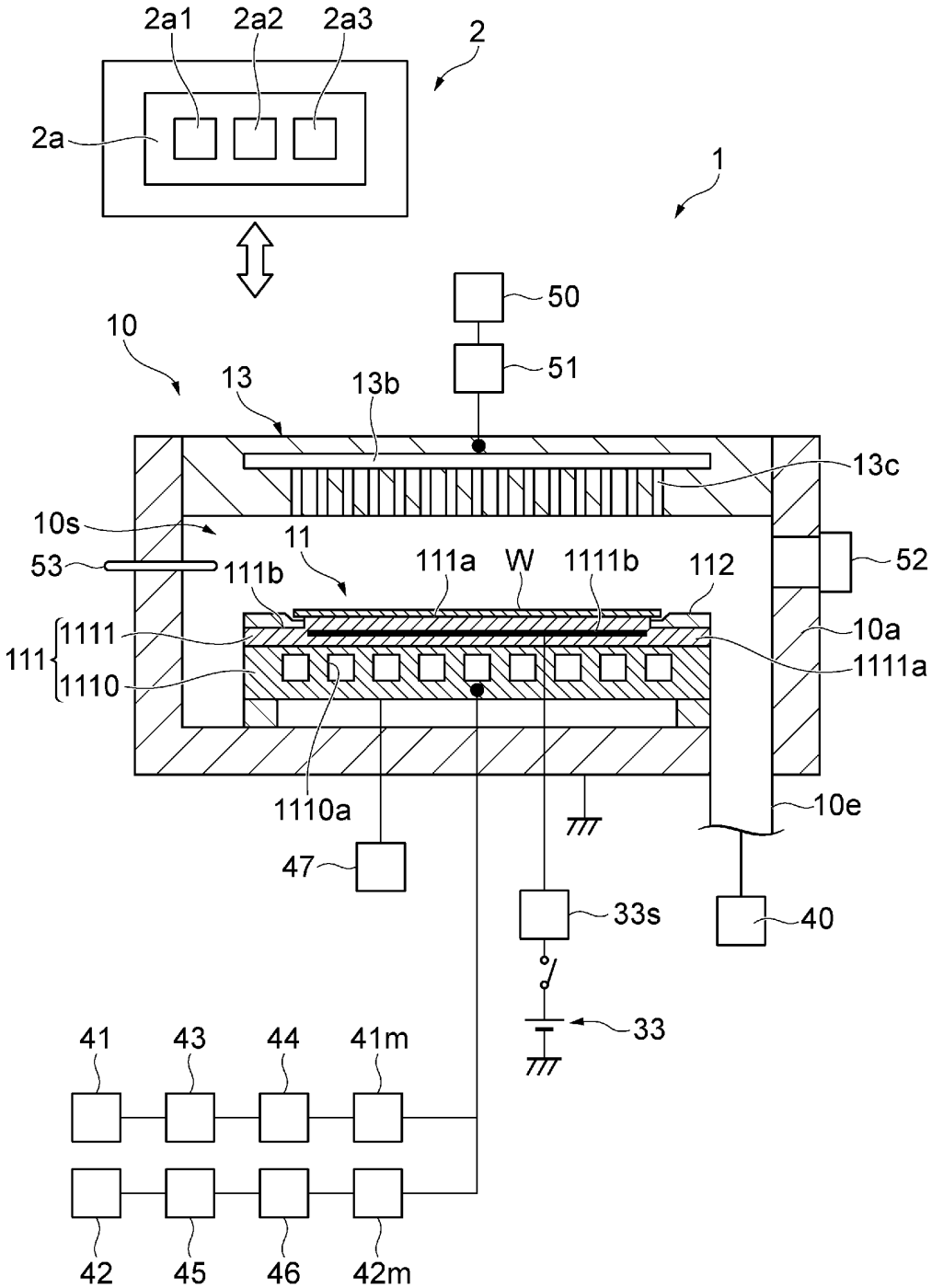
2a1
2a2
2a3
2
2a
1
50
51
10
13
13b
13c
10s
11
53
111b
111a
W
1111b
112
52
111
1111
1110
10a
1111a
1110a
10e
47
33s
40
33
41
43
44
41m
42
45
46
42m

[図4]

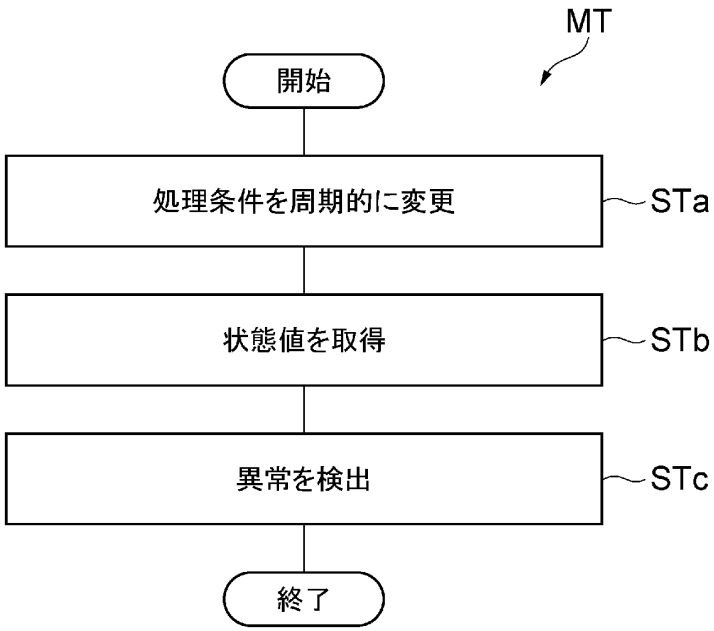

[図5]

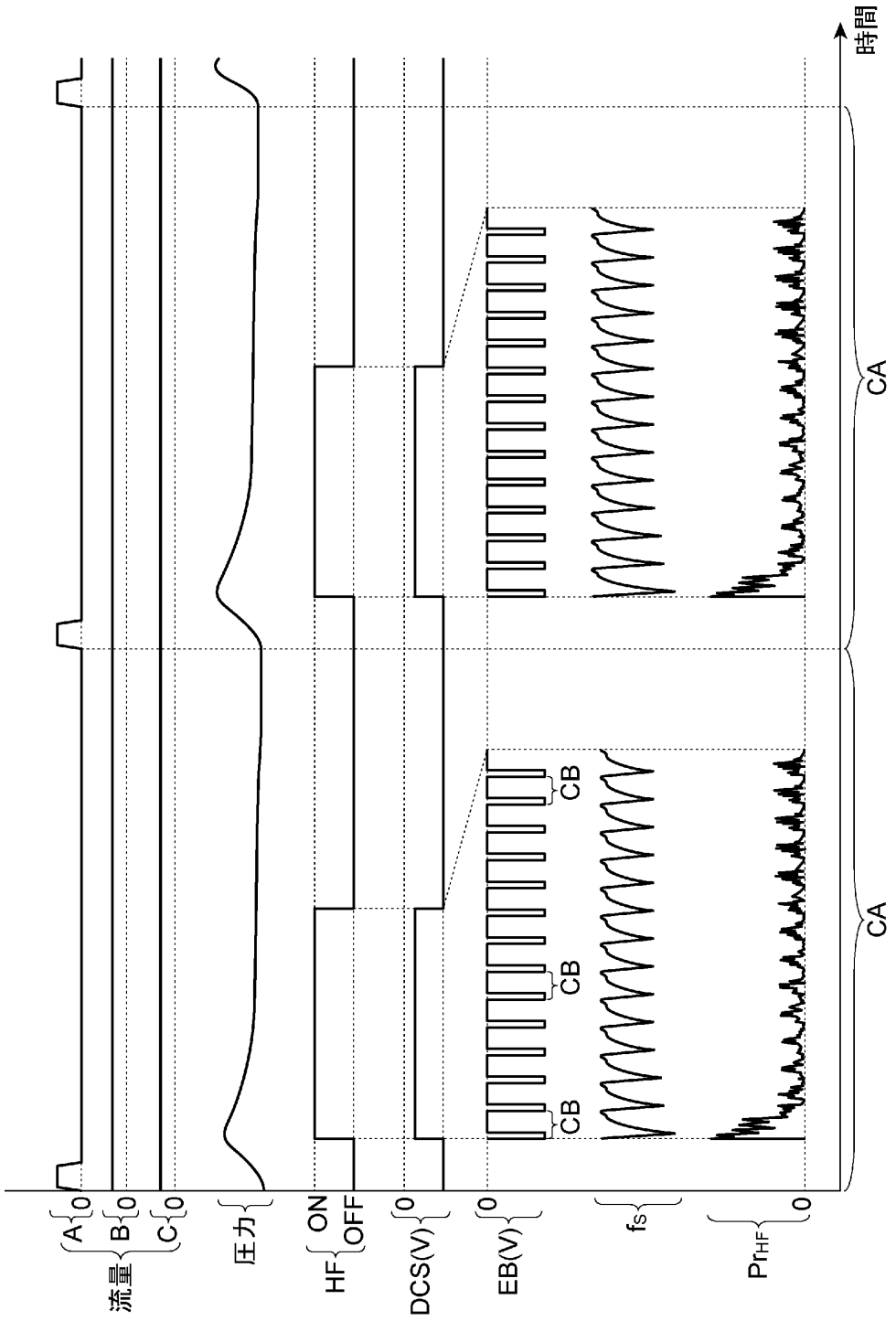

[図6]

