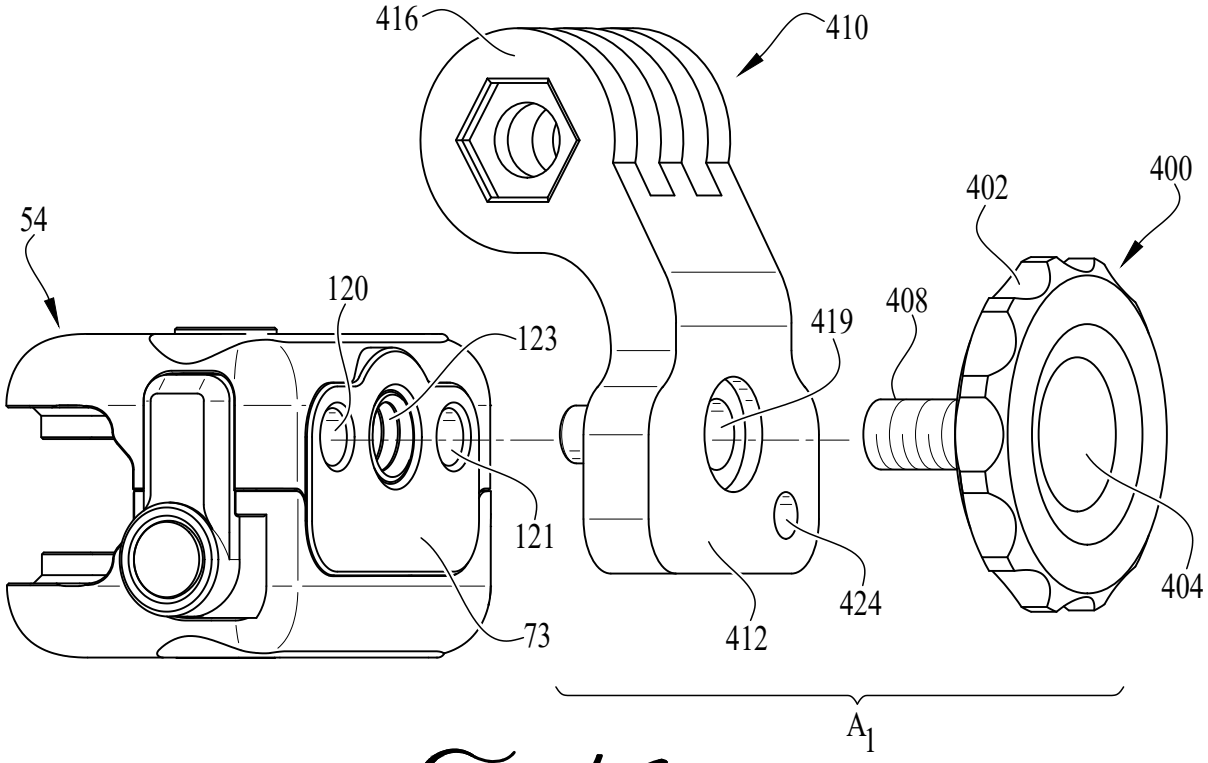
416
410
400
402
54
120
123
419
408
121
424
404
73
412
A1

FIG. 46

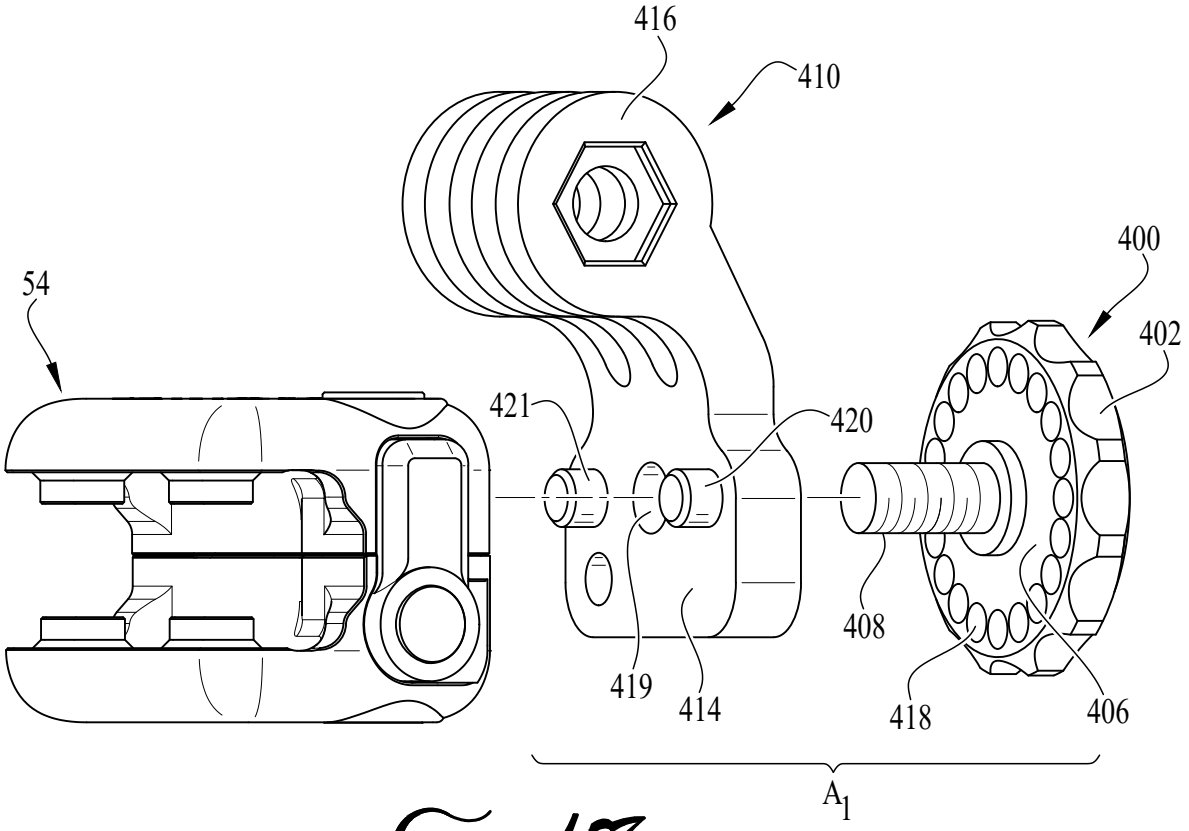
416
410
400
54
402
421
420
408
419
414
418
406
A1

FIG. 47

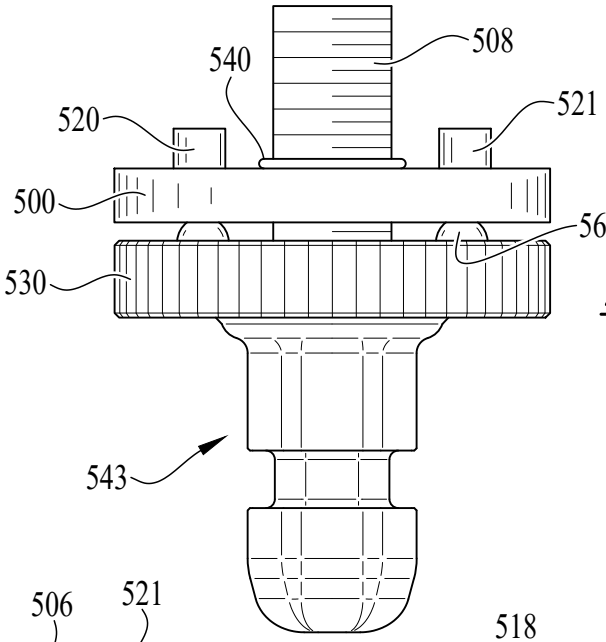

FIG. 72

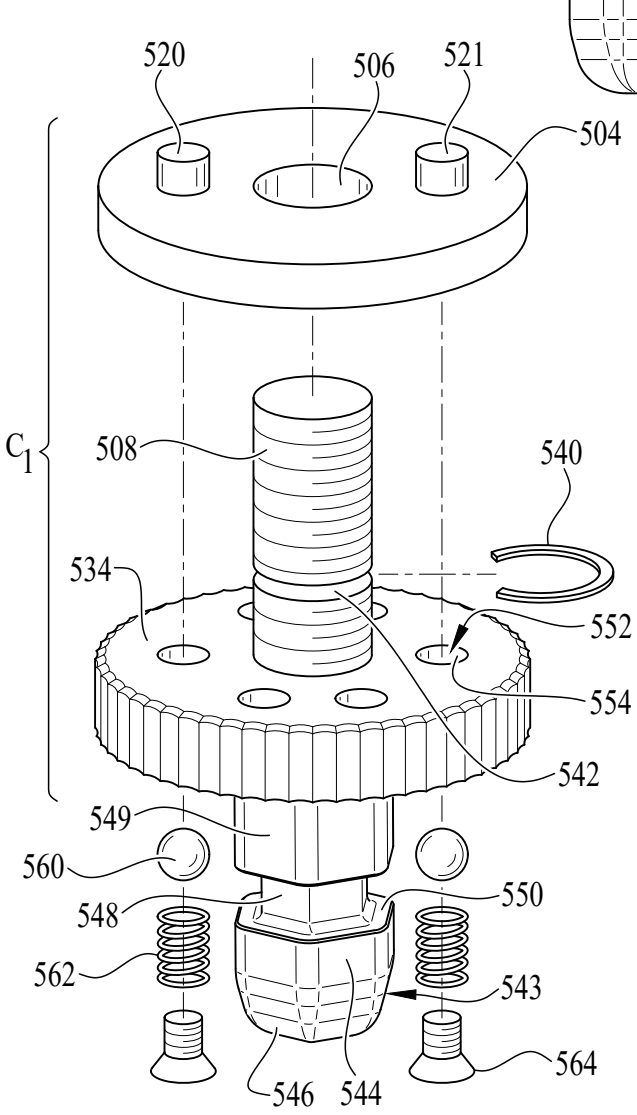

FIG. 73

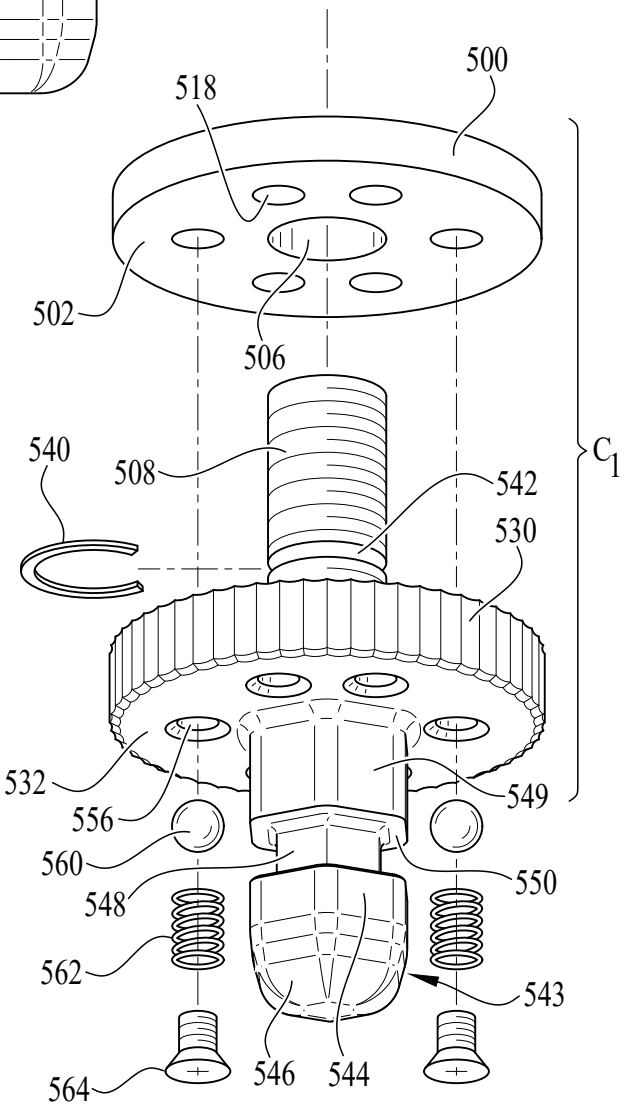

FIG. 74