Fig. 1

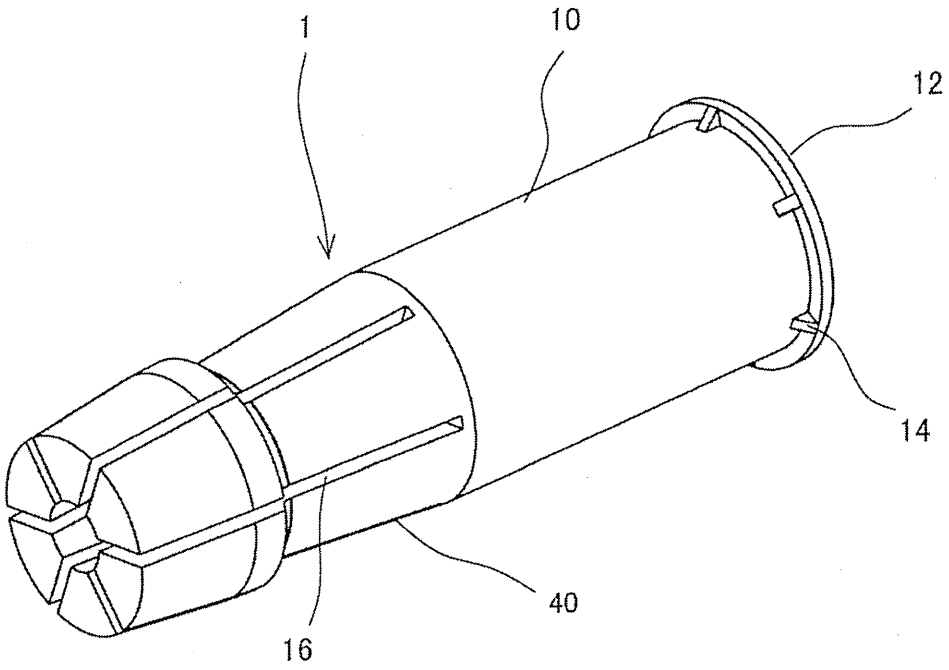

Fig. 2

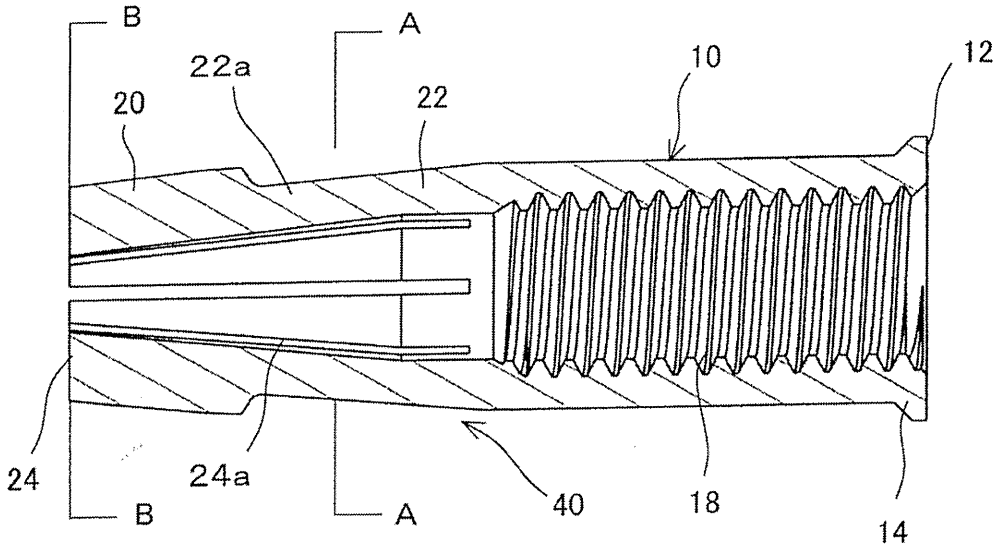

Fig. 3

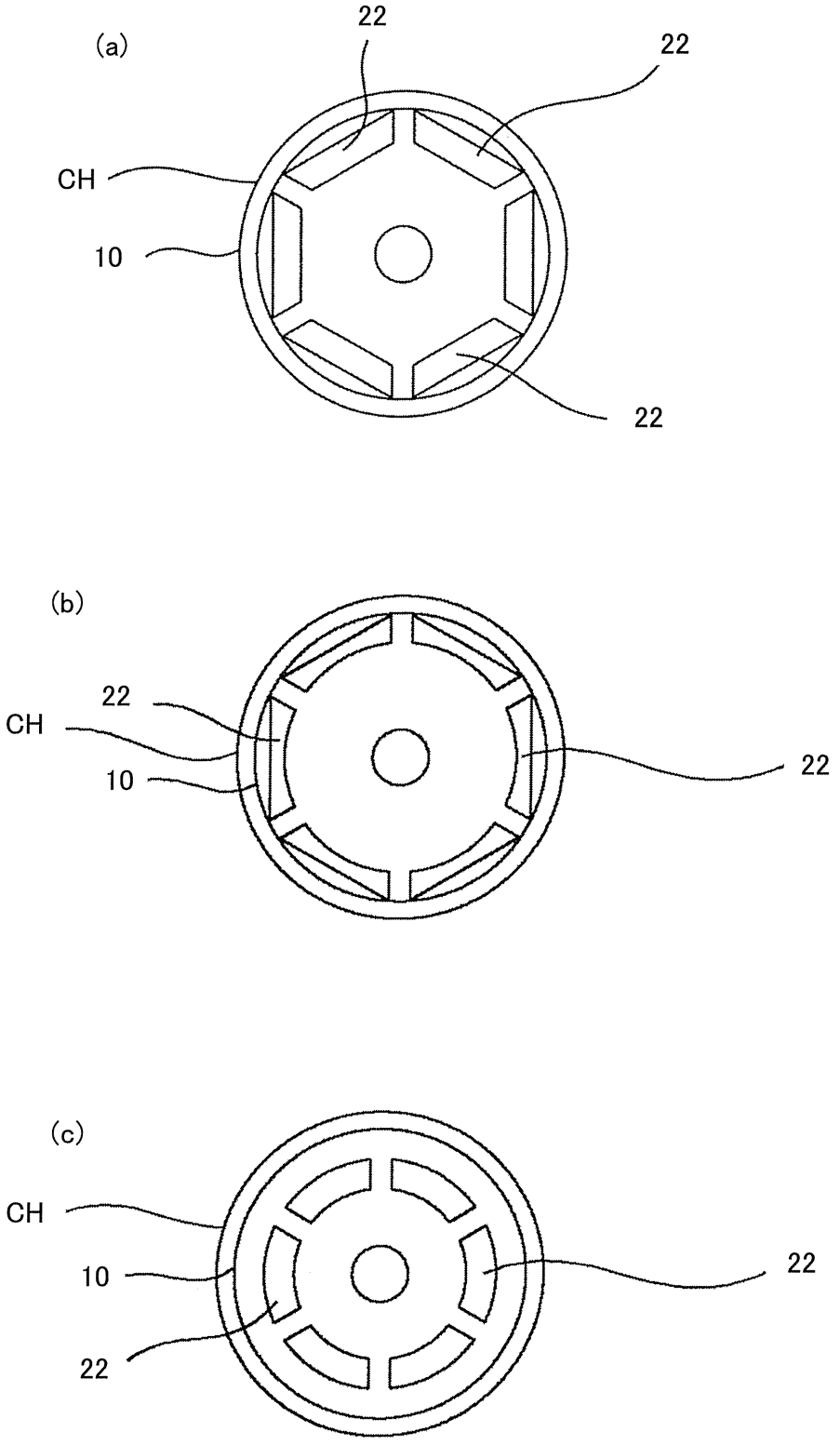

Fig. 4

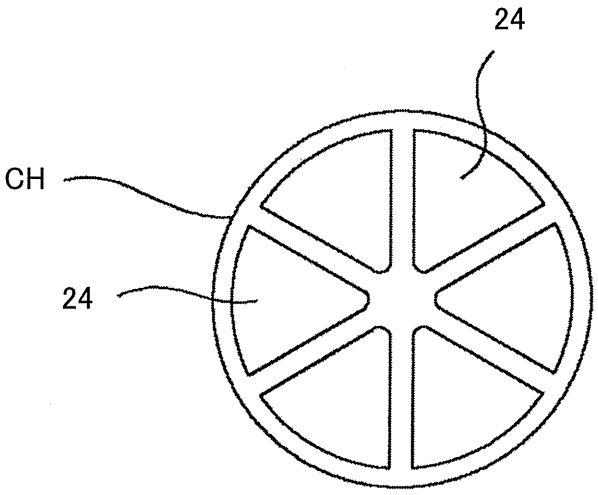

Fig. 5

(a)

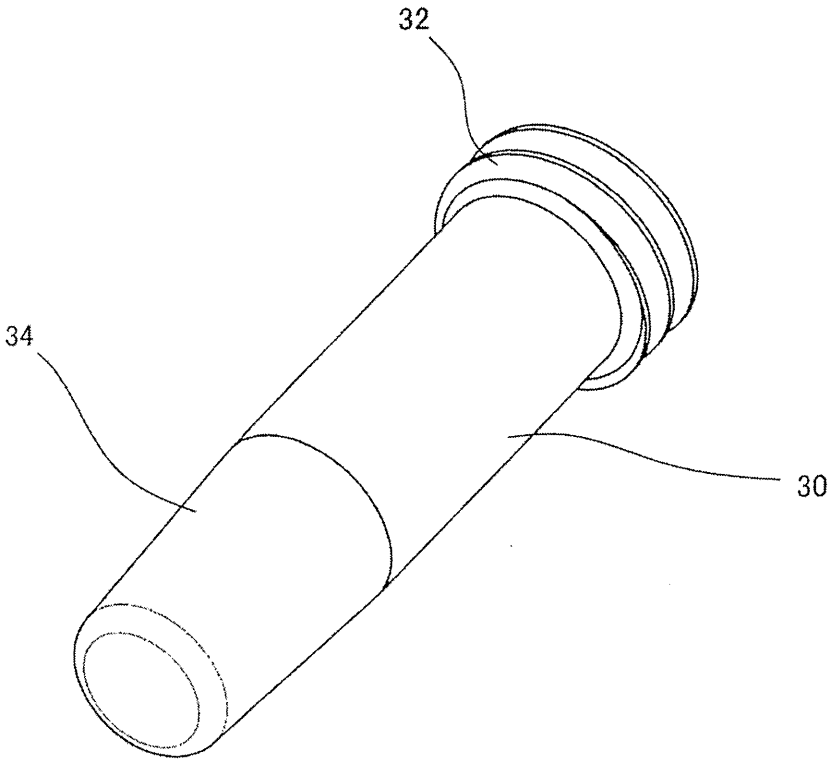

(b)

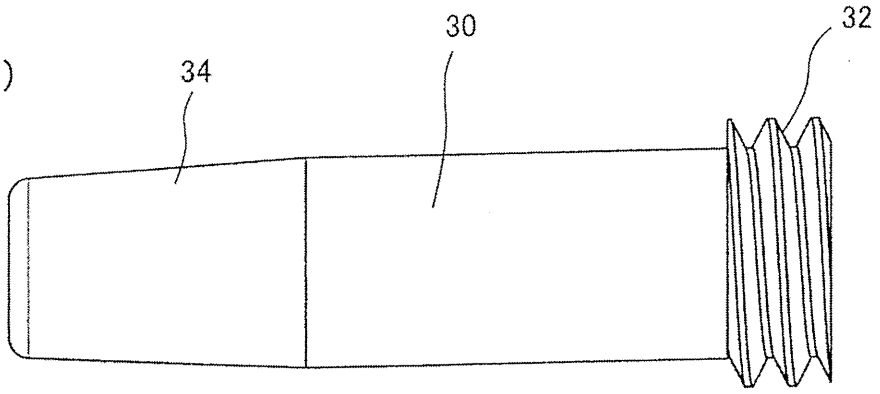

(c)

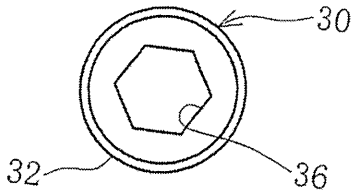

Fig. 6

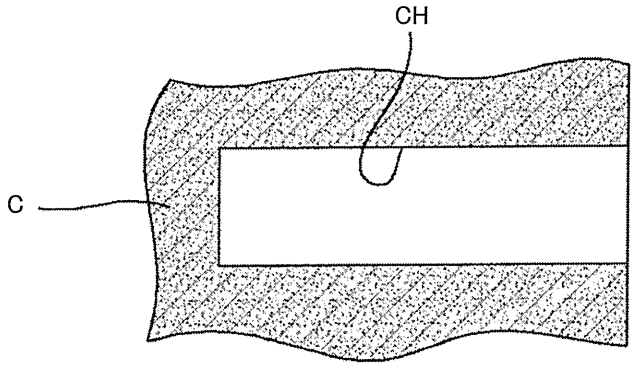

Fig. 7

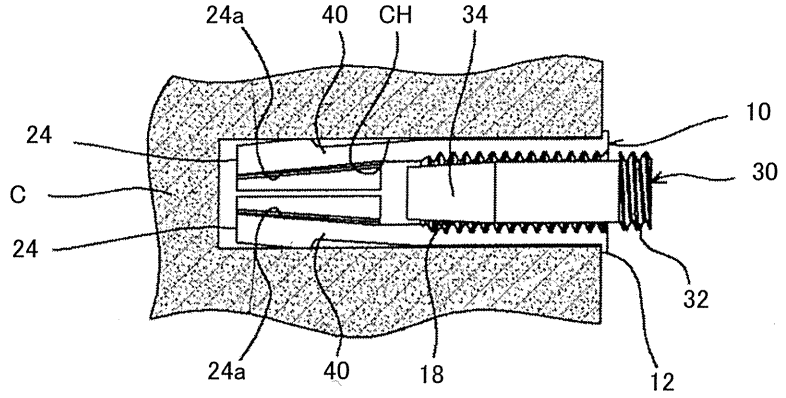

Fig. 8

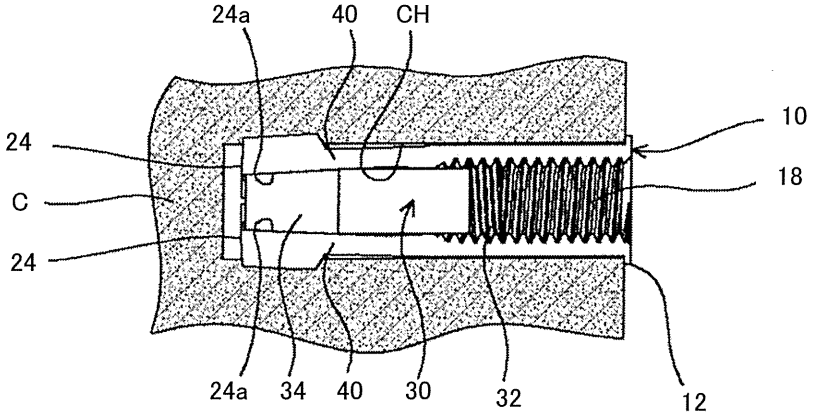

Fig. 9

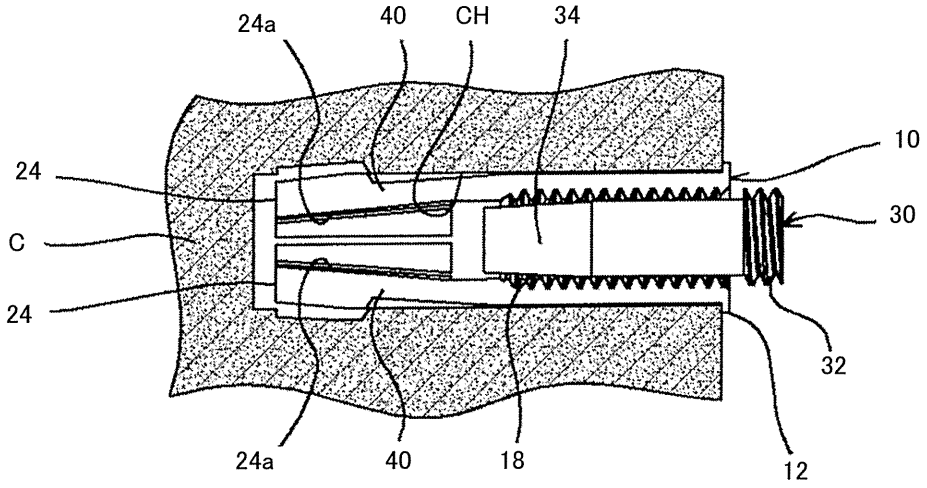
24a
40
CH
34
10
24
30
C
24
32
24a
40
18
12

Fig. 10

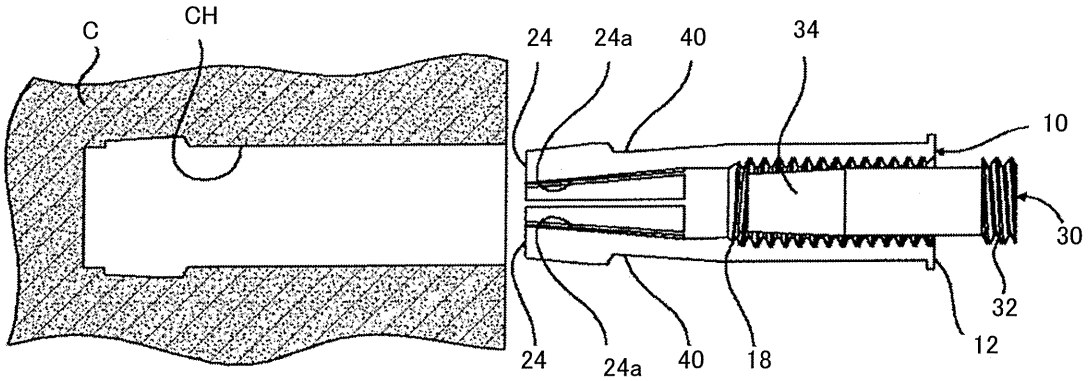
C
CH
24
24a
40
34
10
30
32
12
24
24a
40
18