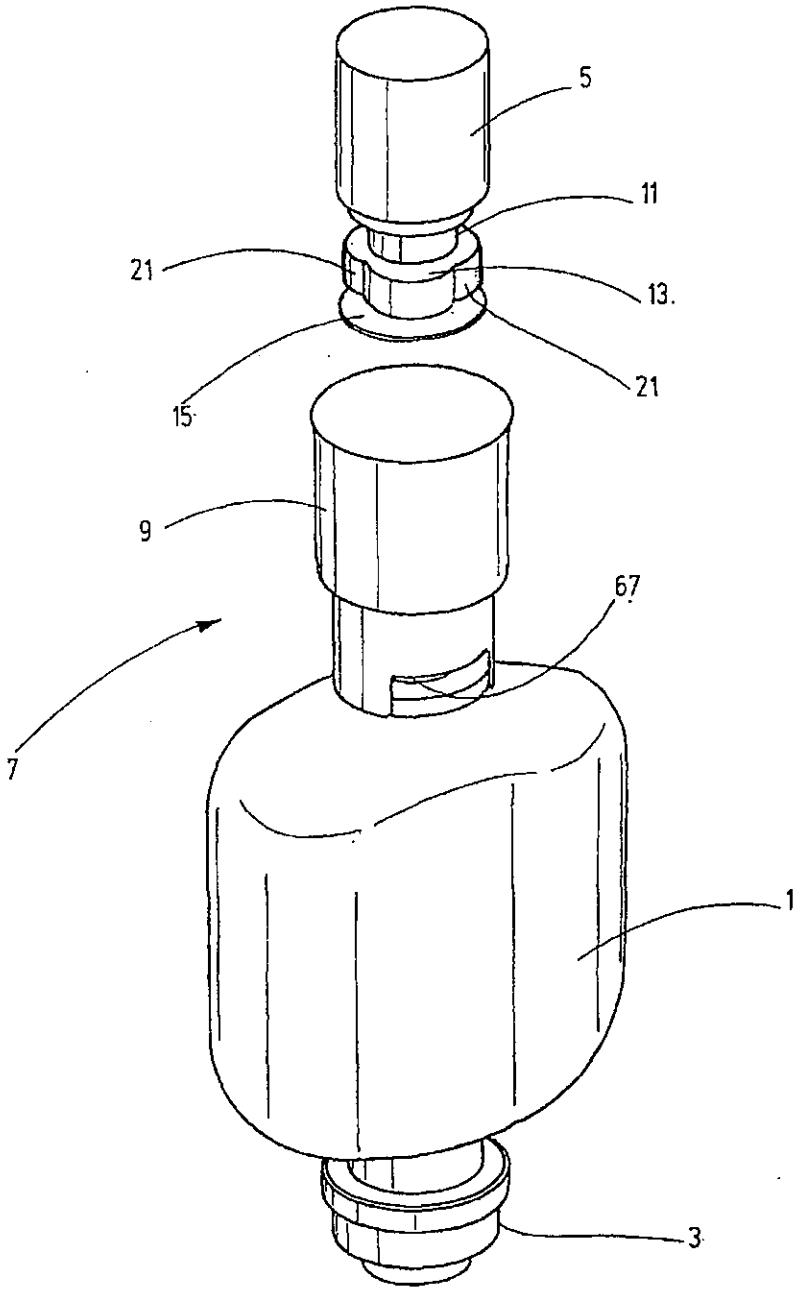

Fig.1

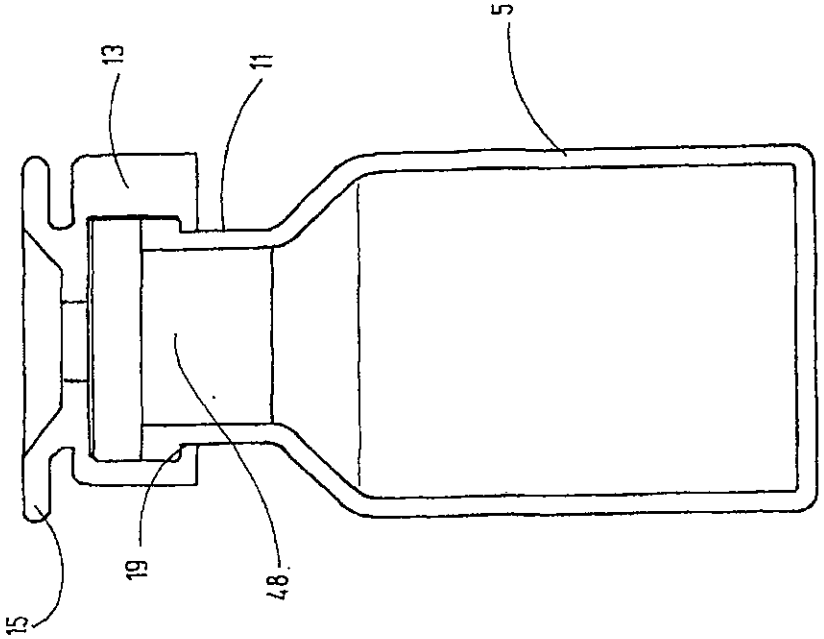

Fig.2

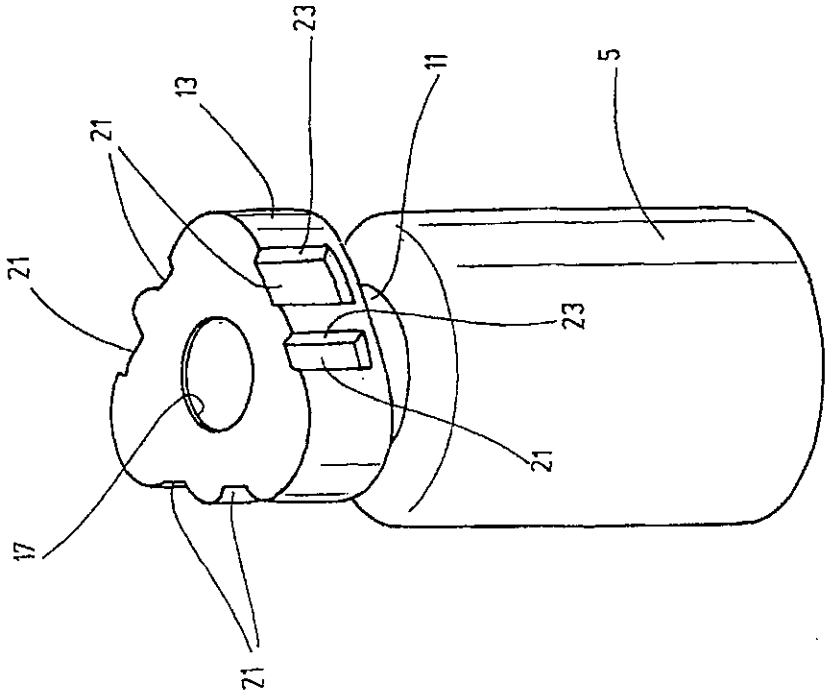

Fig.3

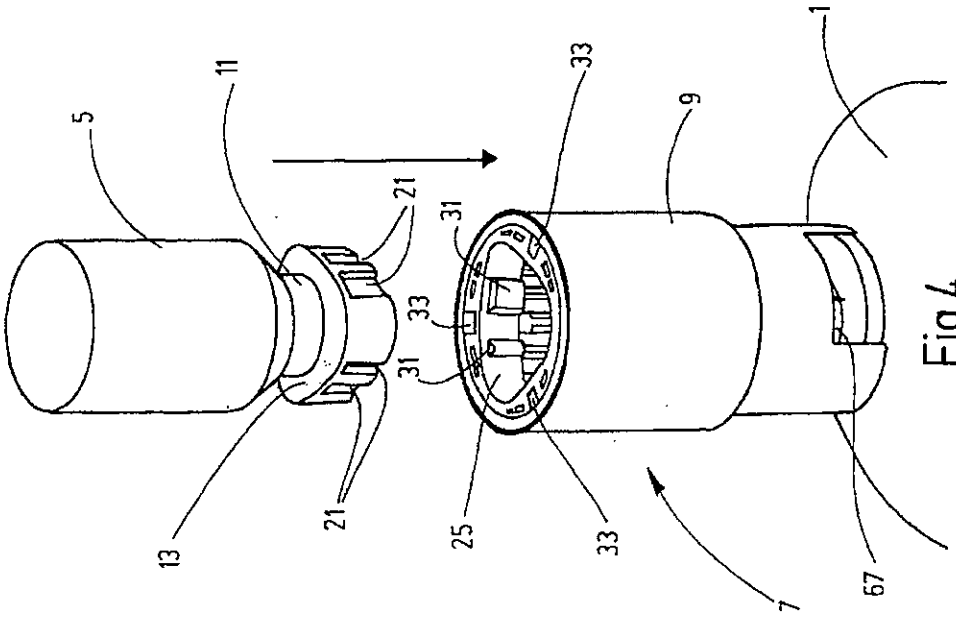
1
5
11
33
9
21
31
33
31
13
21
25
33
7
67

Fig.4

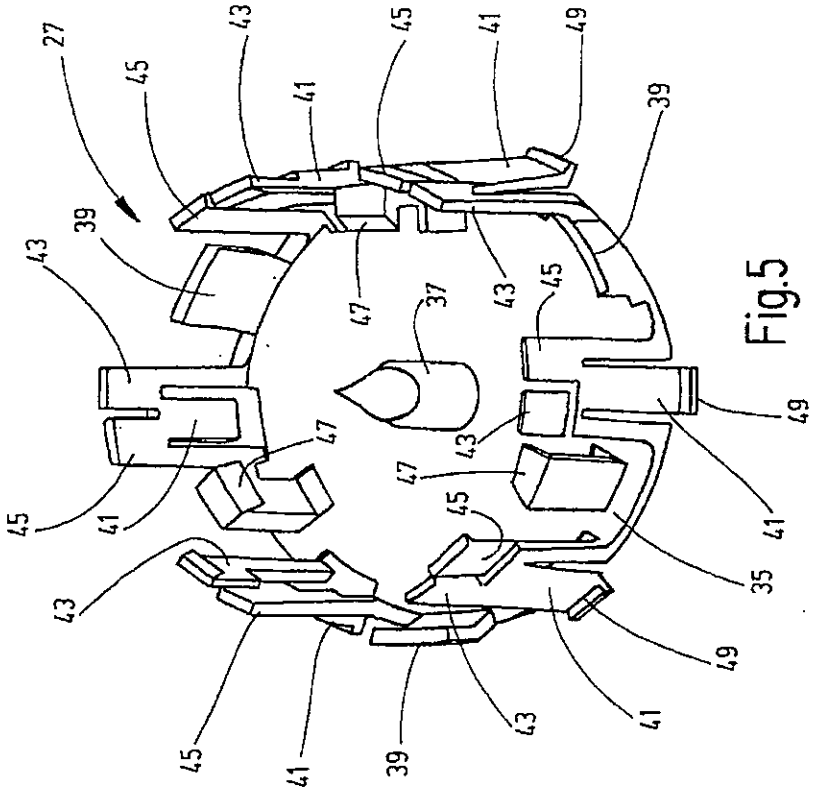
27
45
43
41
45
41
49
39
39
43
47
37
43
45
49
47
43
47
45
41
45
41
35
43
49
45
41
39
43
41

Fig.5

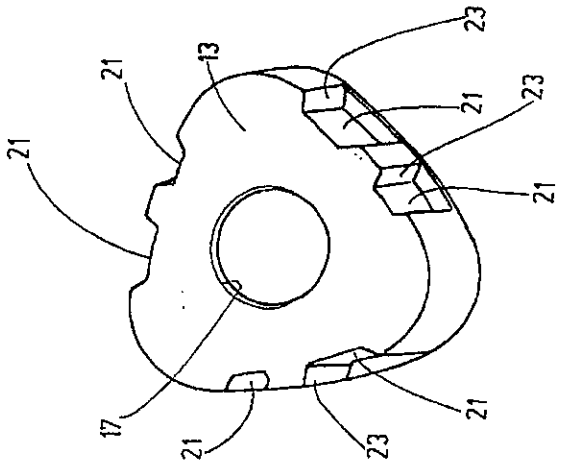

Fig.7

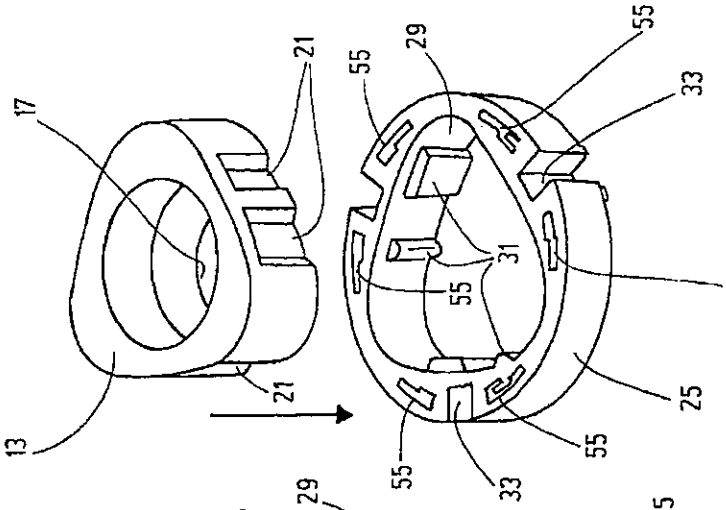

Fig.8

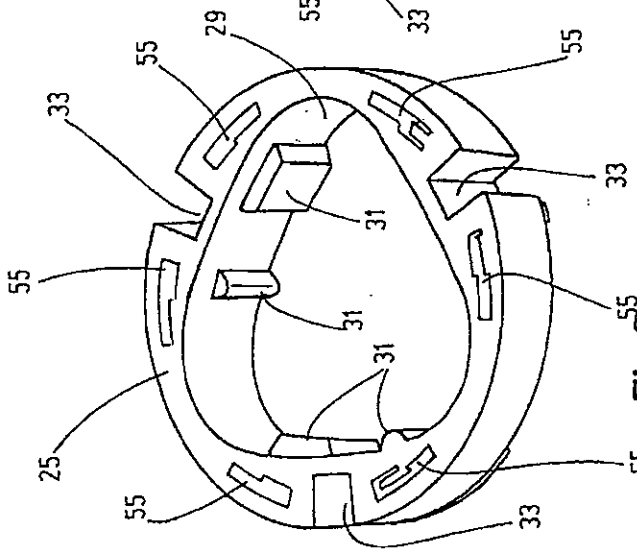

Fig.6

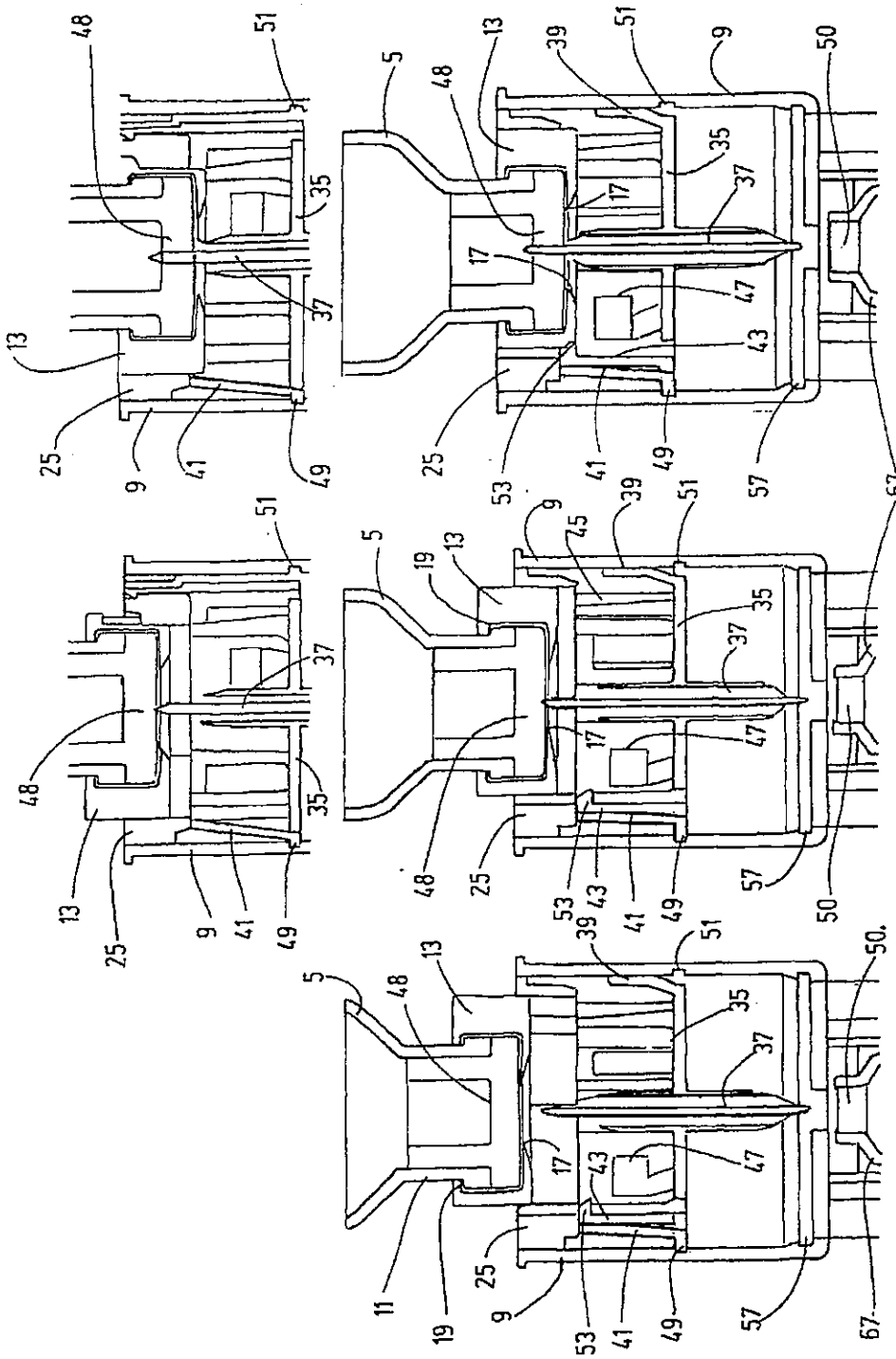

Fig.11

Fig.10

Fig.9

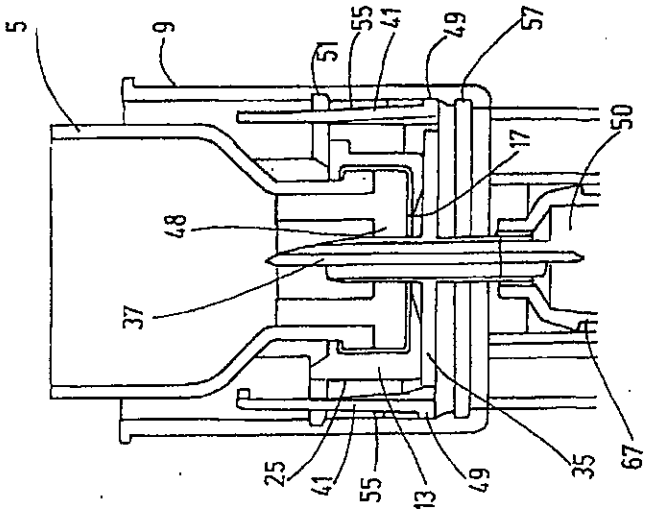

Fig.14

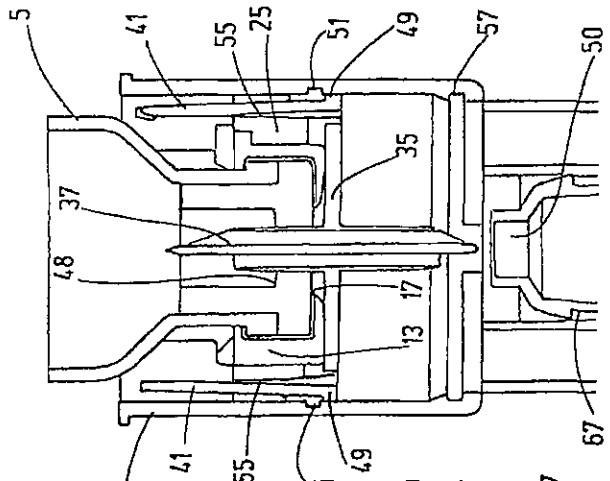

Fig.13

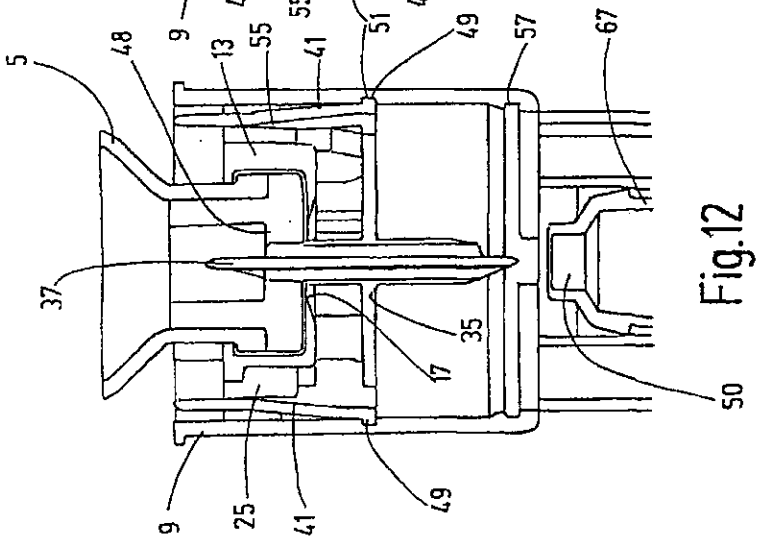

Fig.12

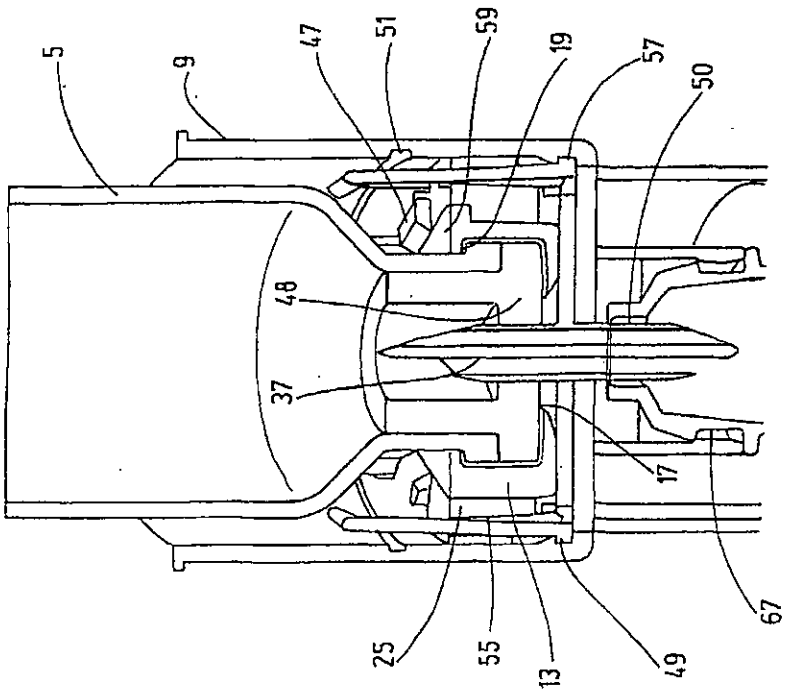
5
9
47
51
59
19
57
50
48
37
17
25
55
13
49
67

Fig.16

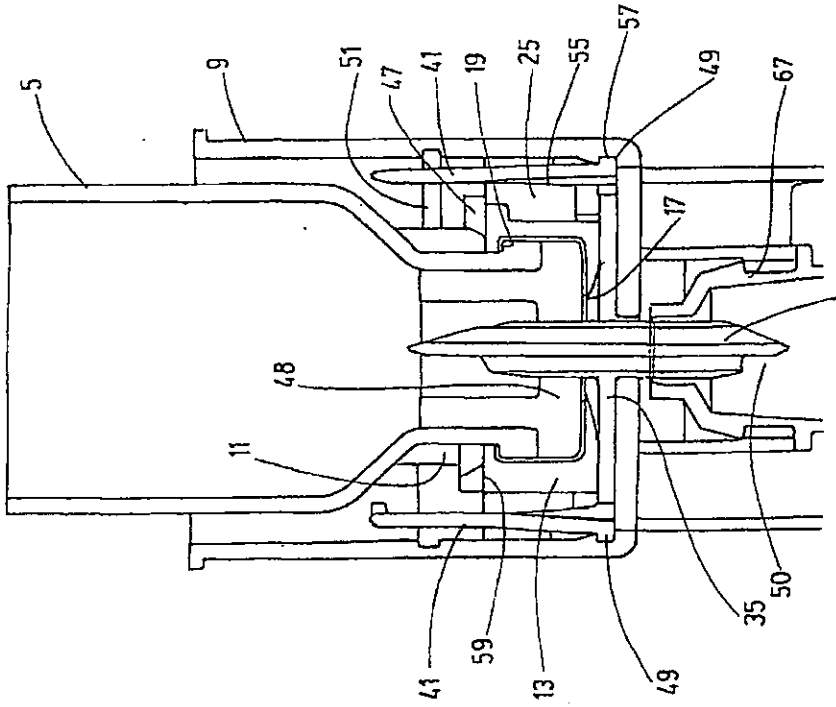
5
9
51
47
41
19
25
55
57
49
67
17
37
48
11
35
50
41
59
13
49

Fig.15

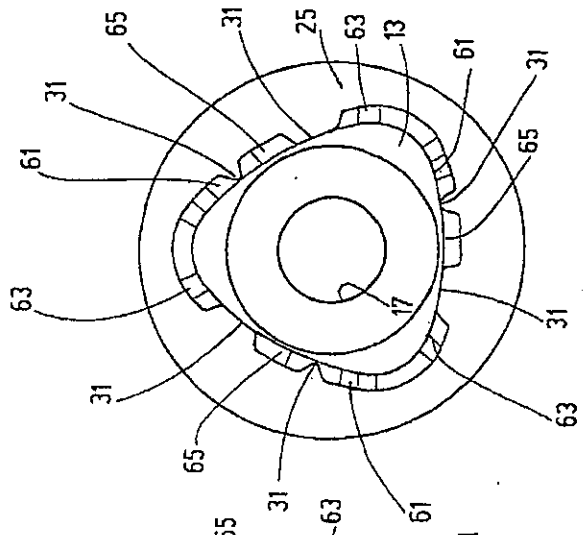

Fig.19

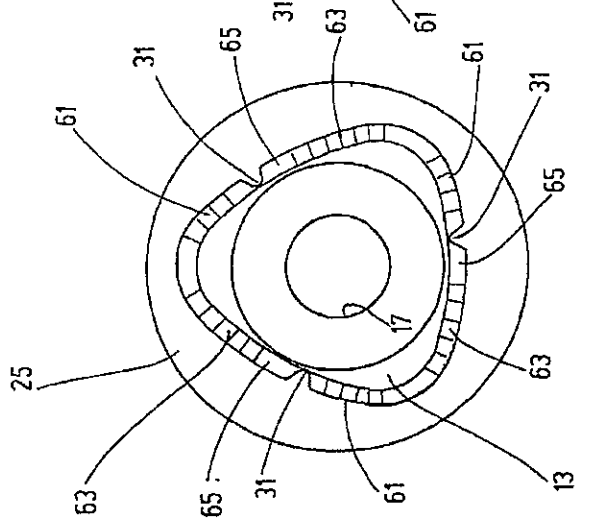

Fig.18

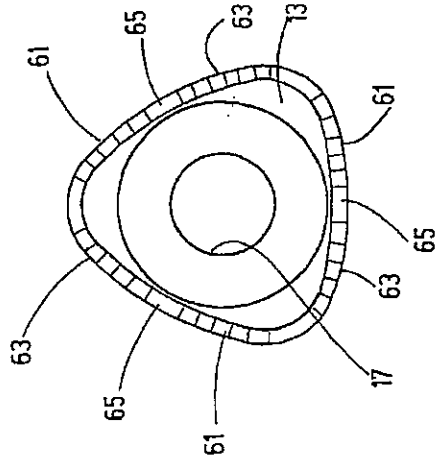

Fig.17

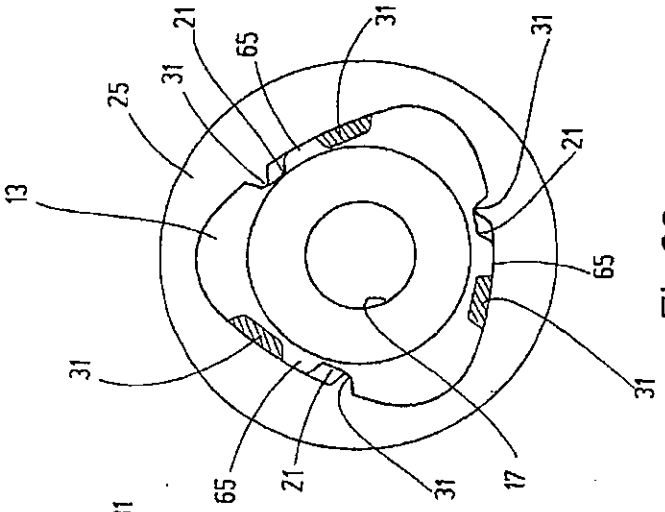

Fig.22

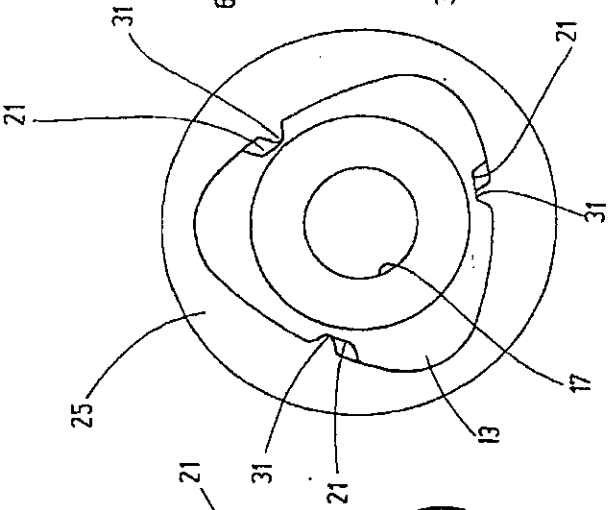

Fig.21

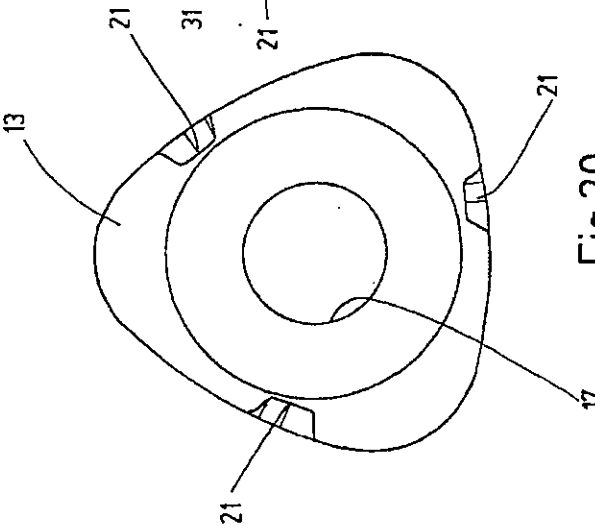

Fig.20

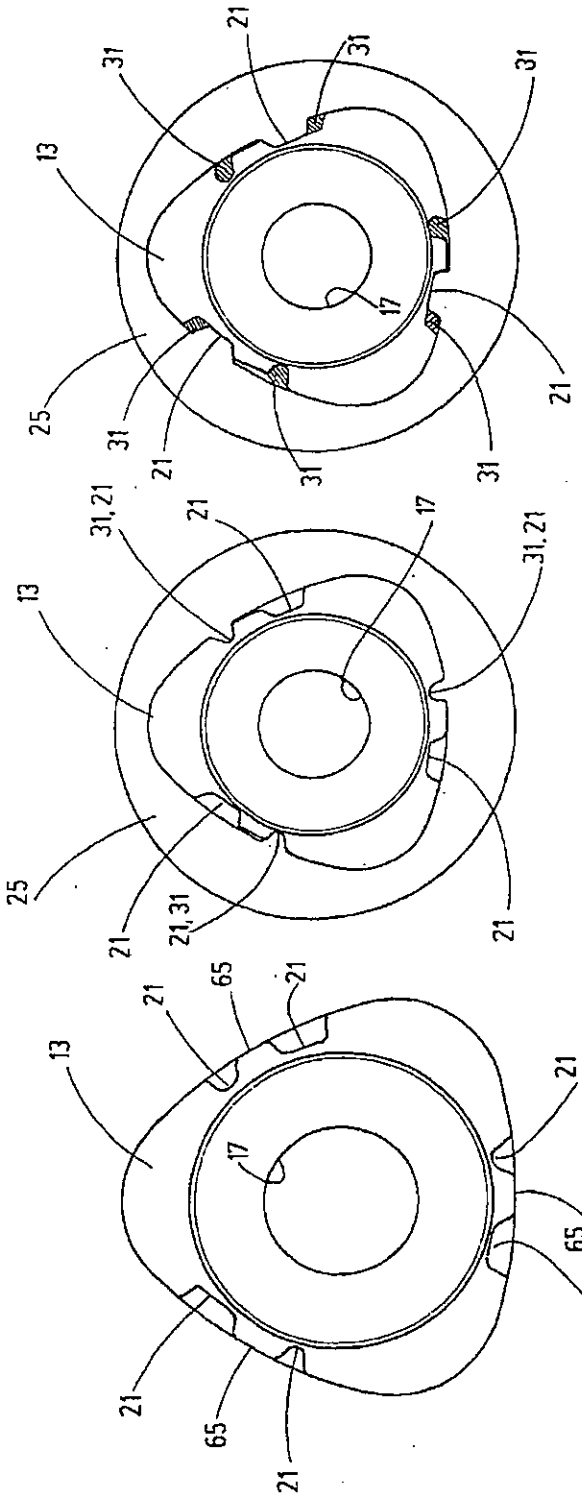

Fig.23

Fig.24

Fig.25

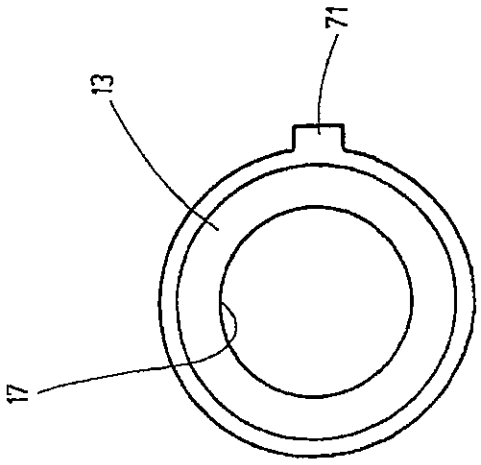

Fig.28

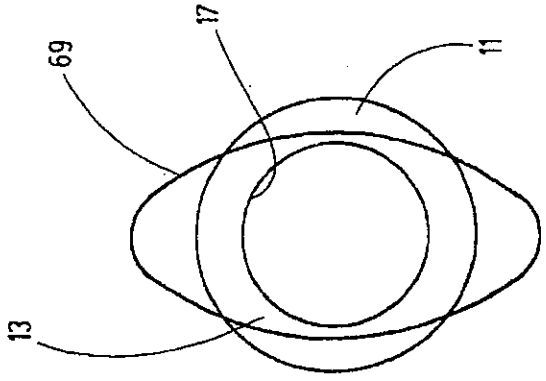

Fig.27

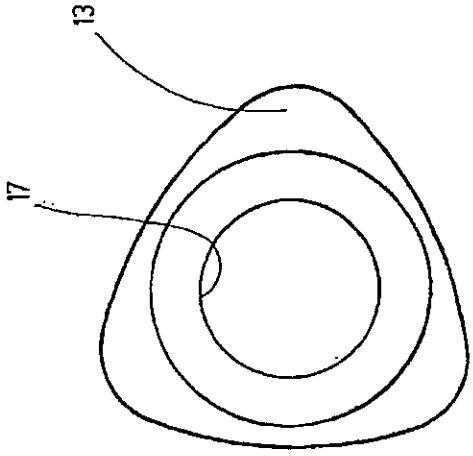

Fig.26

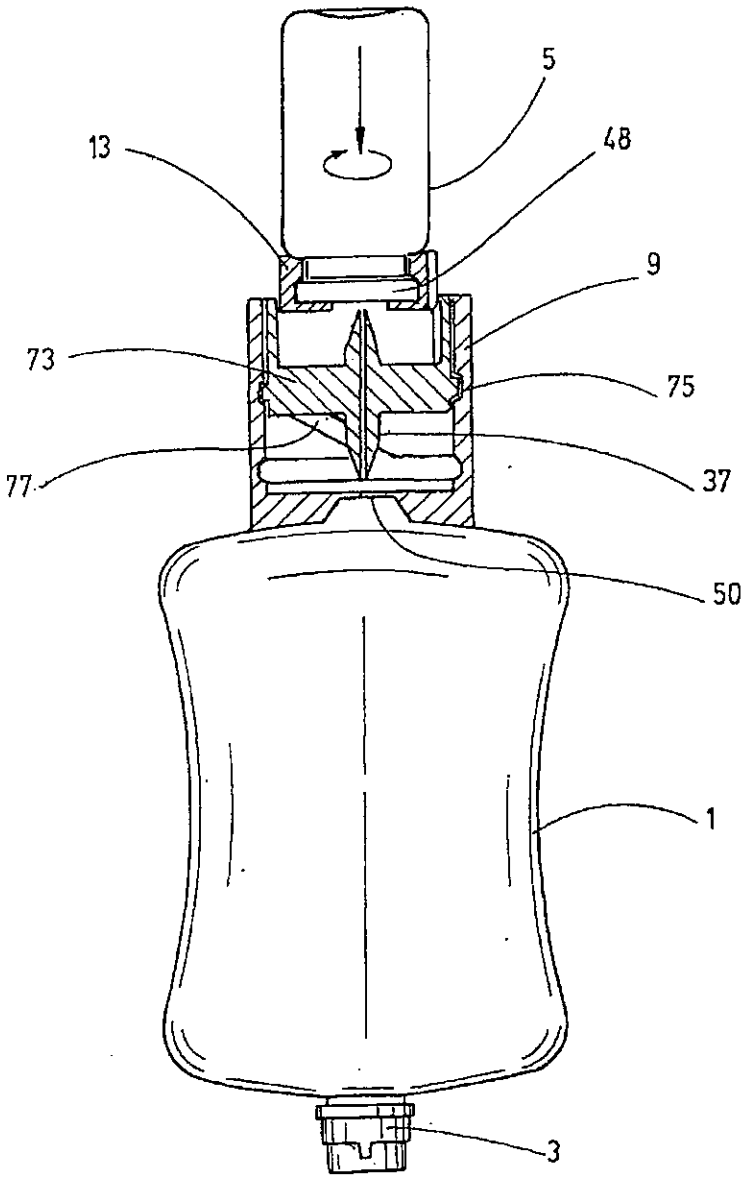

Fig.29

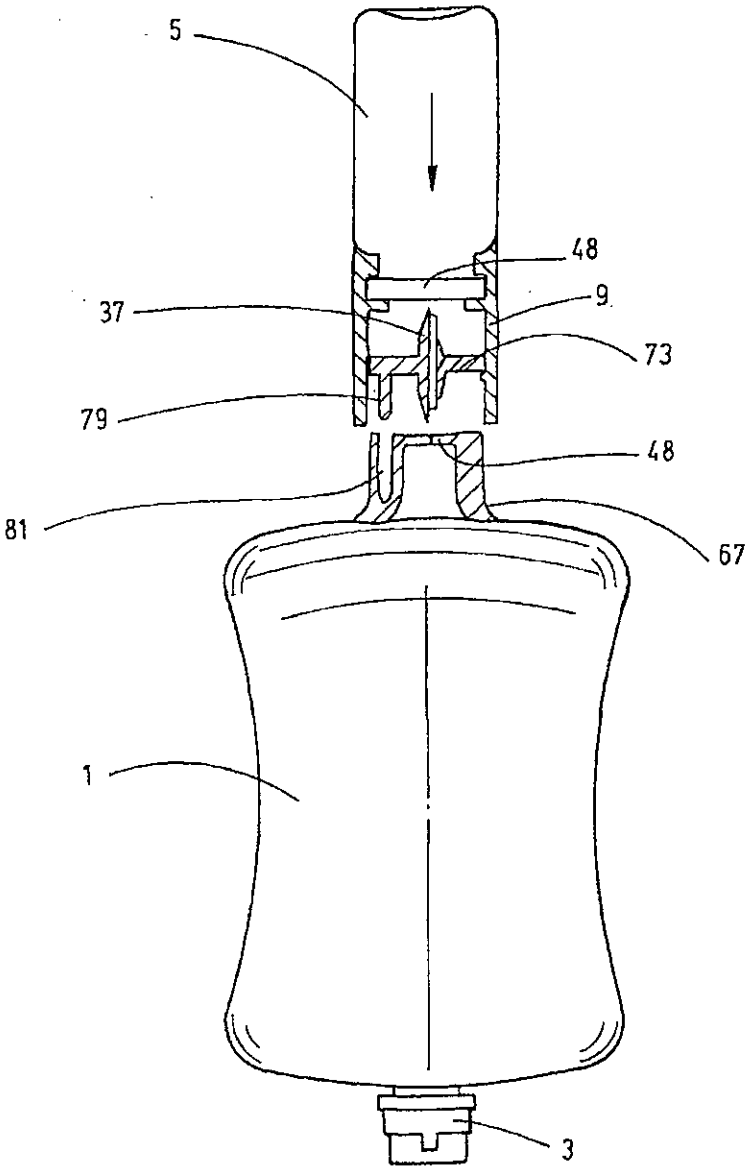

Fig.30

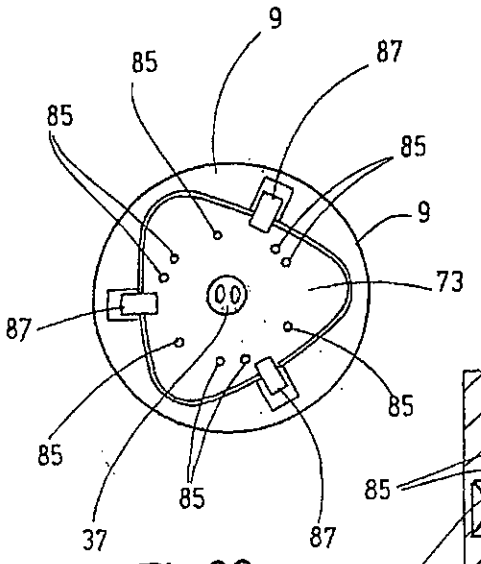

Fig.32

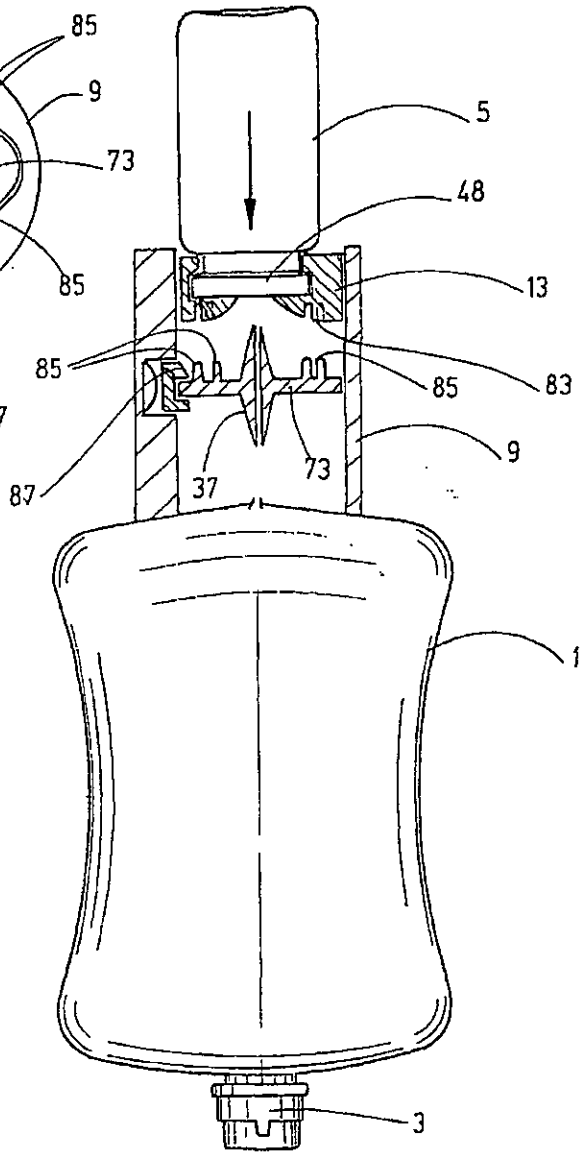

Fig.31

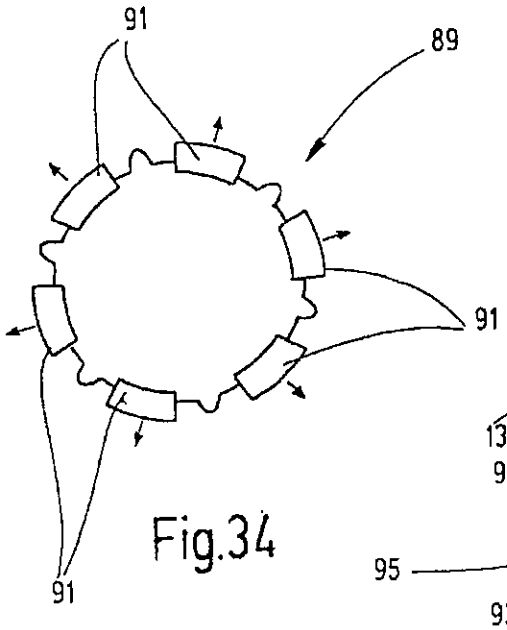

Fig.34

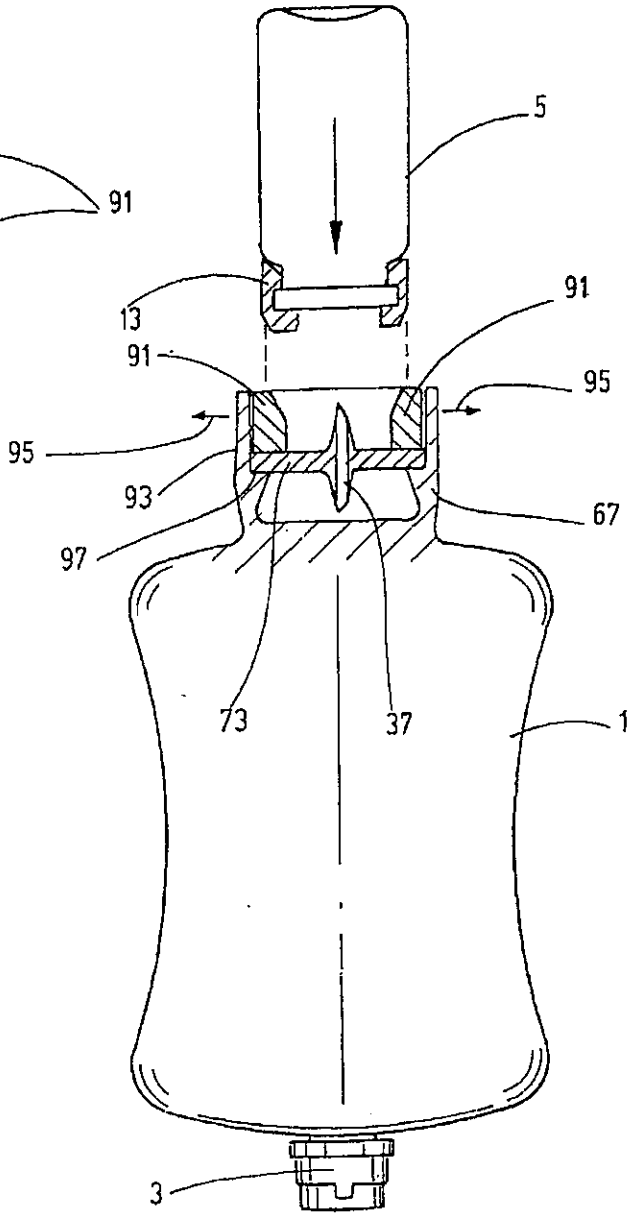

Fig.33