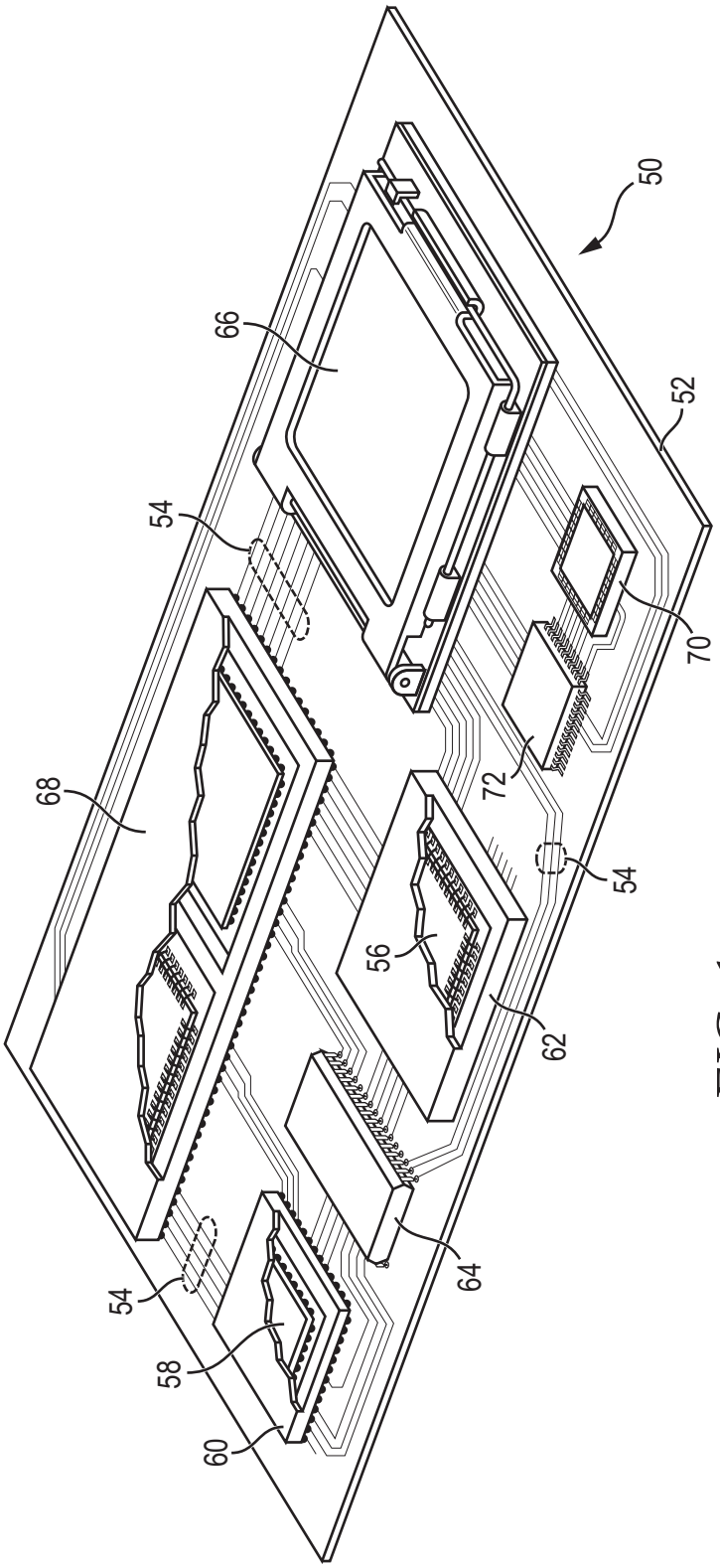

FIG. 1

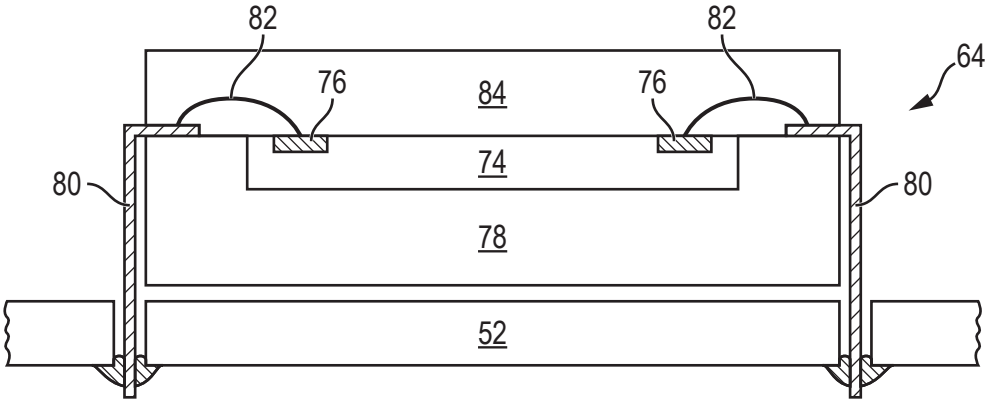

FIG. 2a

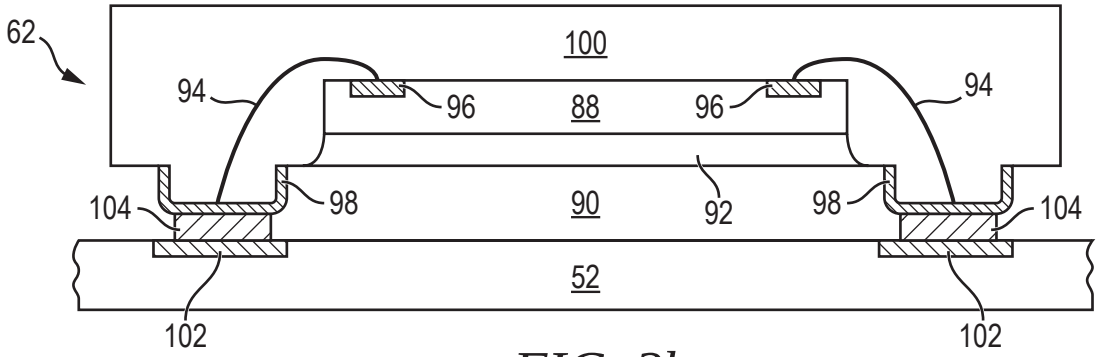

FIG. 2b

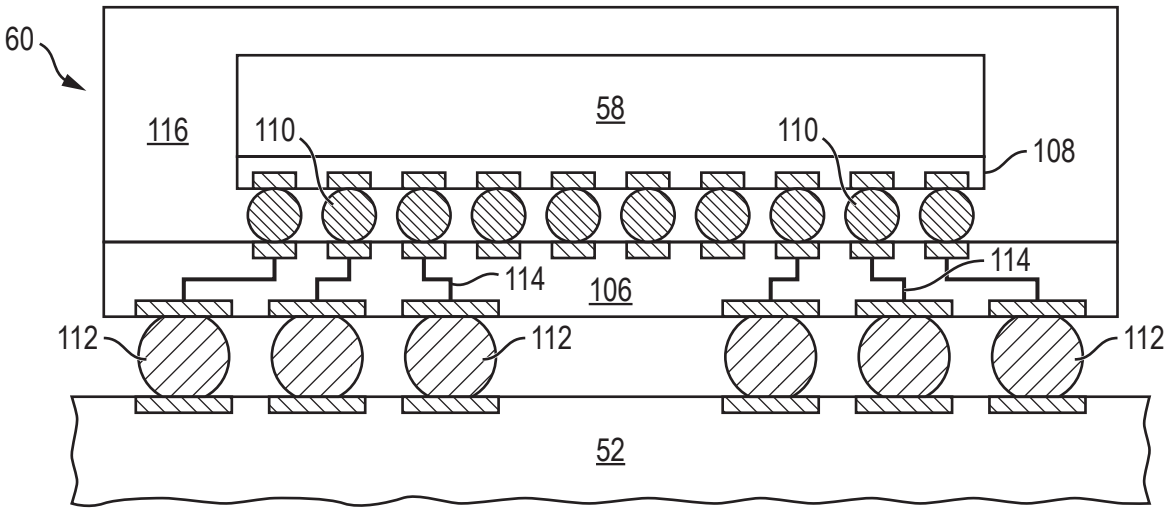

FIG. 2c

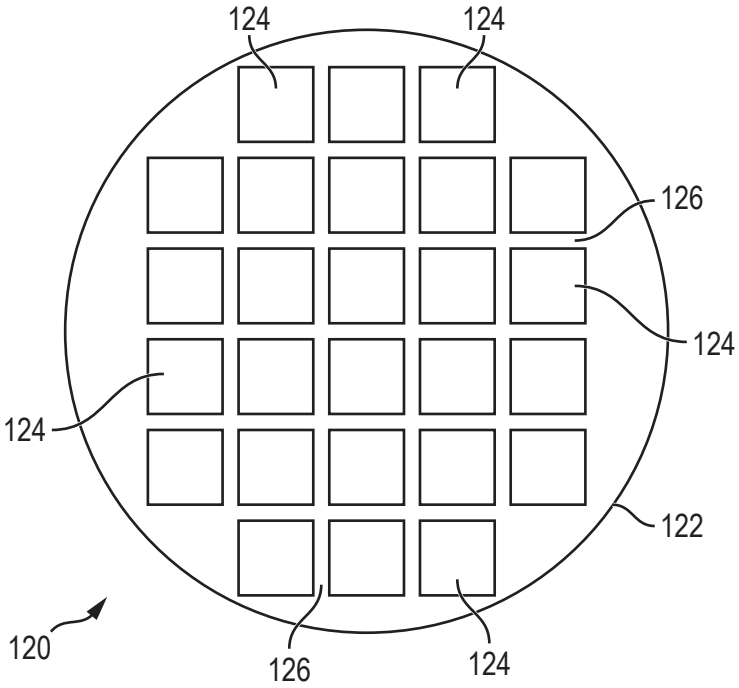

FIG. 3a

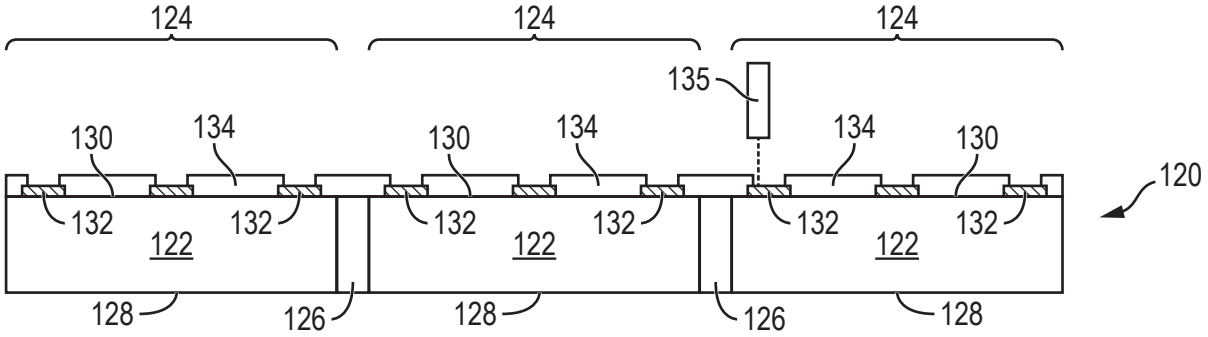

FIG. 3b

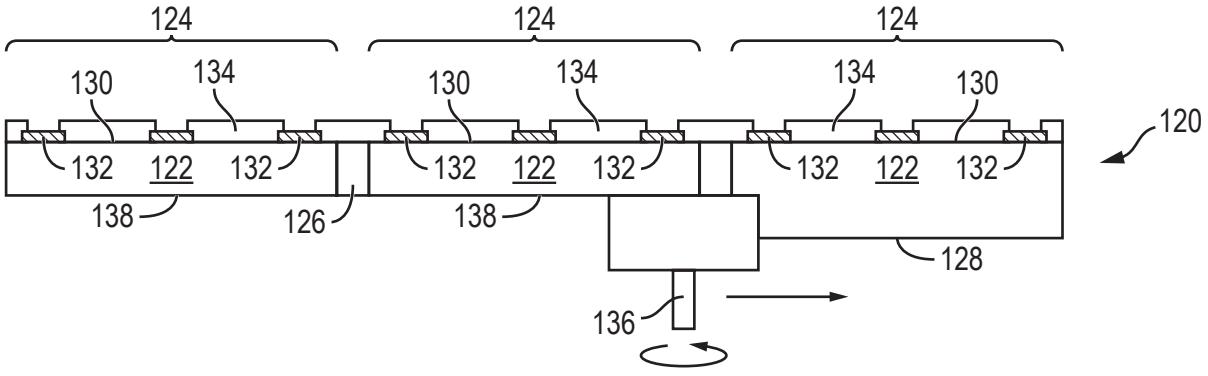

FIG. 3c

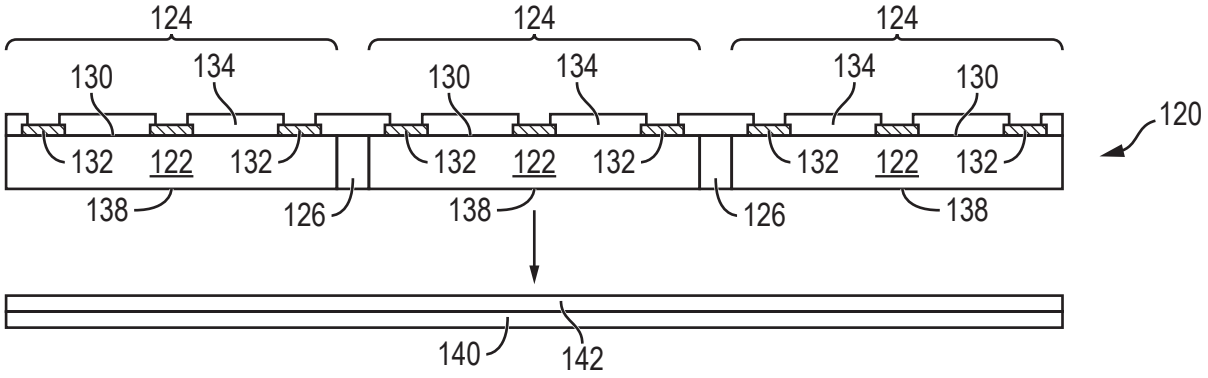

FIG. 3d

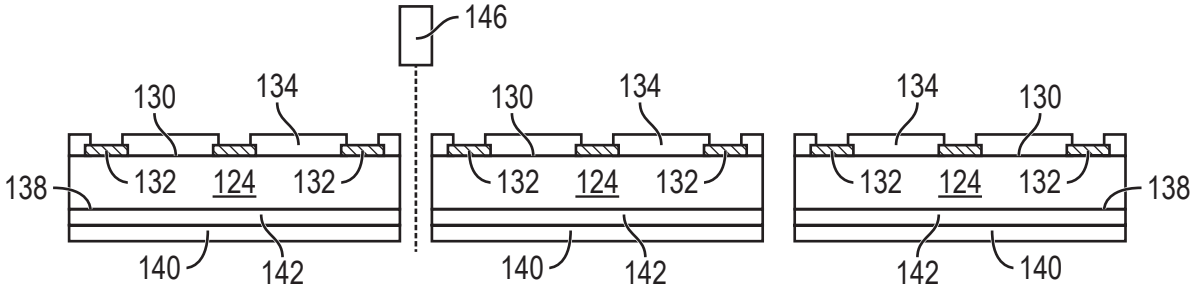

FIG. 3e

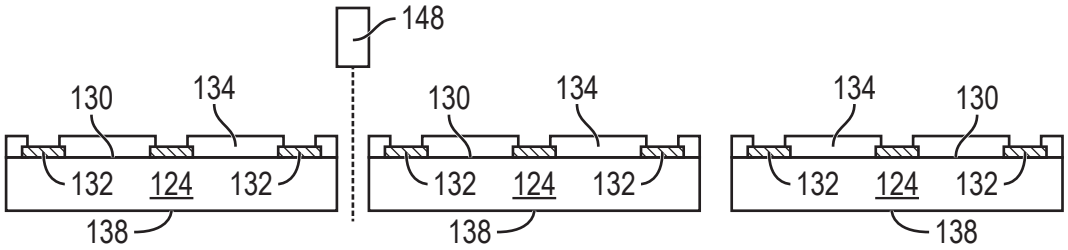

FIG. 3f

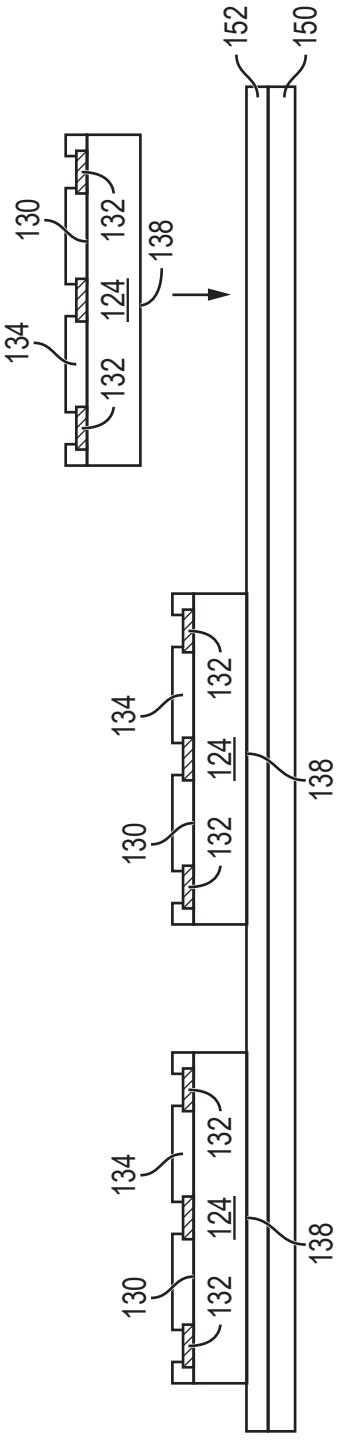
152
150
130
132
138
134
132
124
132
134
132
124
138
130
132
134
132
124
138
130
132

FIG. 3g

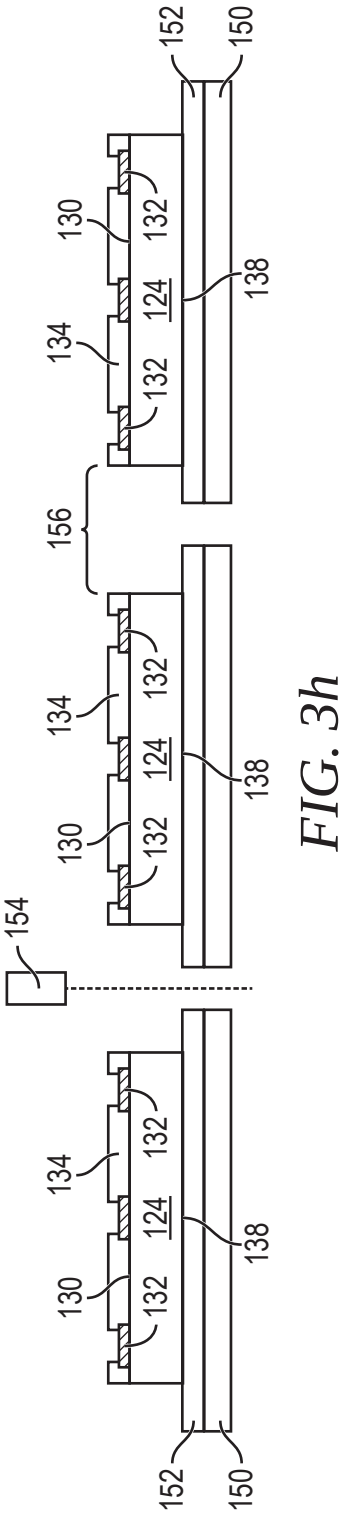
152
150
130
132
138
134
132
124
156
134
132
124
138
130
132
154
134
132
124
138
130
132
152
150

FIG. 3h

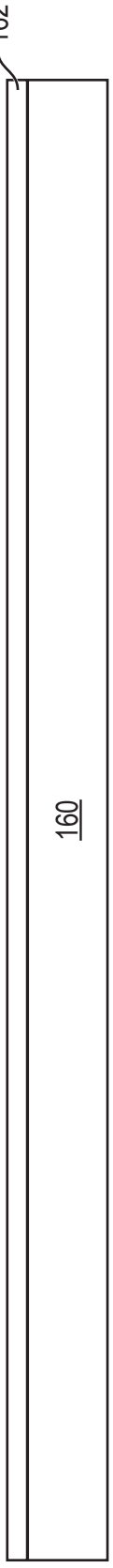
162
160

FIG. 4a

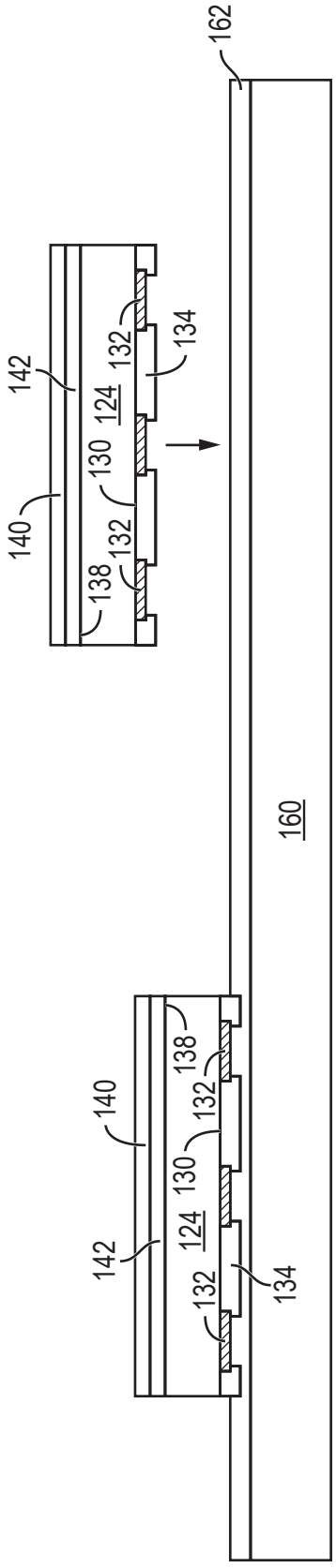
162
142
124
132
134
130
140
132
138
160
140
138
132
130
124
142
132
134

FIG. 4b

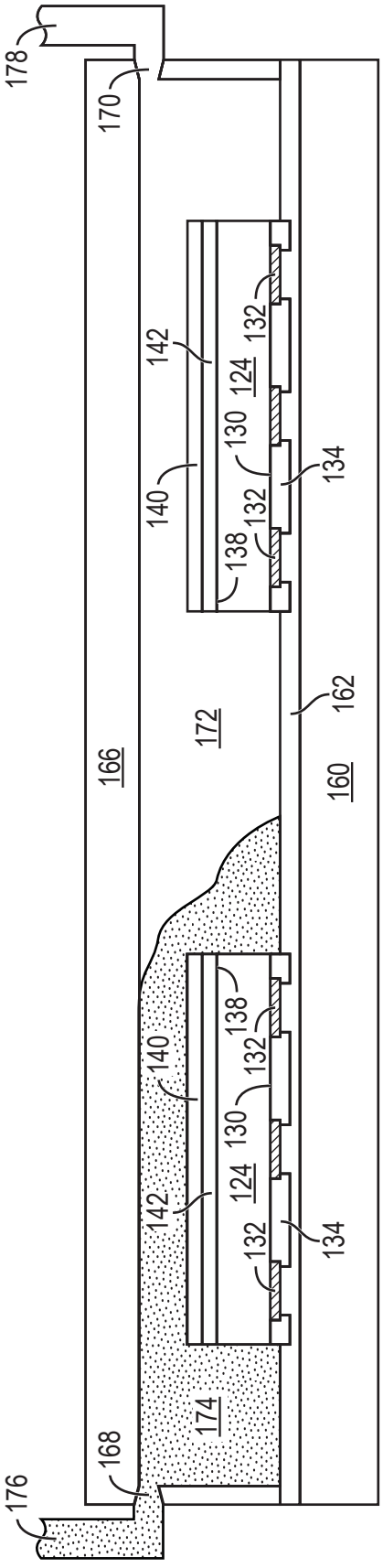
178
170
166
172
160
162
168
174
176
142
132
124
130
134
140
138

FIG. 4c

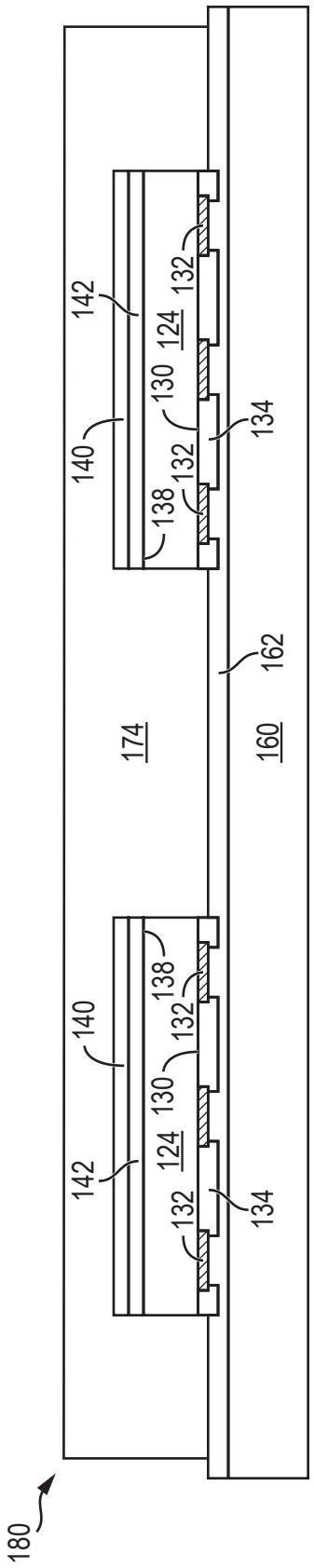
180
174
160
162
142
132
124
130
134
140
138

FIG. 4d

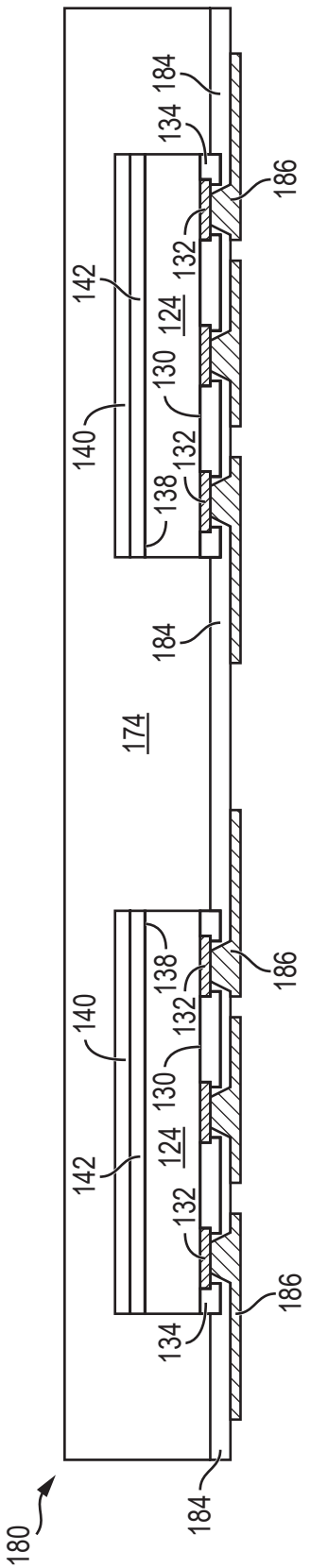
180
184
174
140
142
124
130
132
134
138
186

FIG. 4e

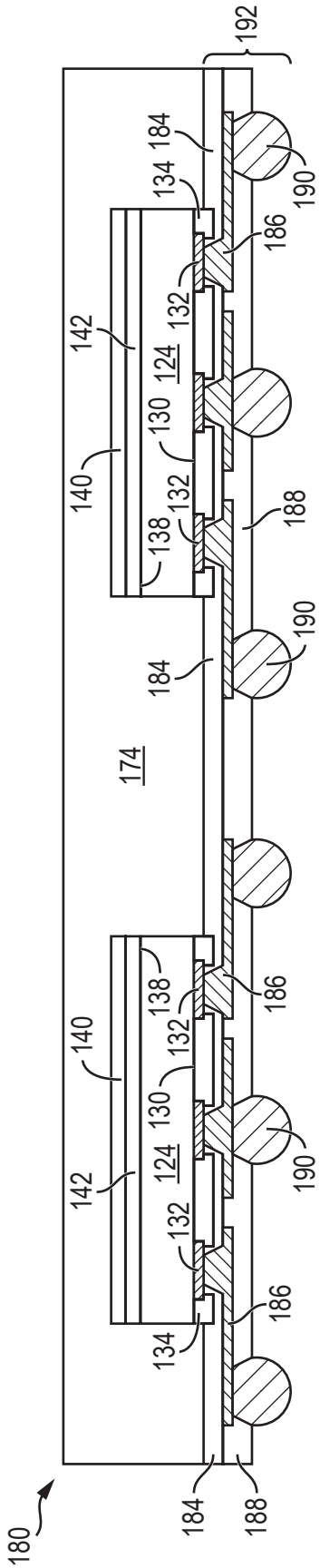
180
184
188
192
190
174
140
142
124
130
132
134
138
186

FIG. 4f

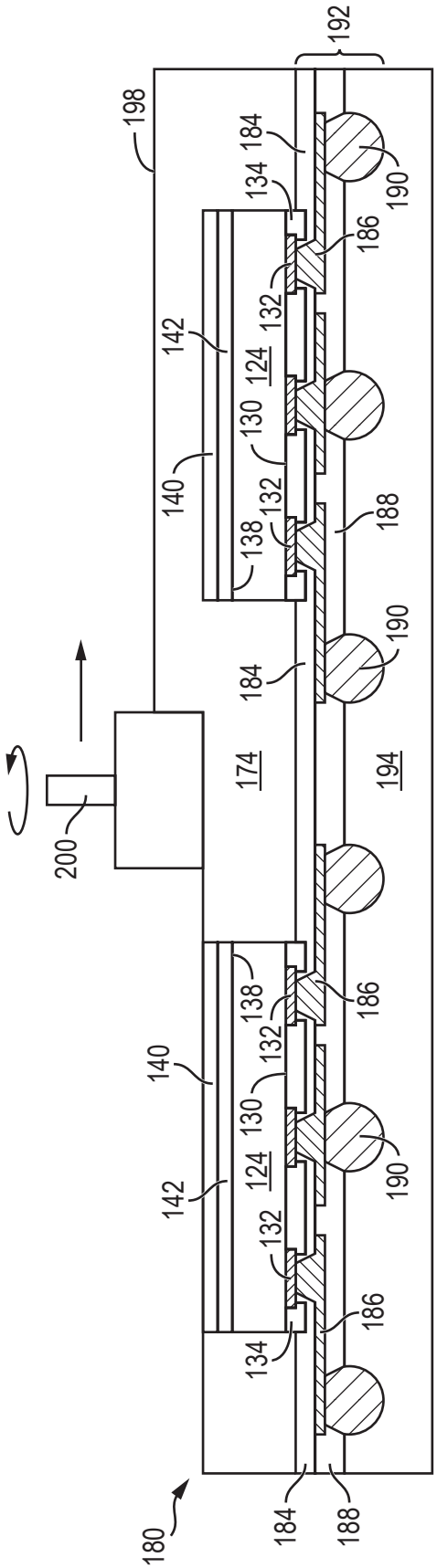
198
192
184
134
190
186
142
132
124
130
140
138
188
174
194
200
180

FIG. 4g

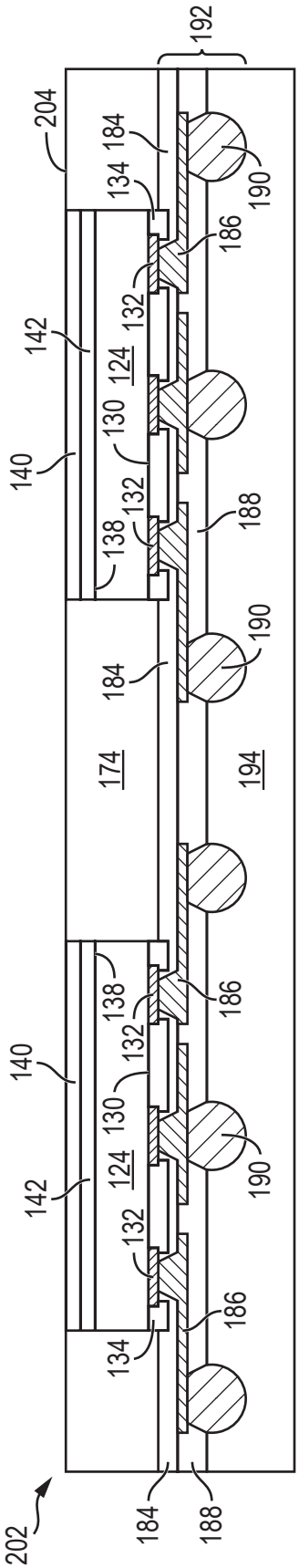
204
192
184
134
190
186
142
132
124
130
140
138
188
174
194
202

FIG. 4h

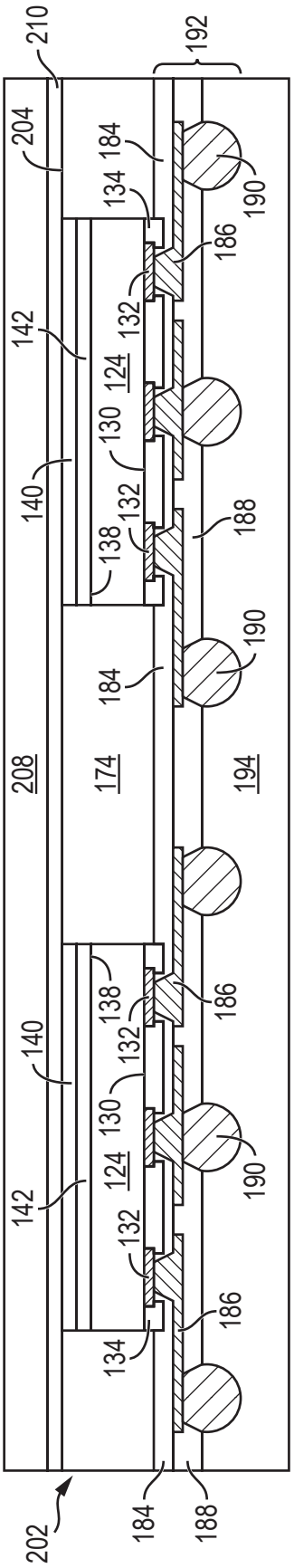
210
192
204
184
134
190
186
142
132
124
130
140
132
138
188
190
184
208
174
194
138
186
140
132
130
124
190
142
132
186
134
202
184
188

FIG. 4i

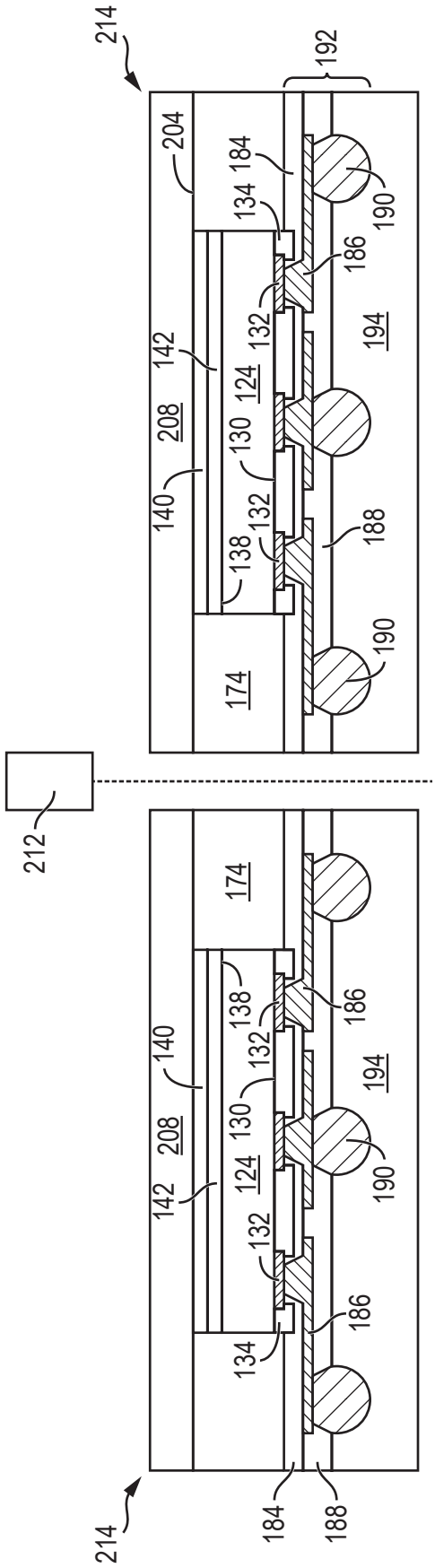
214
192
204
184
134
190
186
142
132
194
124
208
130
140
132
138
188
190
174
212
174
138
186
140
132
194
130
208
124
190
142
132
186
134
214
184
188

FIG. 4j

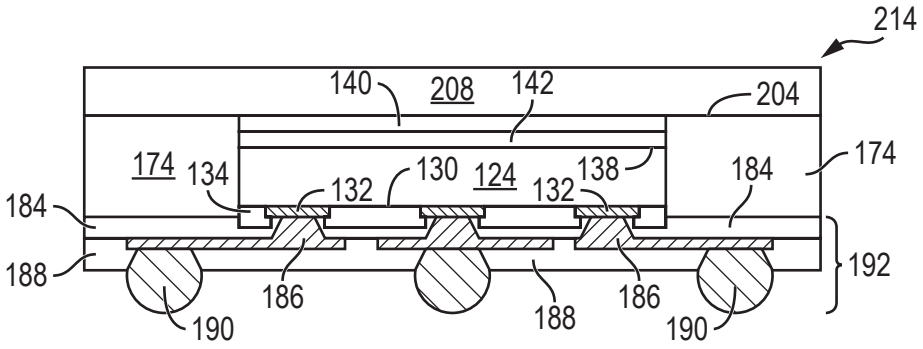

FIG. 5a

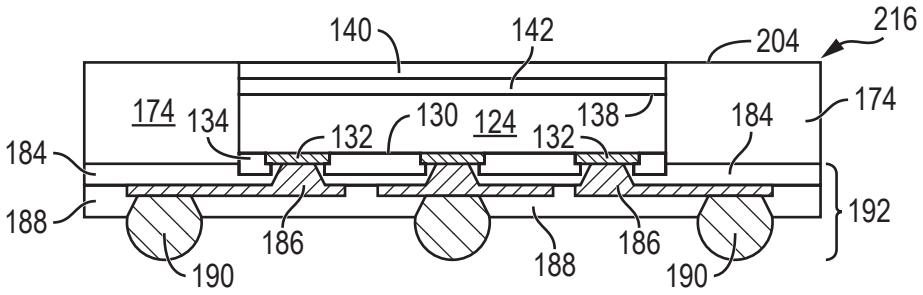

FIG. 5b

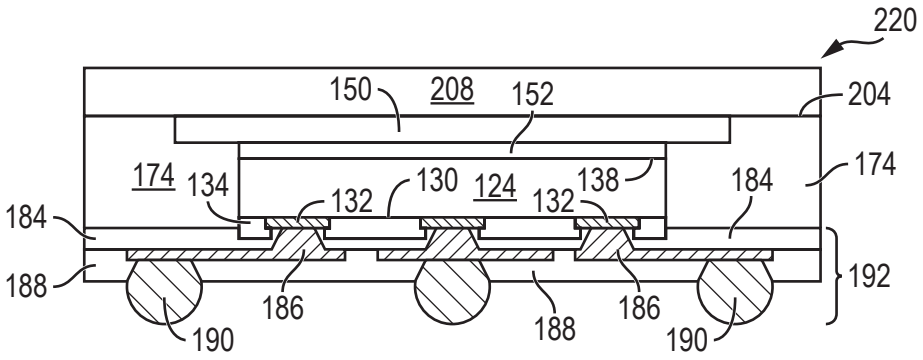

FIG. 6a

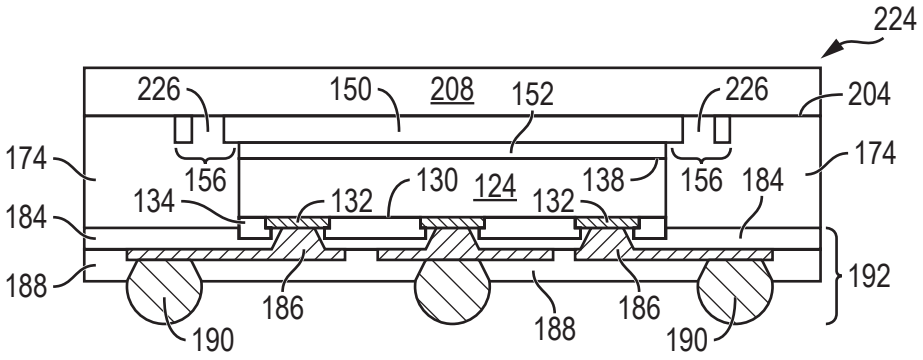

FIG. 6b

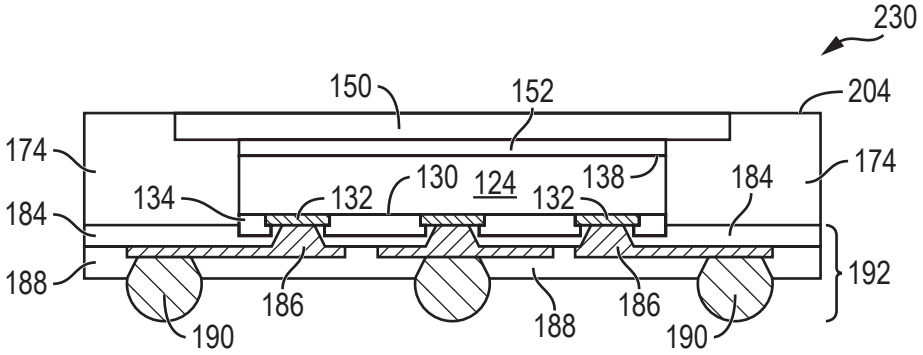

FIG. 6c

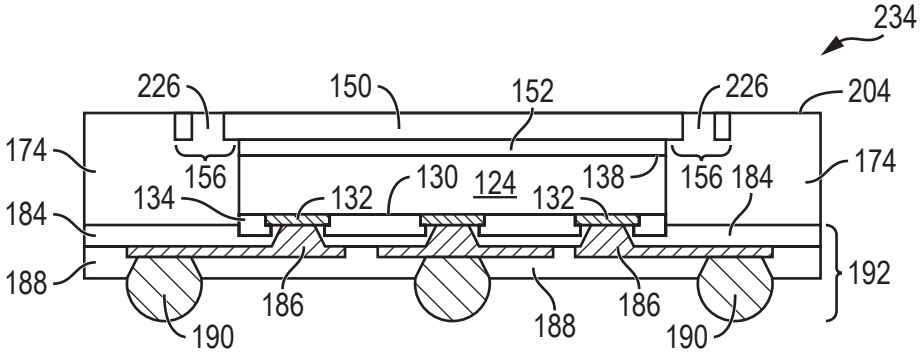

FIG. 6d

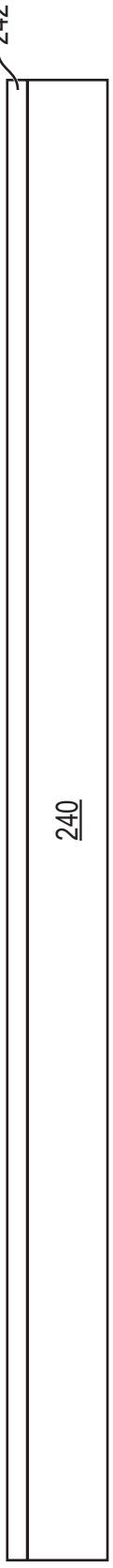

FIG. 7a

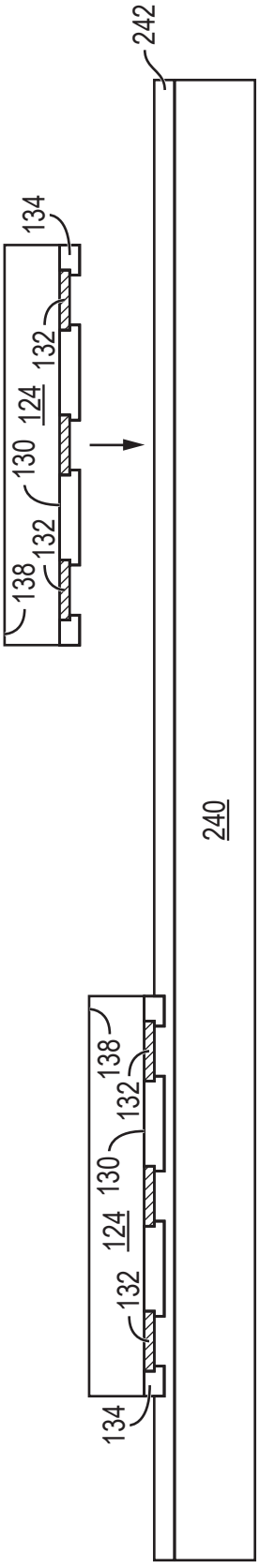

FIG. 7b

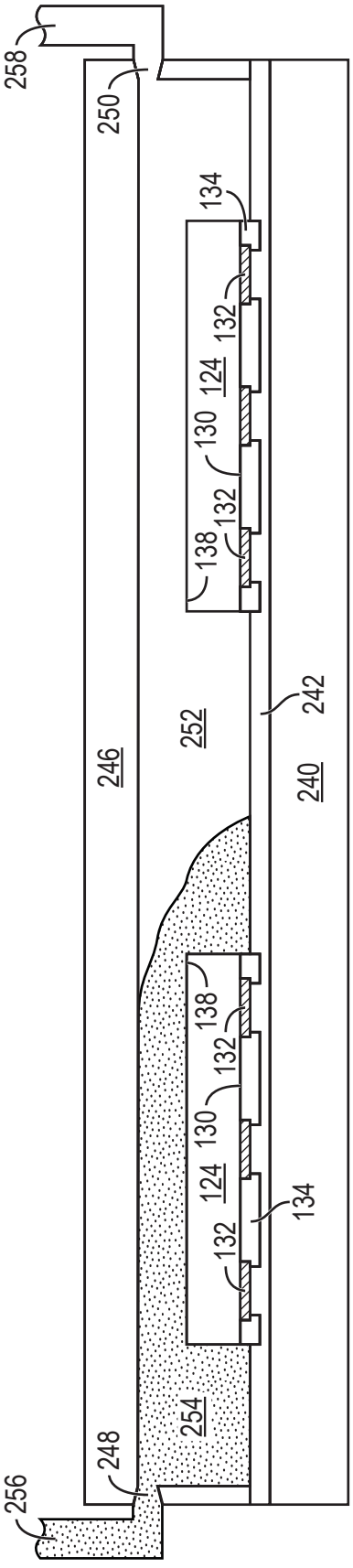
258
250
134
132
124
130
132
138
246
252
242
240
138
132
130
124
132
134
254
248
256

FIG. 7c

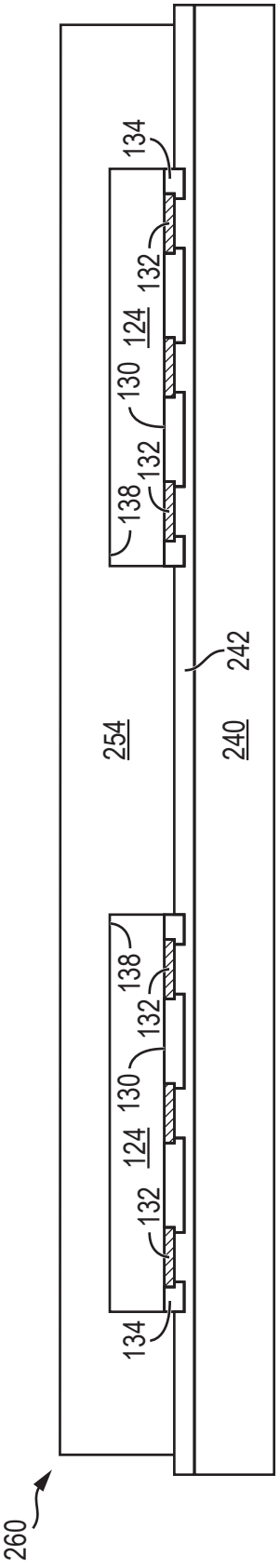
134
132
124
130
132
138
242
254
240
138
132
130
124
132
134
260

FIG. 7d

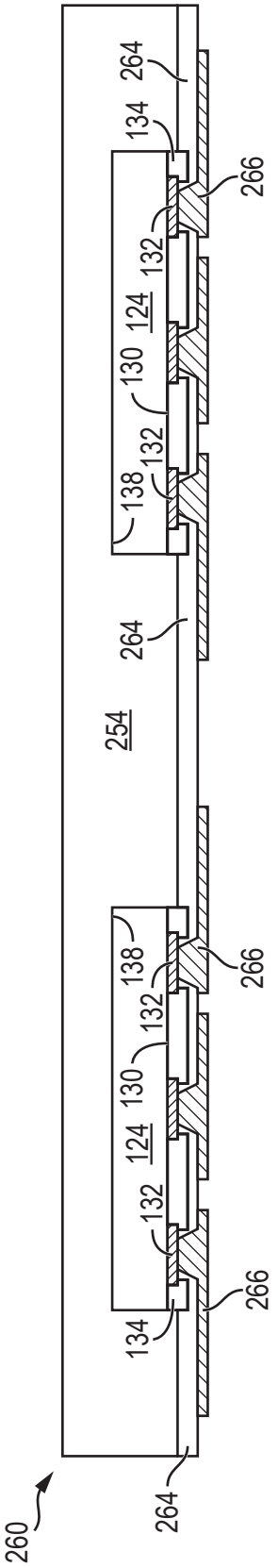
260
264
254
264
138
132
130
124
132
134
266
266
266
264

FIG. 7e

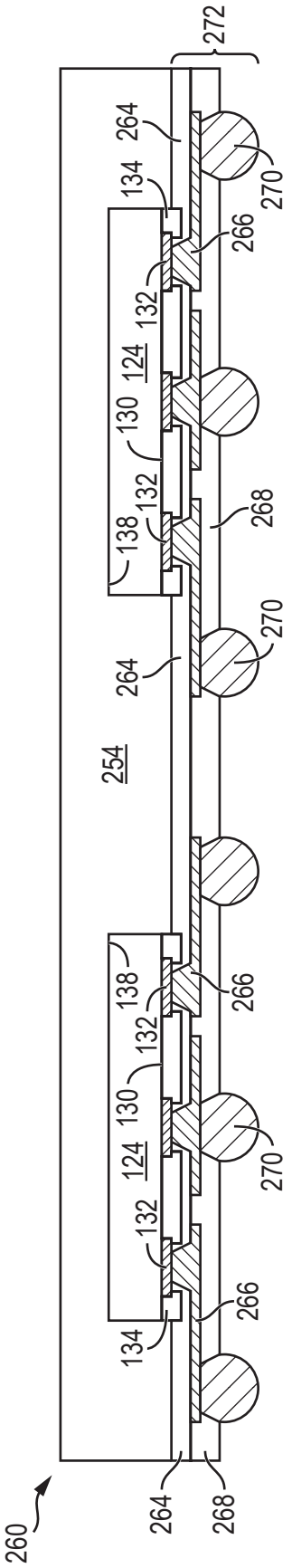
272
260
264
268
254
264
270
268
270
264
270
134
132
130
124
132
138
266
266
266
134

FIG. 7f

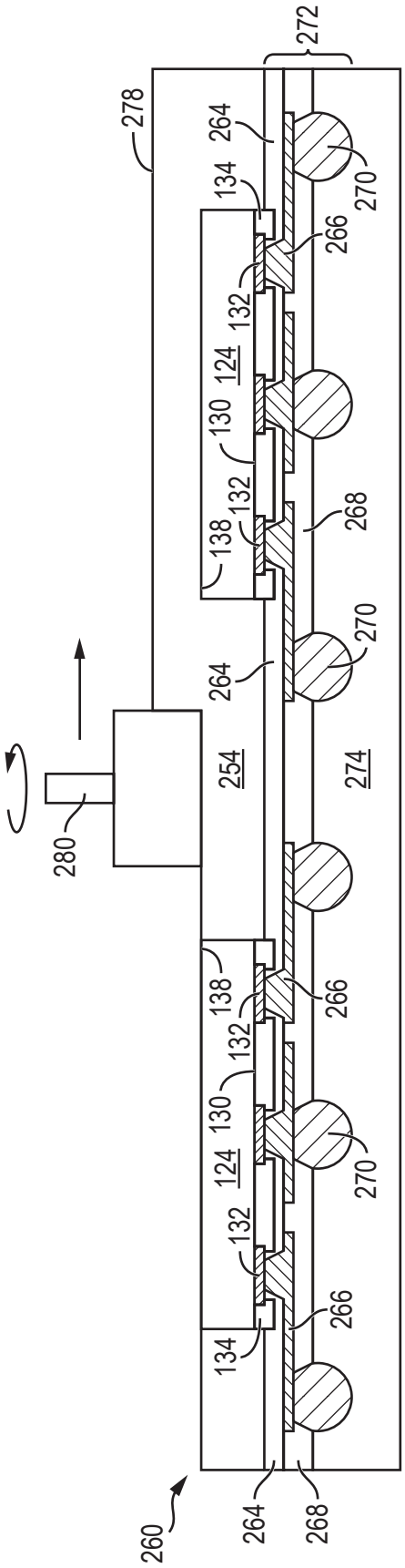
272
278
264
134
270
266
132
124
130
132
138
268
270
264
254
274
280
138
266
132
130
124
132
270
266
134
260
264
268

FIG. 7g

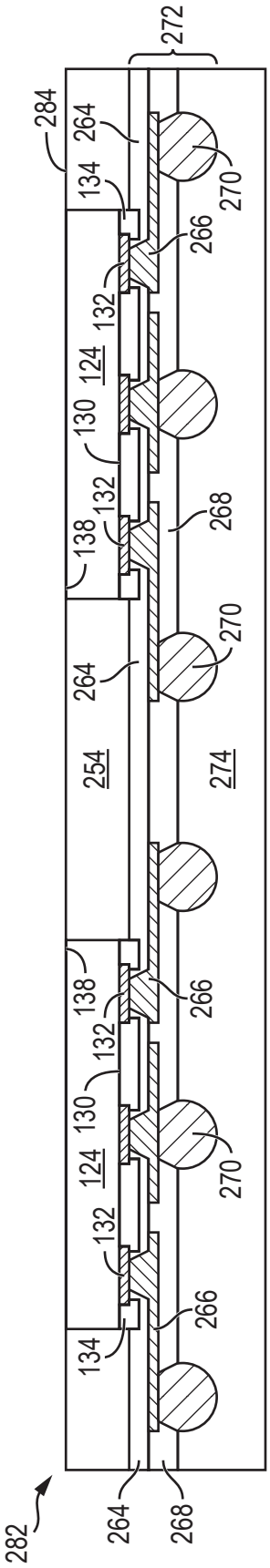
272
284
264
134
270
266
132
124
130
132
138
268
270
264
254
274
138
266
132
130
124
132
270
266
134
282
264
268

FIG. 7h

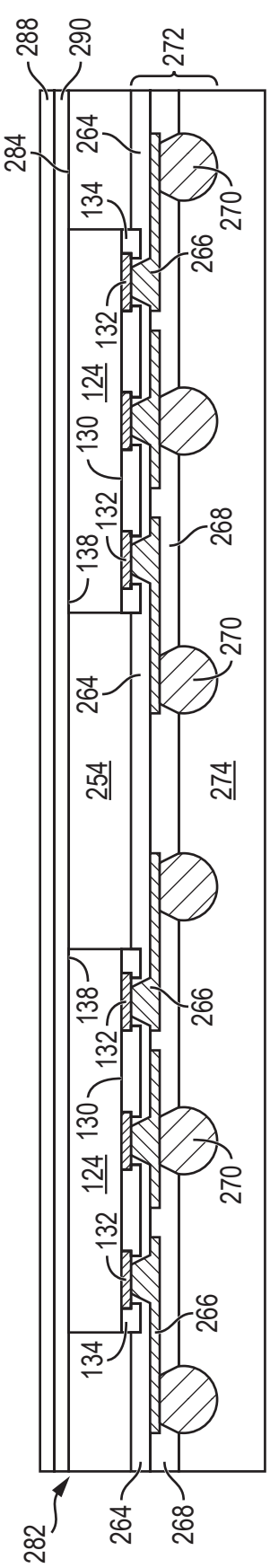
288
290
272
284
264
134
270
266
132
124
130
138
268
254
274
282

FIG. 7i

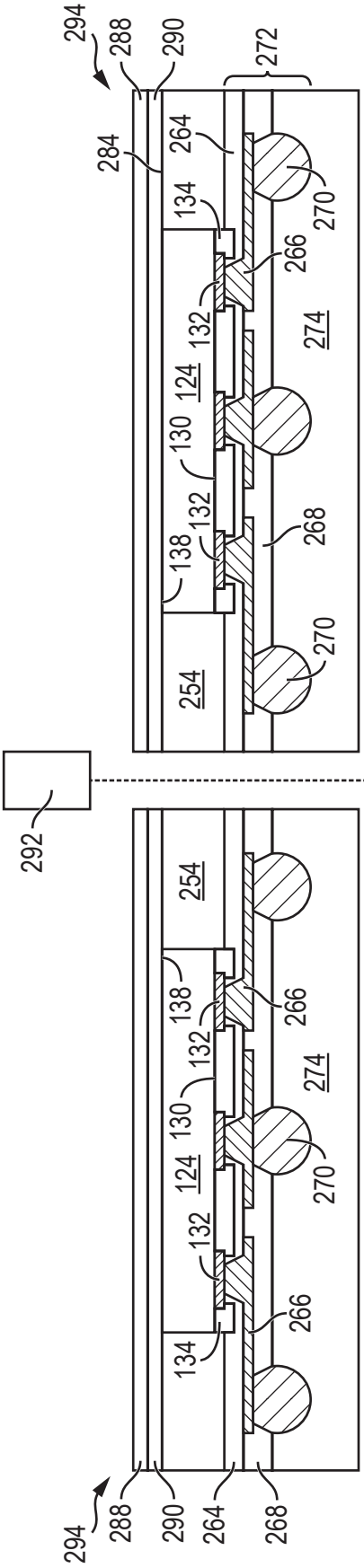
294
288
290
272
284
264
134
270
266
132
124
130
138
268
254
274
292

FIG. 7j

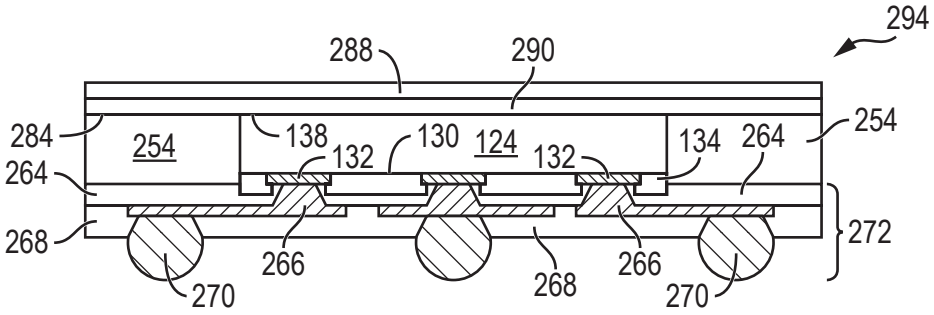
294
288
290
284
254
138
130
124
132
132
134
264
254
264
268
272
266
266
270
268
270

FIG. 8

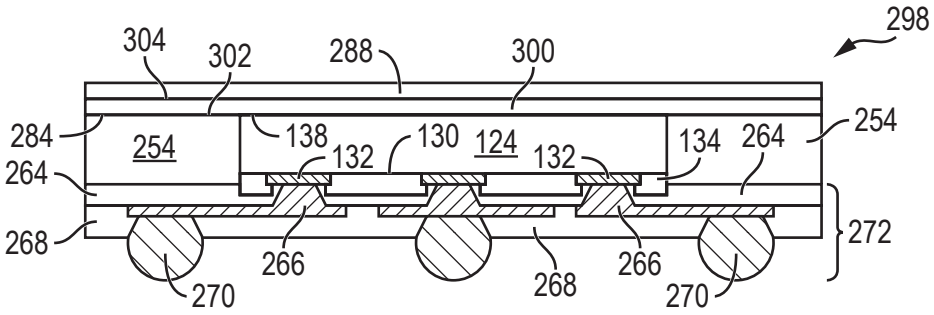
298
304
302
288
300
284
254
138
132
130
124
132
134
264
254
264
268
272
266
266
270
268
270

FIG. 9

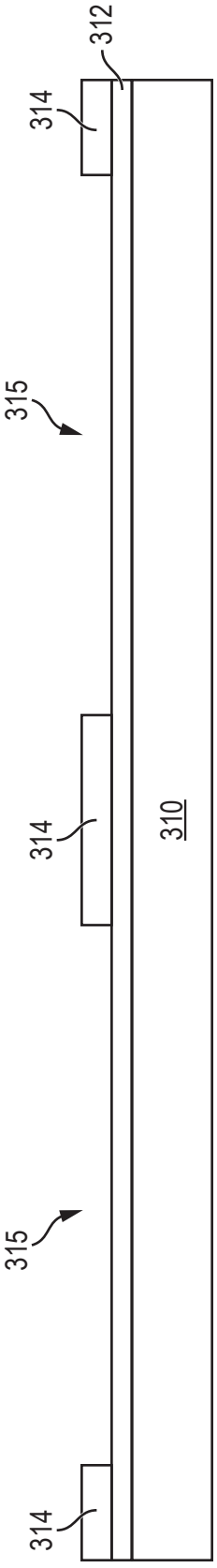

FIG. 10a

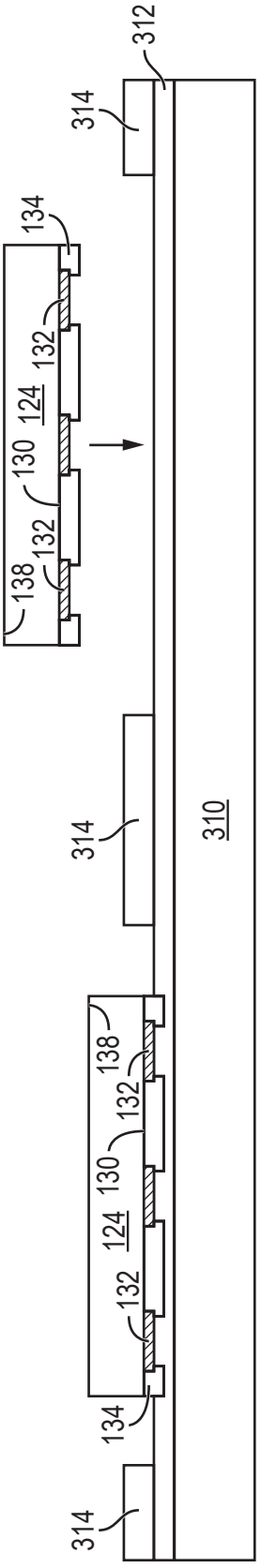

FIG. 10b

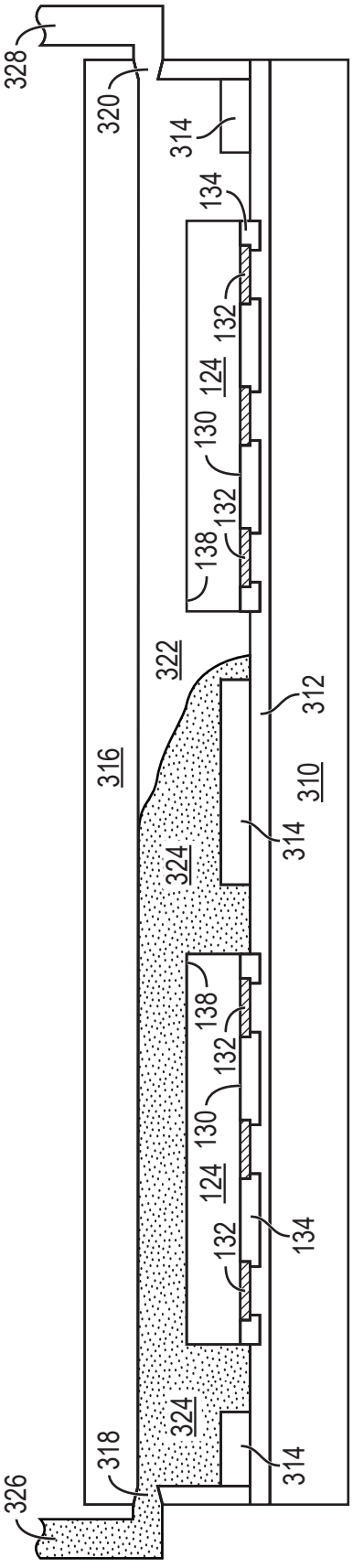

FIG. 10c

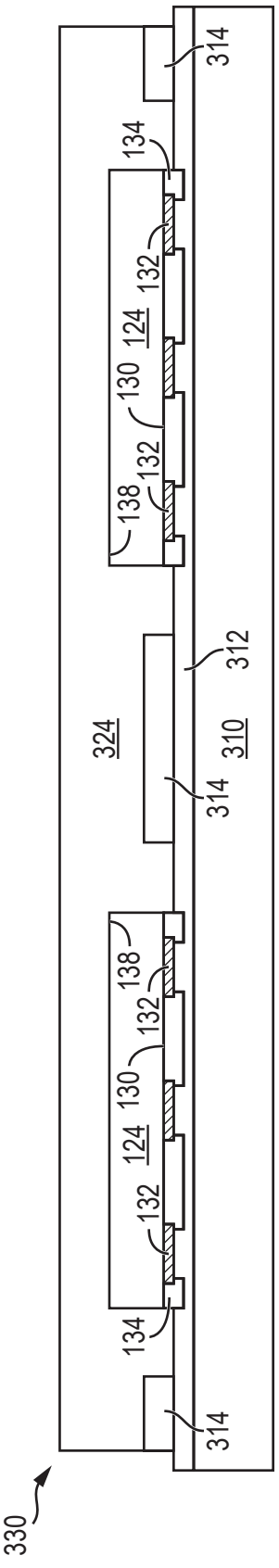

FIG. 10d

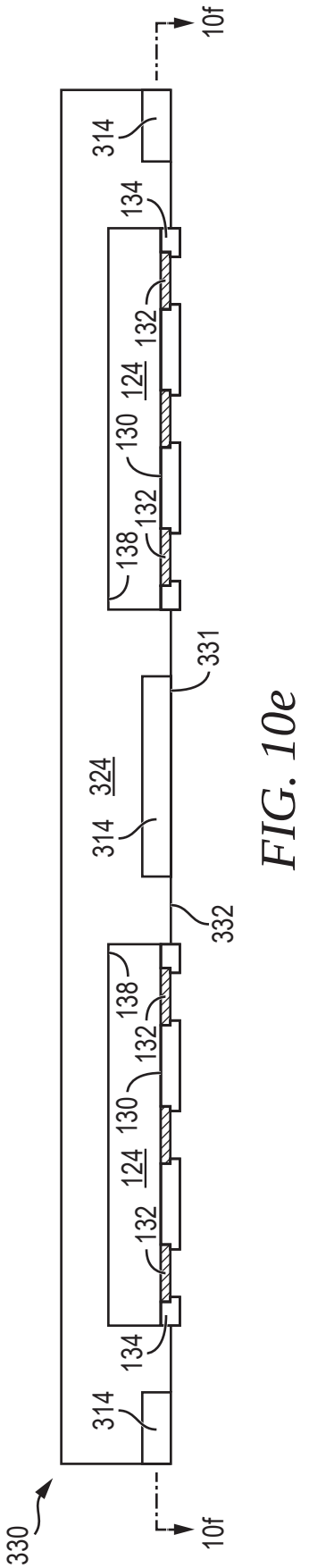

FIG. 10e

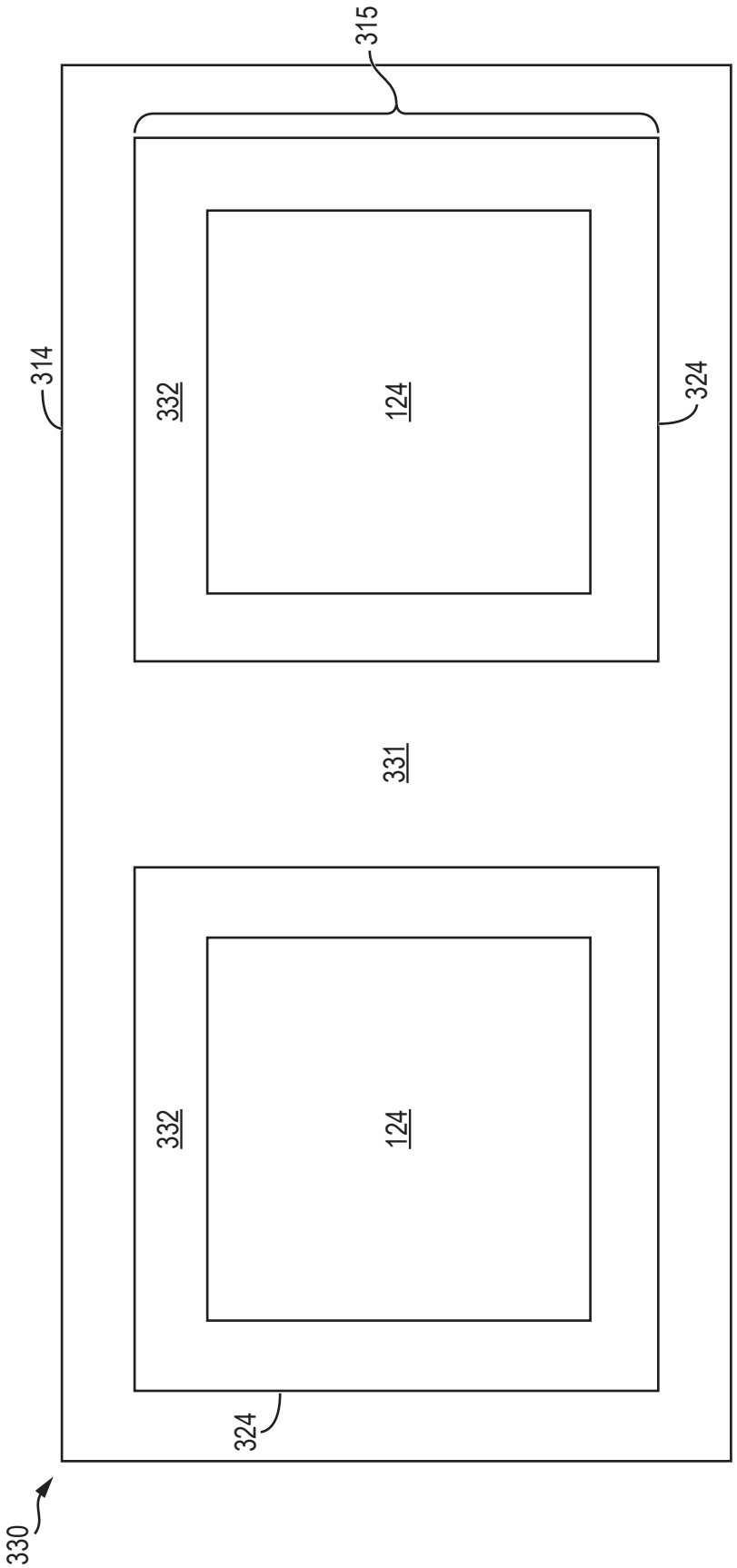

FIG. 10f

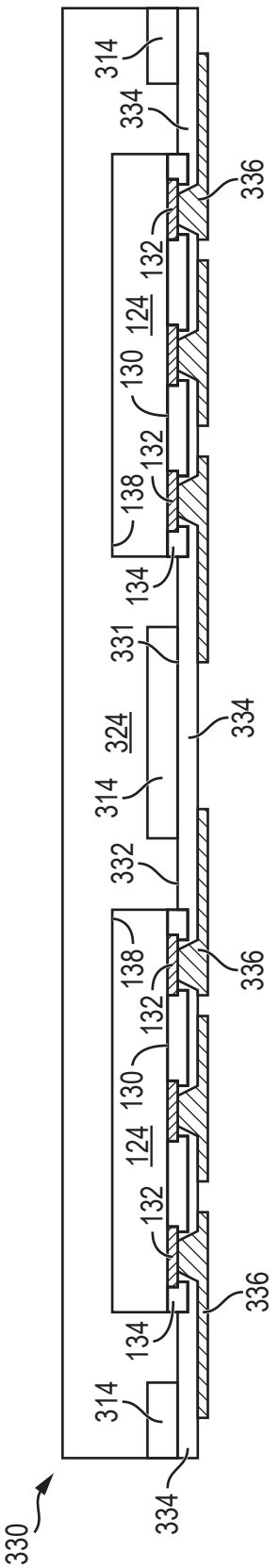

FIG. 10g

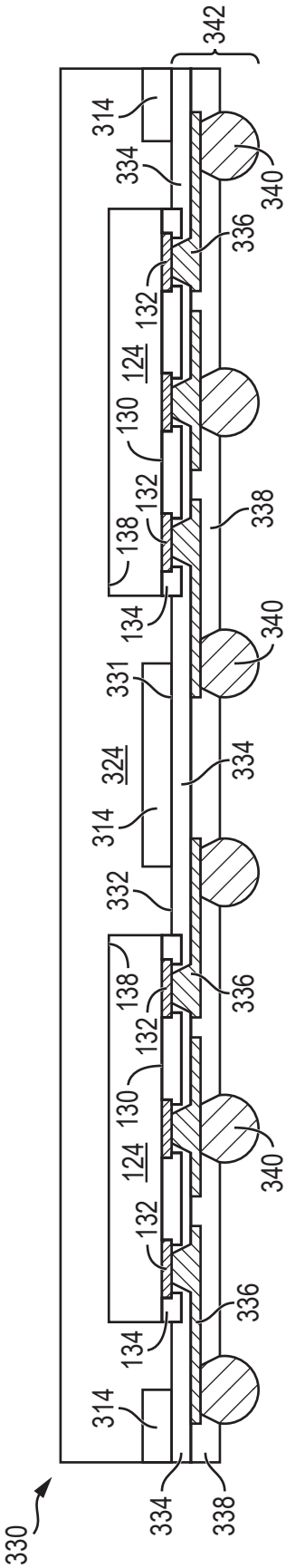

FIG. 10h

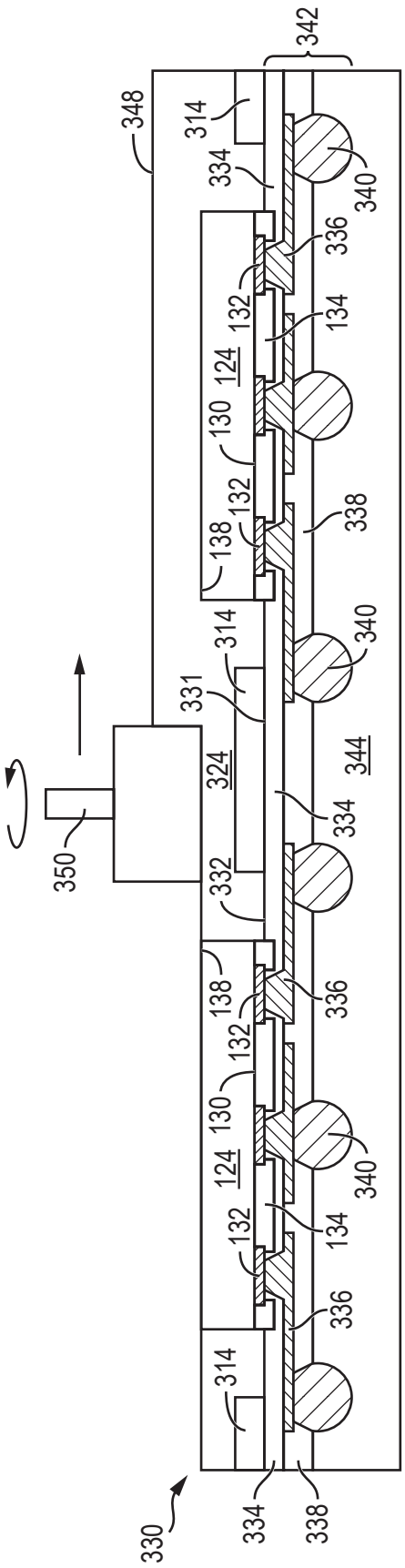

FIG. 10i

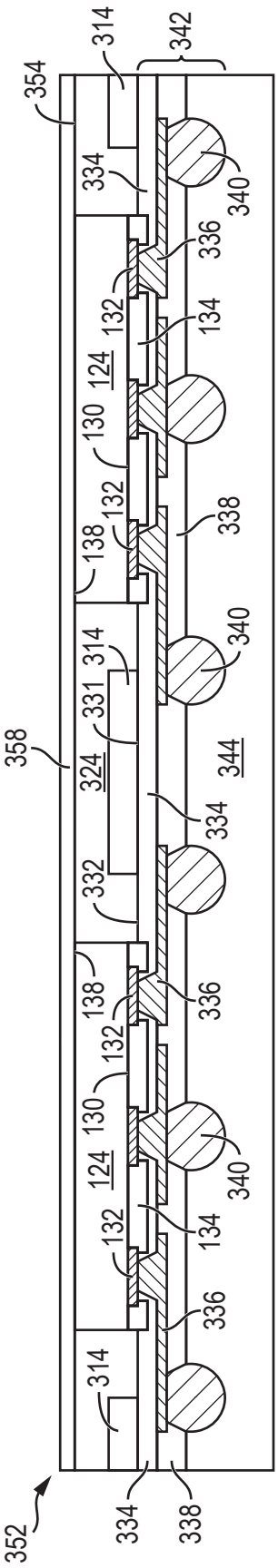

FIG. 10j

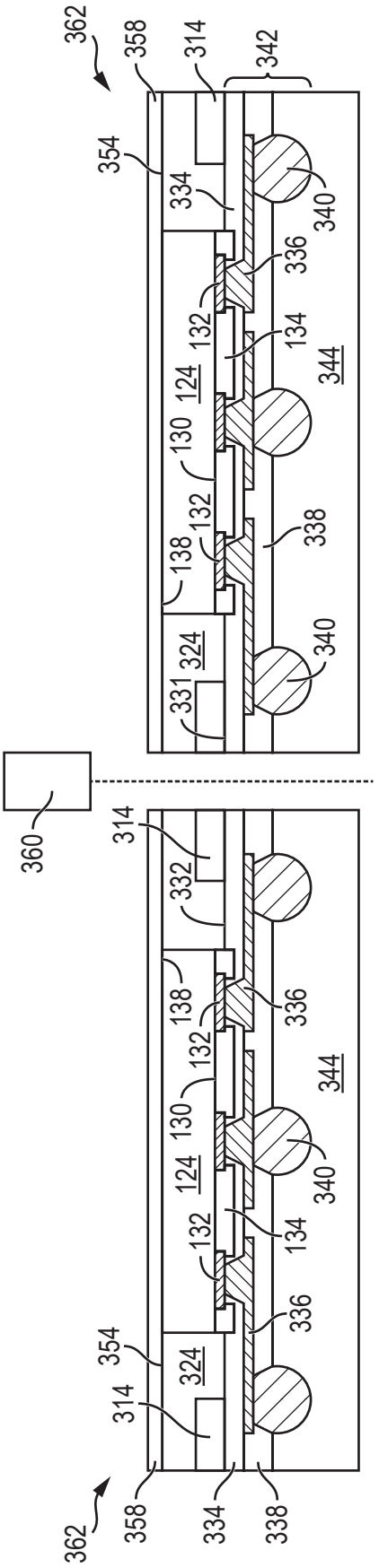

FIG. 10k

FIG. 11

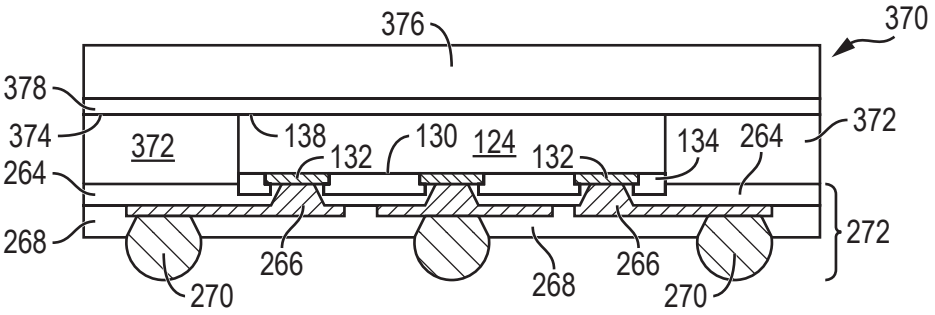

FIG. 12a

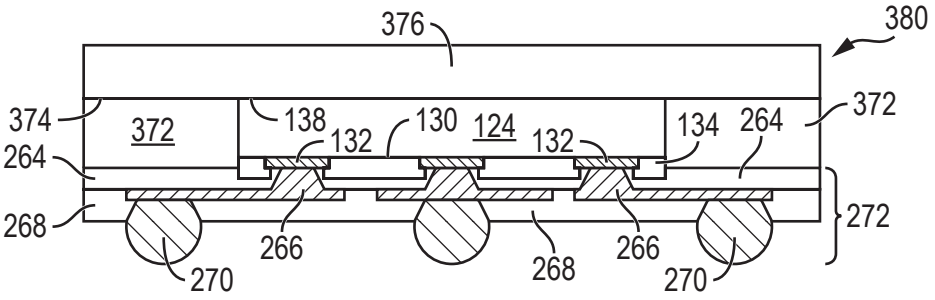

FIG. 12b

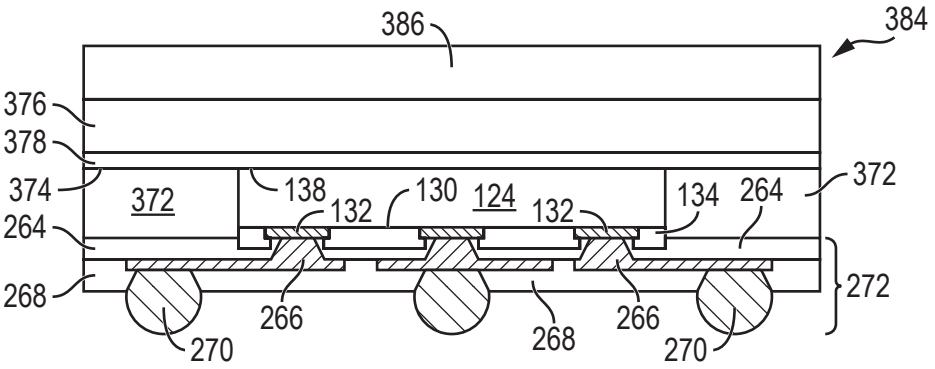

FIG. 13a

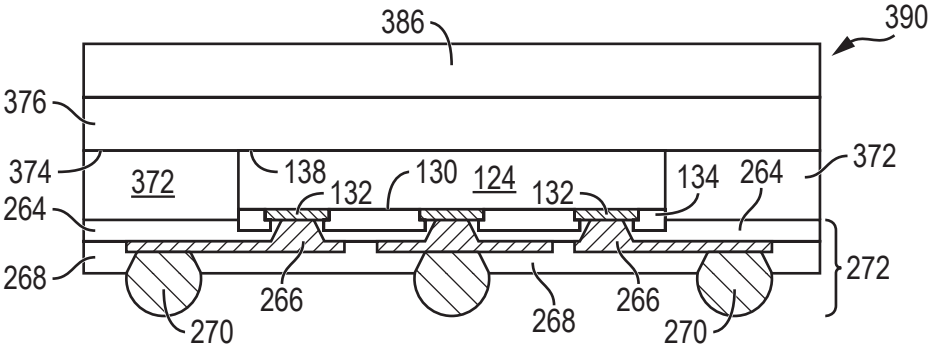

FIG. 13b