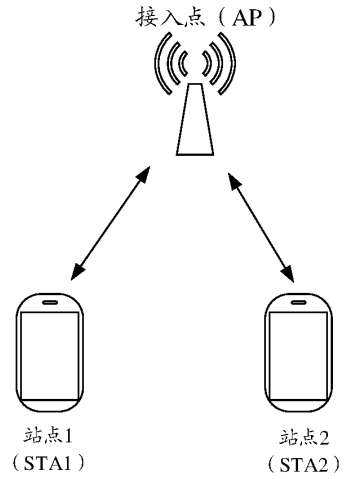
接入点（AP）
站点1
（STA1）
站点2
（STA2）

图 1

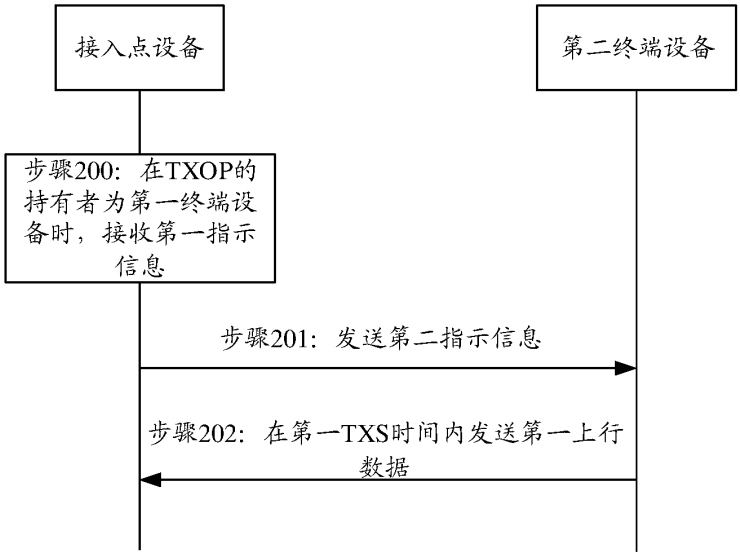
接入点设备
第二终端设备
步骤200：在TXOP的持有者为第一终端设备时，接收第一指示信息
步骤201：发送第二指示信息
步骤202：在第一TXS时间内发送第一上行数据

图 2

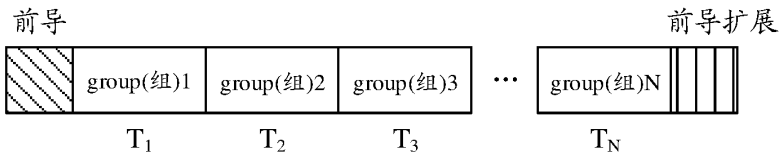
前导
前导扩展
group(组)1
group(组)2
group(组)3
…
group(组)N
T1
T2
T3
TN

图 3A

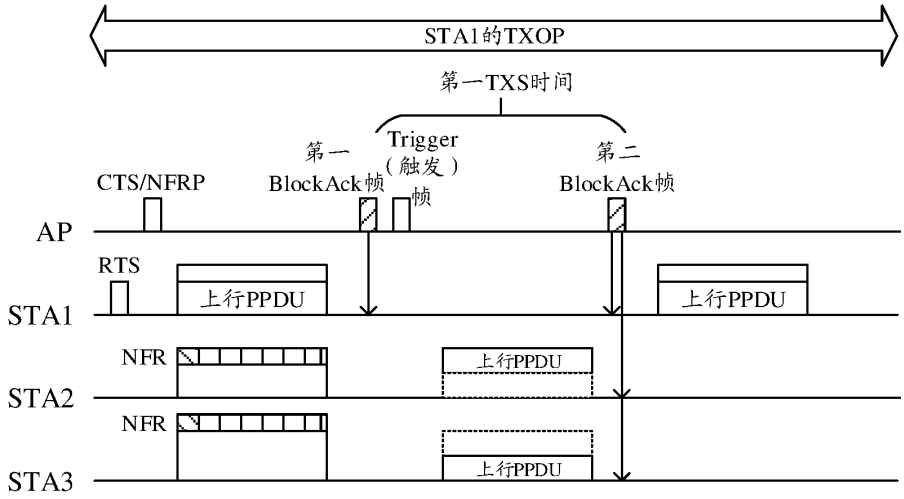
STA1的TXOP
第一TXS时间
第一
BlockAck帧
Trigger
（触发）
帧
第二
BlockAck帧
CTS/NFRP
AP
RTS
上行PPDU
STA1
上行PPDU
NFR
上行PPDU
STA2
NFR
STA3
上行PPDU

图 3B

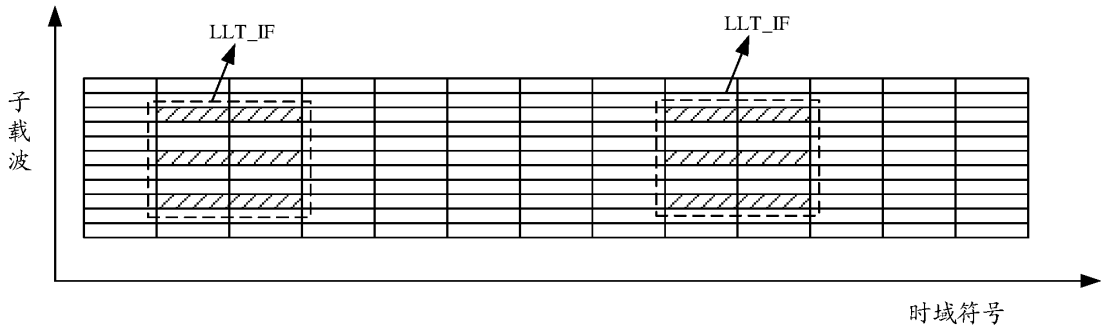
LLT_IF
LLT_IF
子
载
波
时域符号

图 4

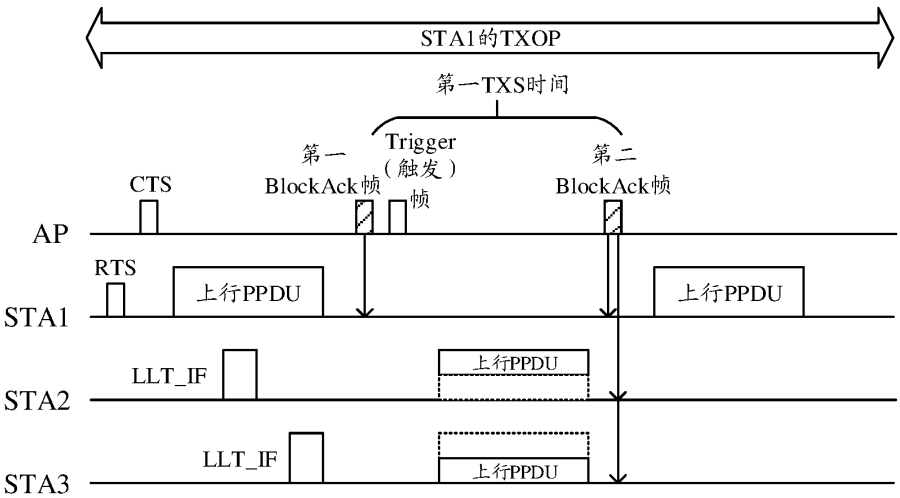
STA1的TXOP
第一TXS时间
第一
BlockAck帧
Trigger
（触发）
帧
第二
BlockAck帧
CTS
AP
RTS
上行PPDU
STA1
上行PPDU
LLT_IF
上行PPDU
STA2
LLT_IF
STA3
上行PPDU

图 5

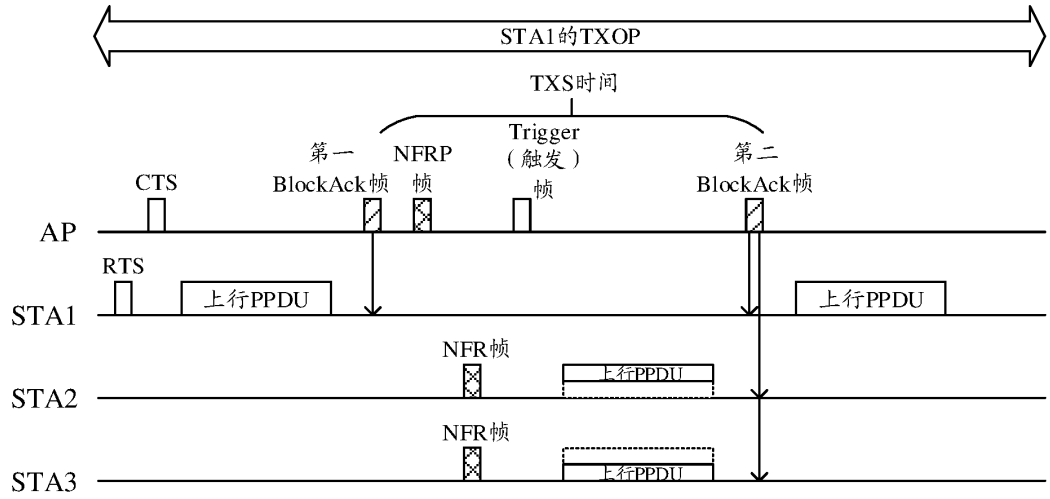
STA1的TXOP
TXS时间
第一
BlockAck帧
NFRP
帧
Trigger
（触发）
帧
第二
BlockAck帧
CTS
AP
RTS
STA1
上行PPDU
上行PPDU
NFR帧
STA2
上行PPDU
NFR帧
STA3
上行PPDU

图 6

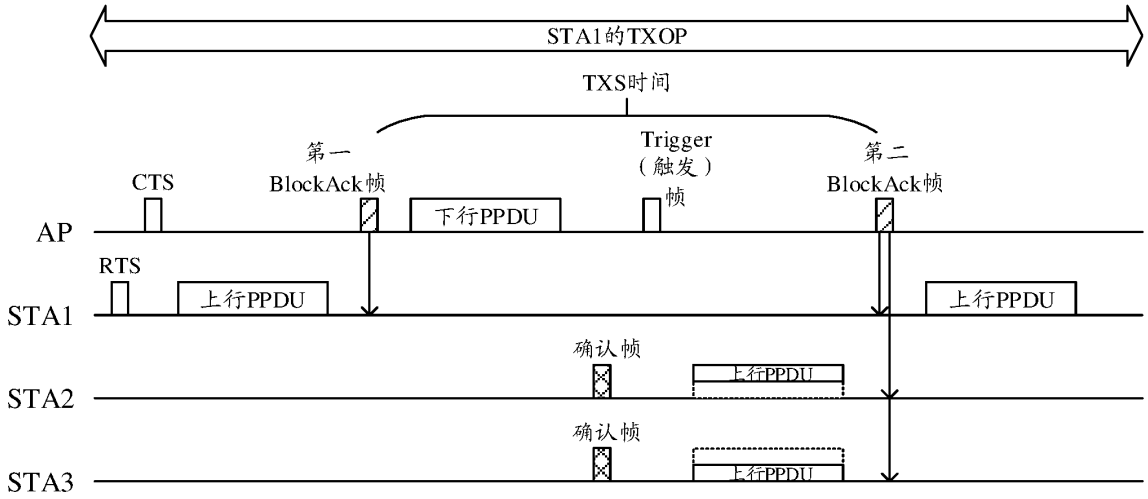
STA1的TXOP
TXS时间
第一
BlockAck帧
Trigger
（触发）
帧
第二
BlockAck帧
CTS
下行PPDU
AP
RTS
STA1
上行PPDU
上行PPDU
确认帧
STA2
上行PPDU
确认帧
STA3
上行PPDU

图 7

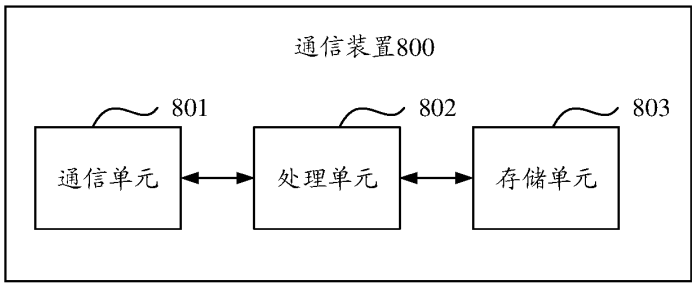
通信装置800
801
802
803
通信单元
处理单元
存储单元

图 8

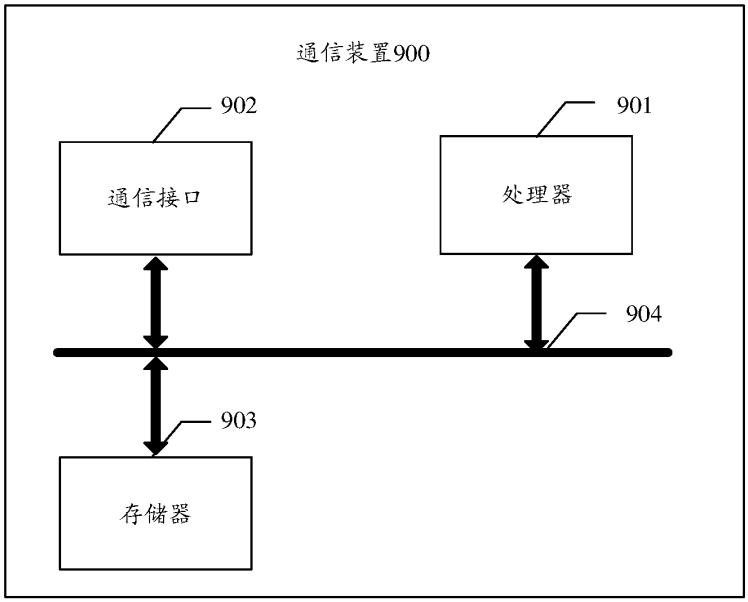

图 9