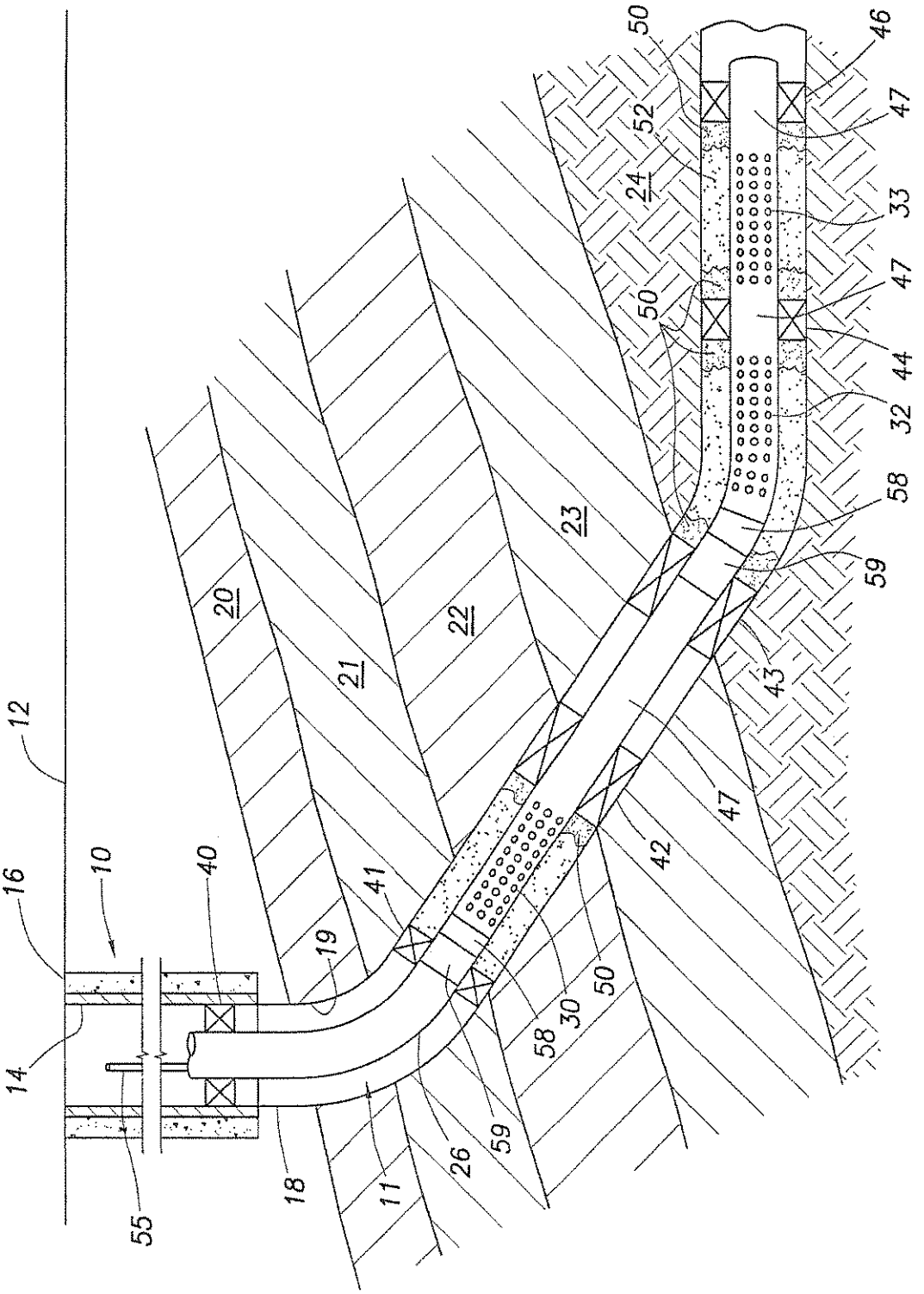
12
16
10
40
14
55
18
11
26
59
58
30
50
19
41
20
21
22
23
42
47
43
59
58
32
44
47
33
24
52
50
46
47
50

FIG. 1

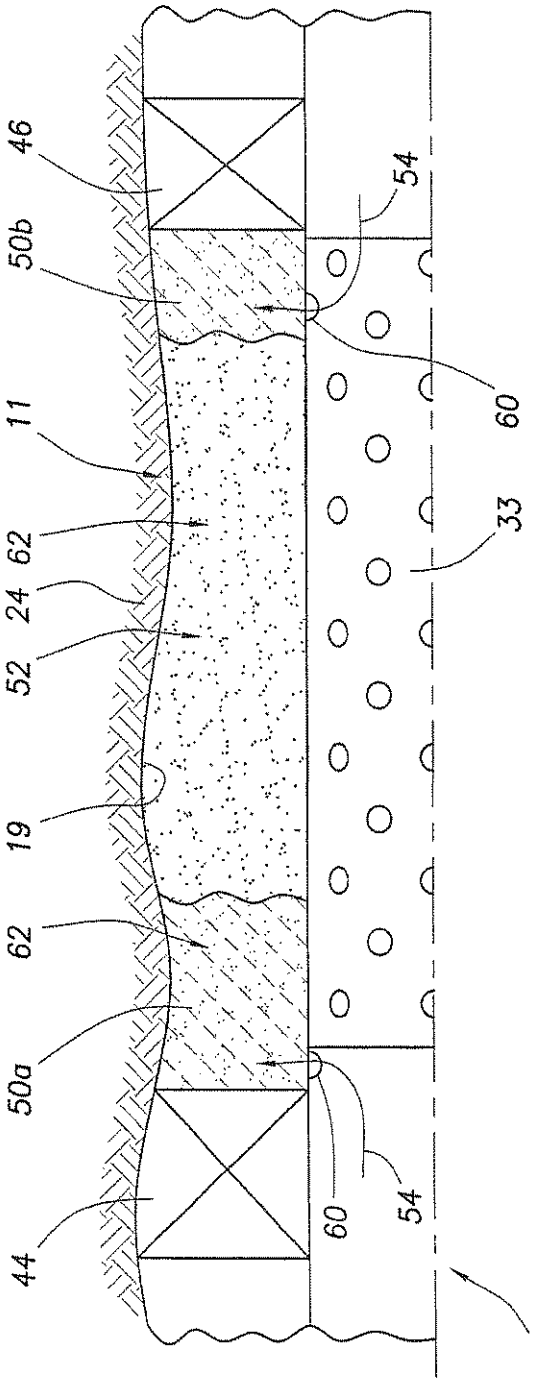

FIG.2

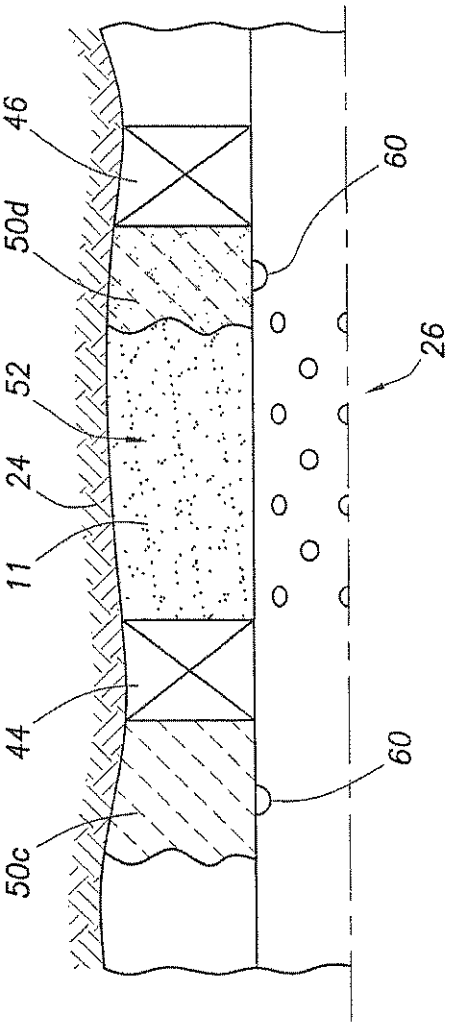

FIG.3

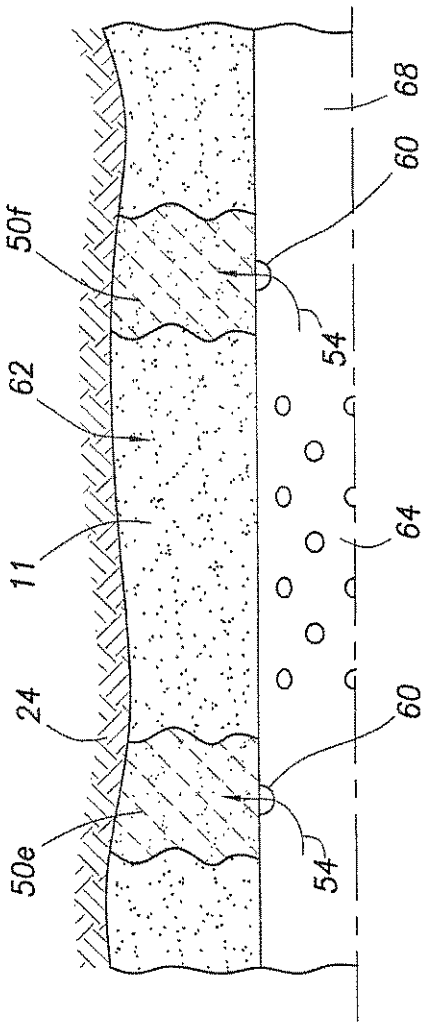

FIG.4

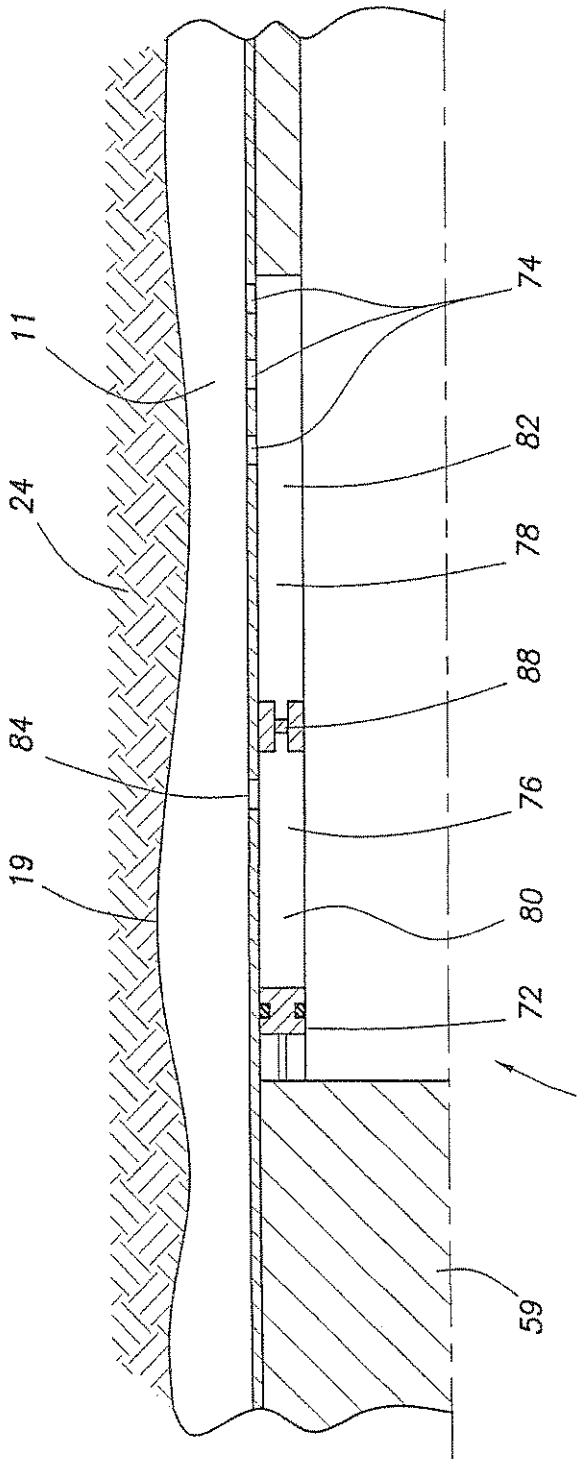

FIG.5

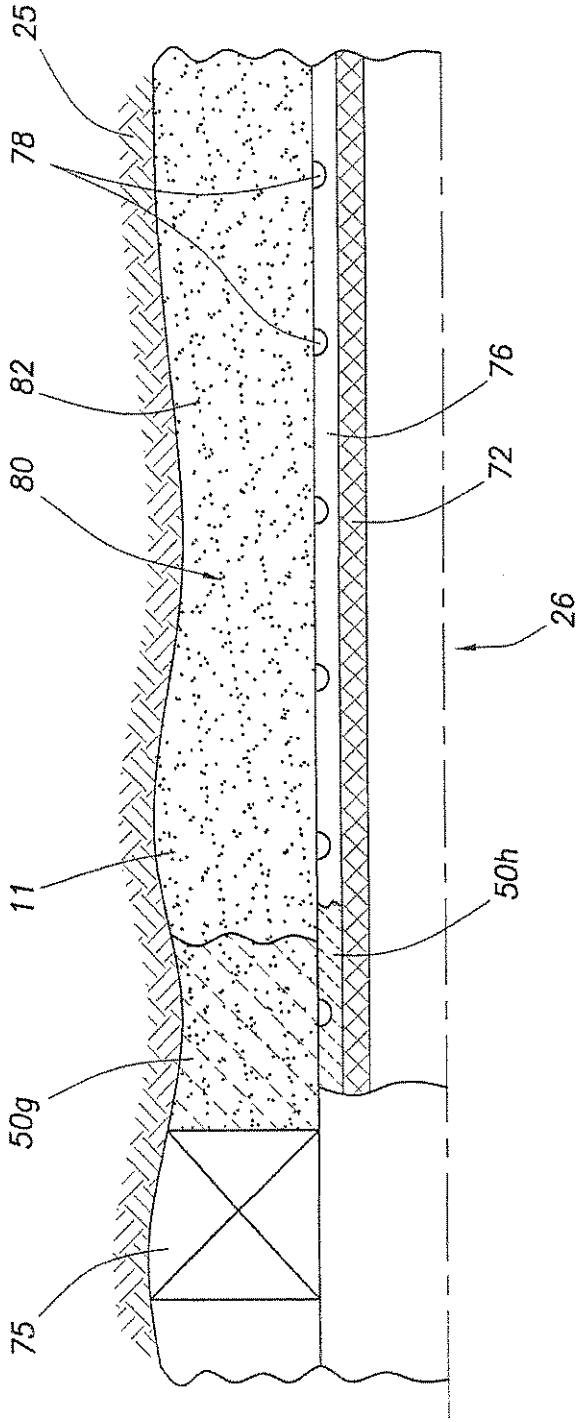

FIG.6