Fig. 1

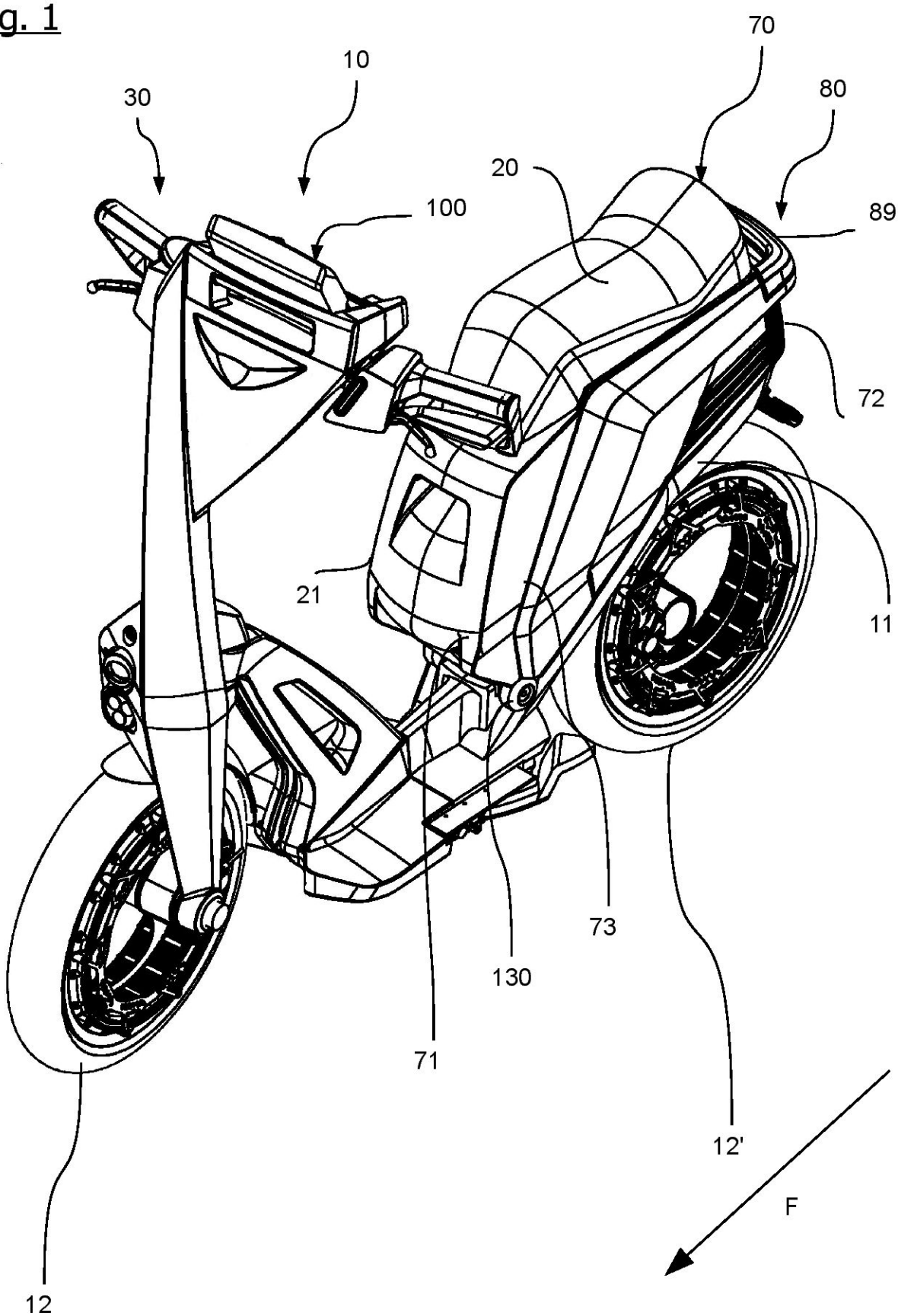

Fig. 2

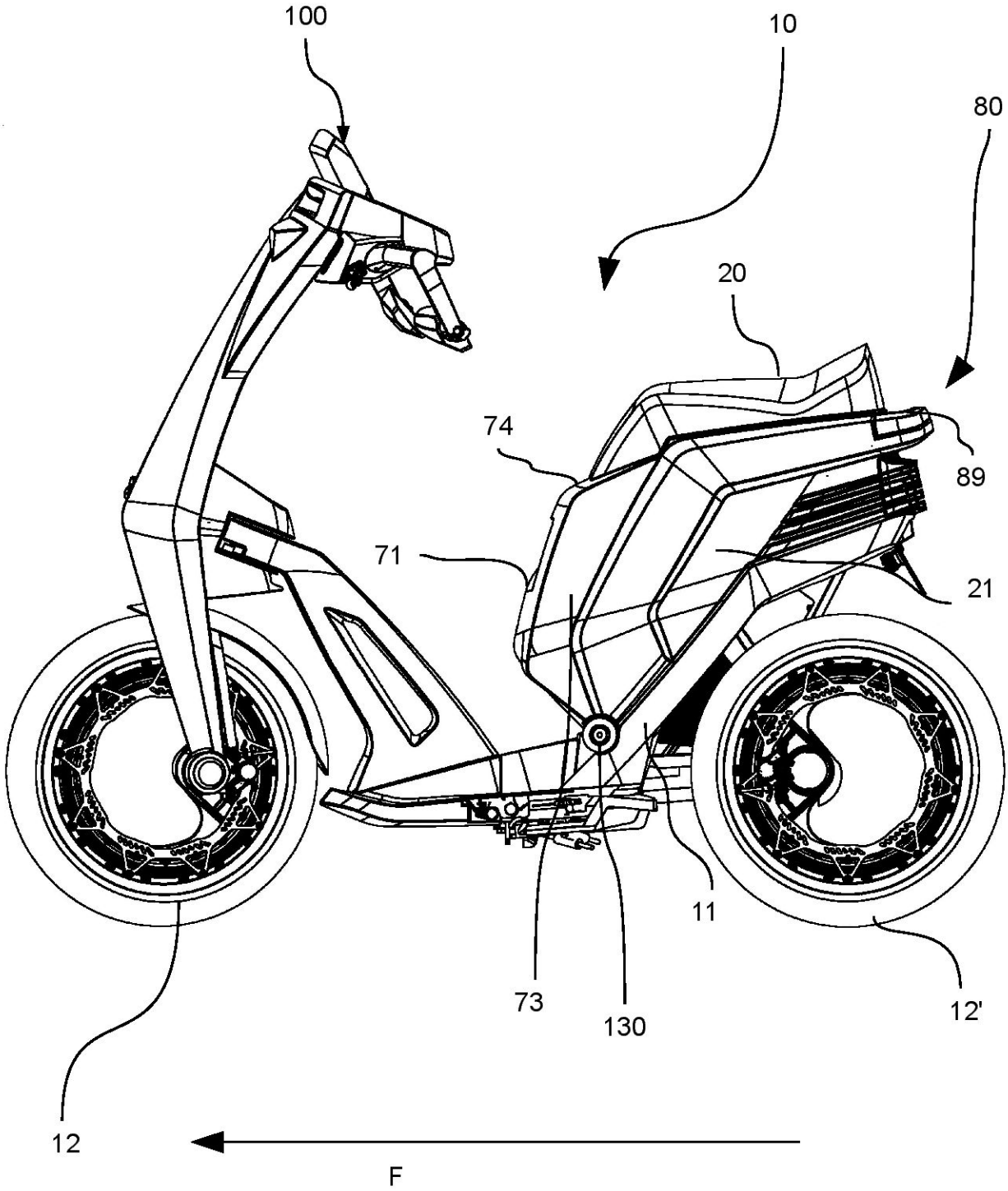

Fig. 3

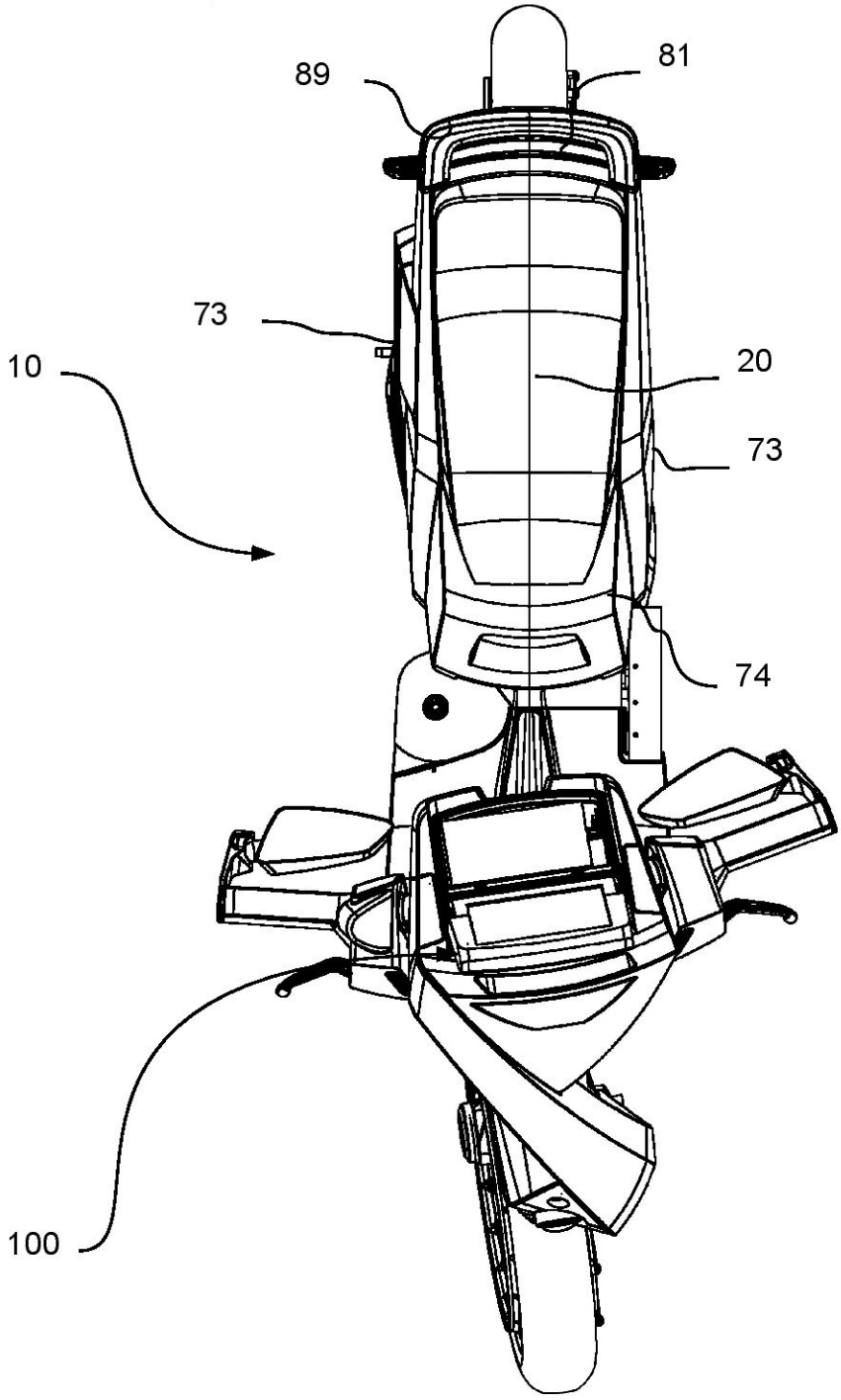

Fig. 4a

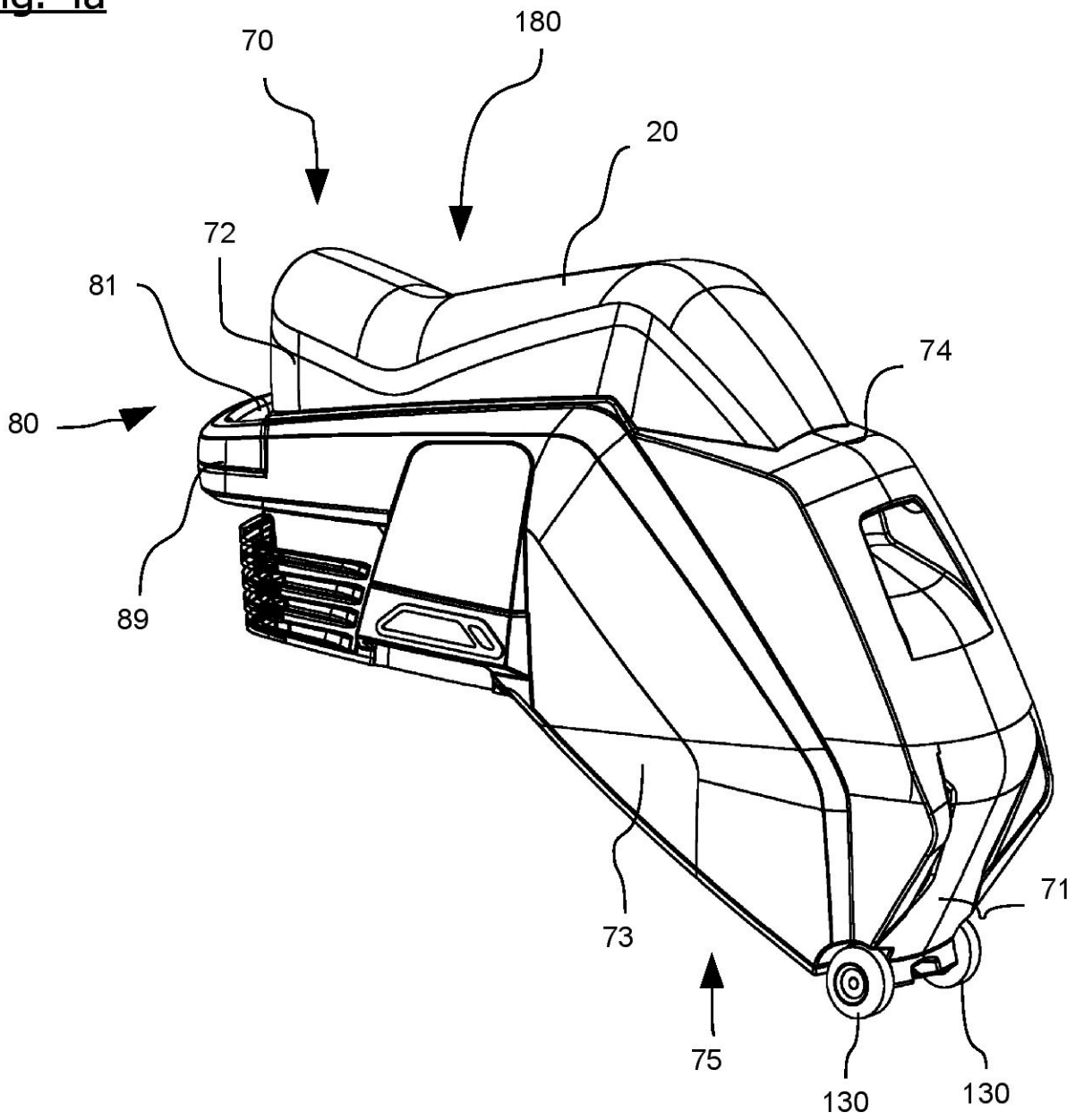

Fig. 4b

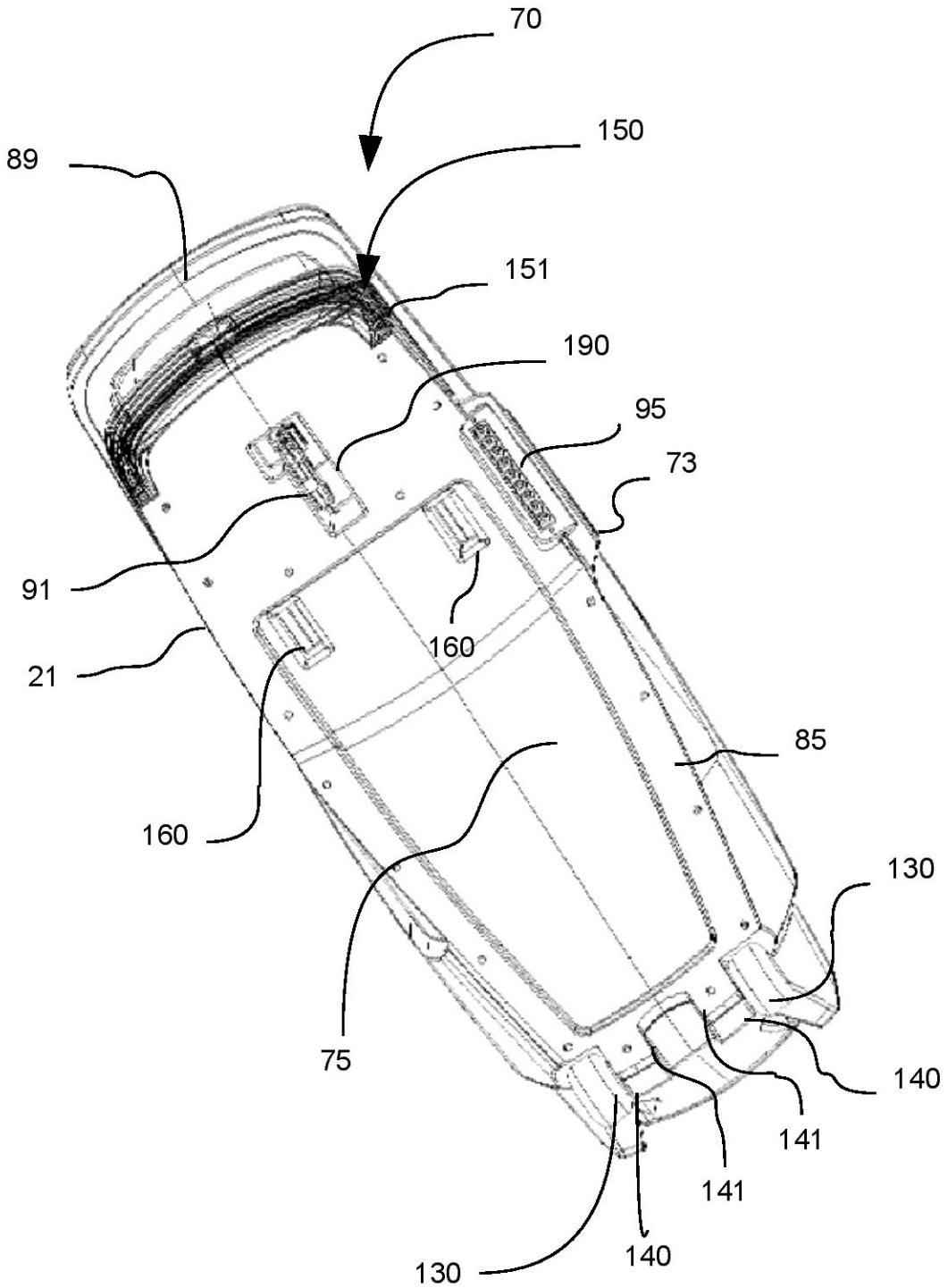

Fig. 4c

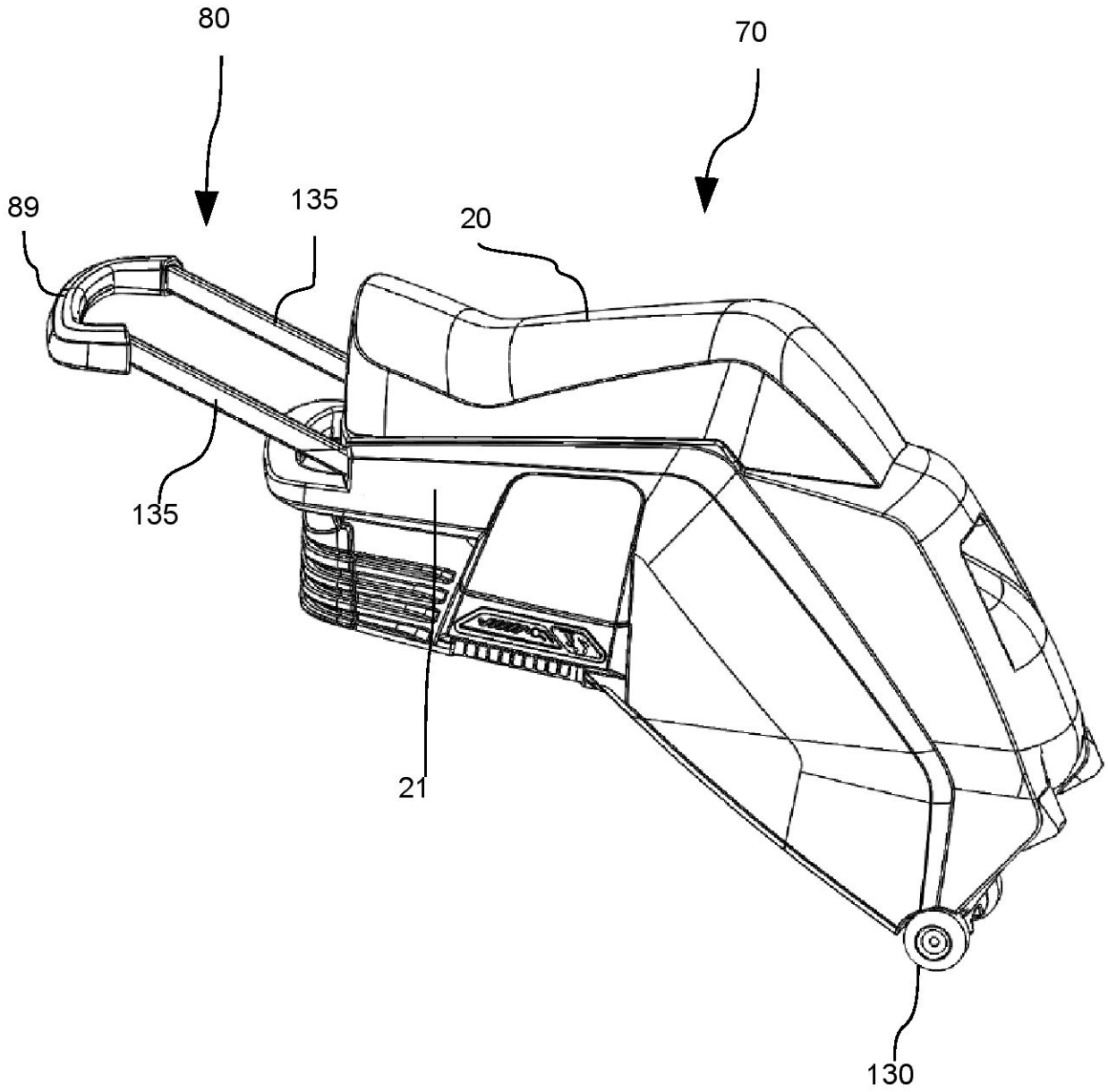

Fig. 5

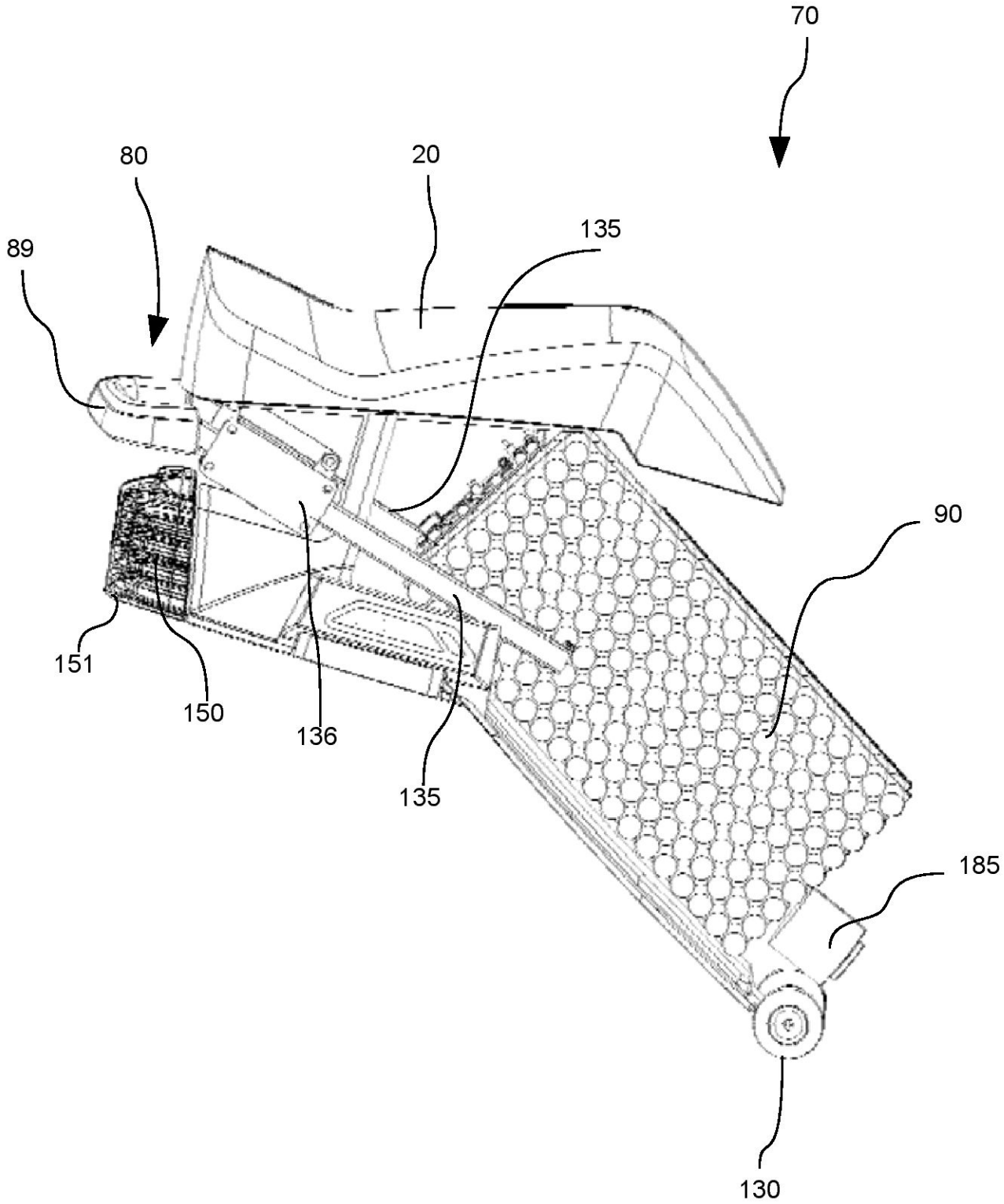

Fig. 6

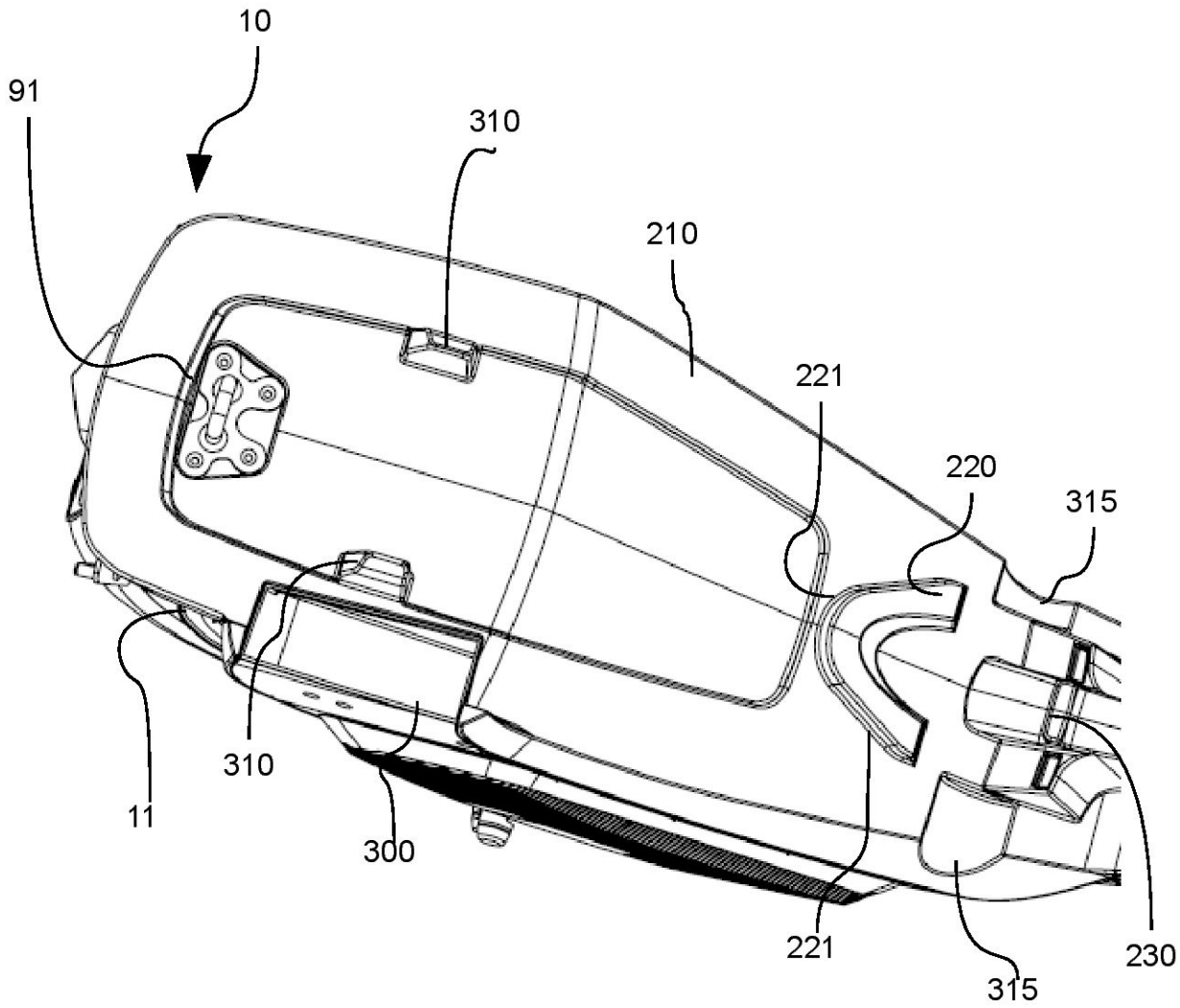

Fig. 7

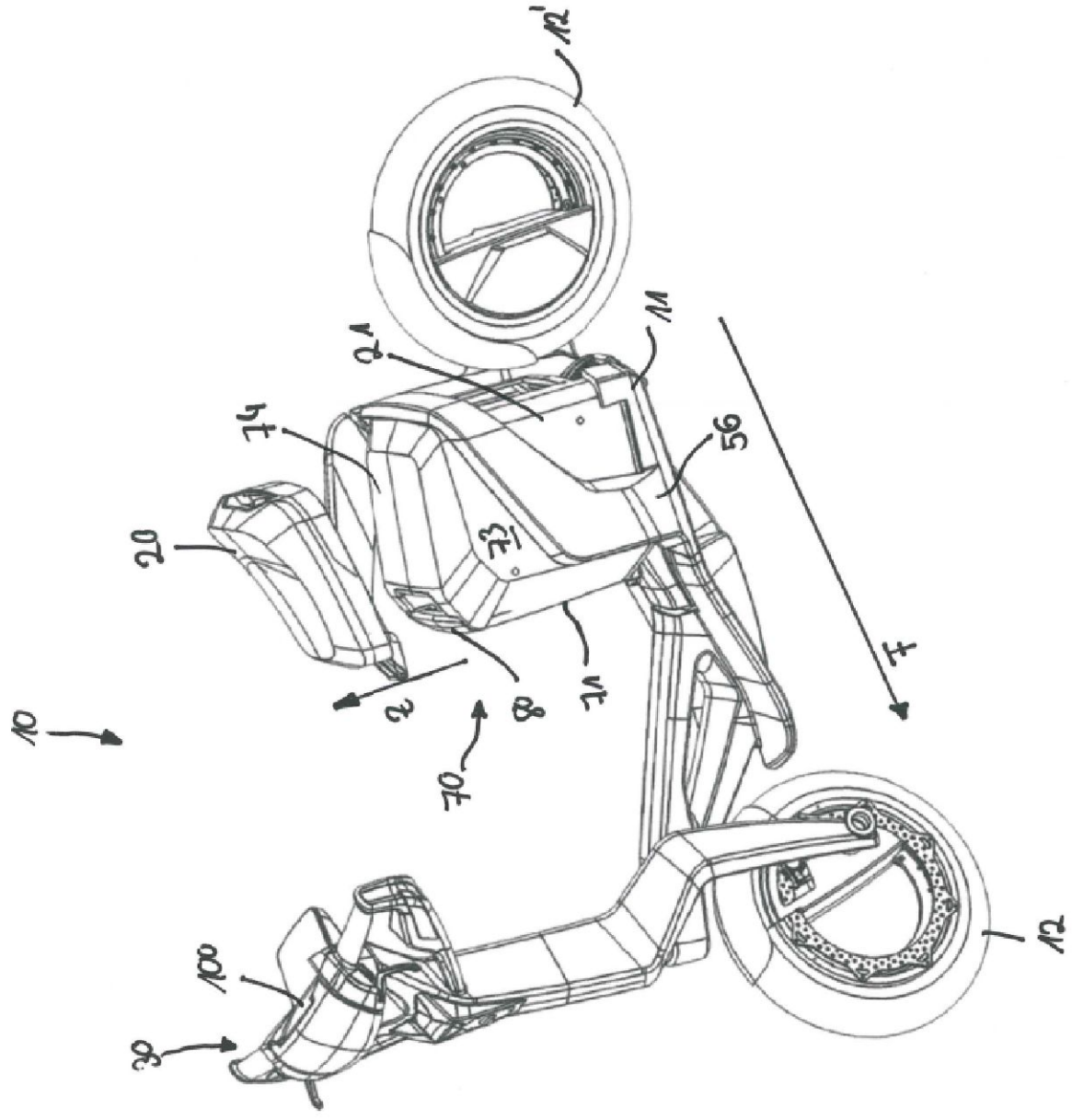

Fig. 8a

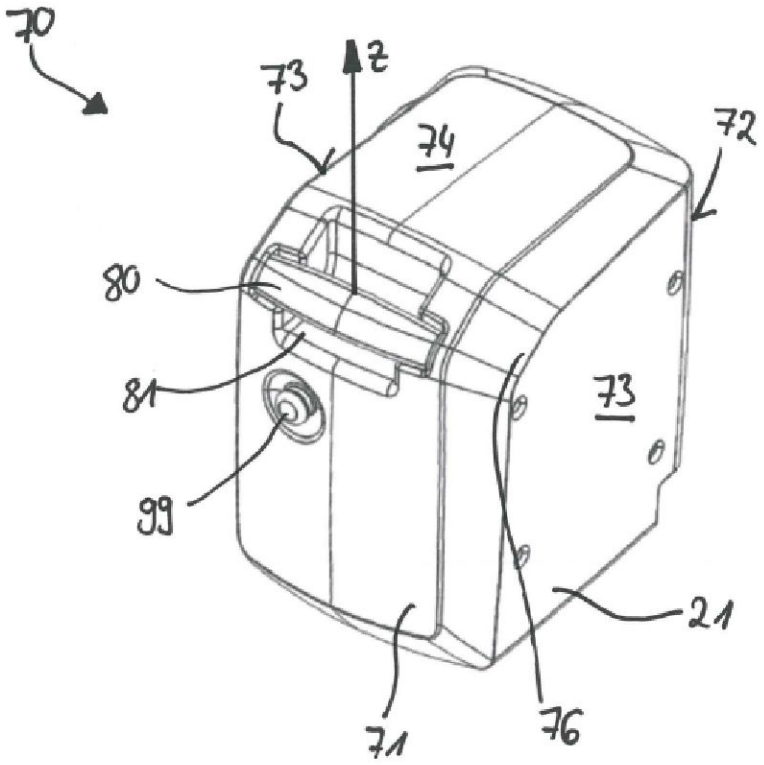
70
73
z
74
72
80
81
73
99
21
71
76

Fig. 8b

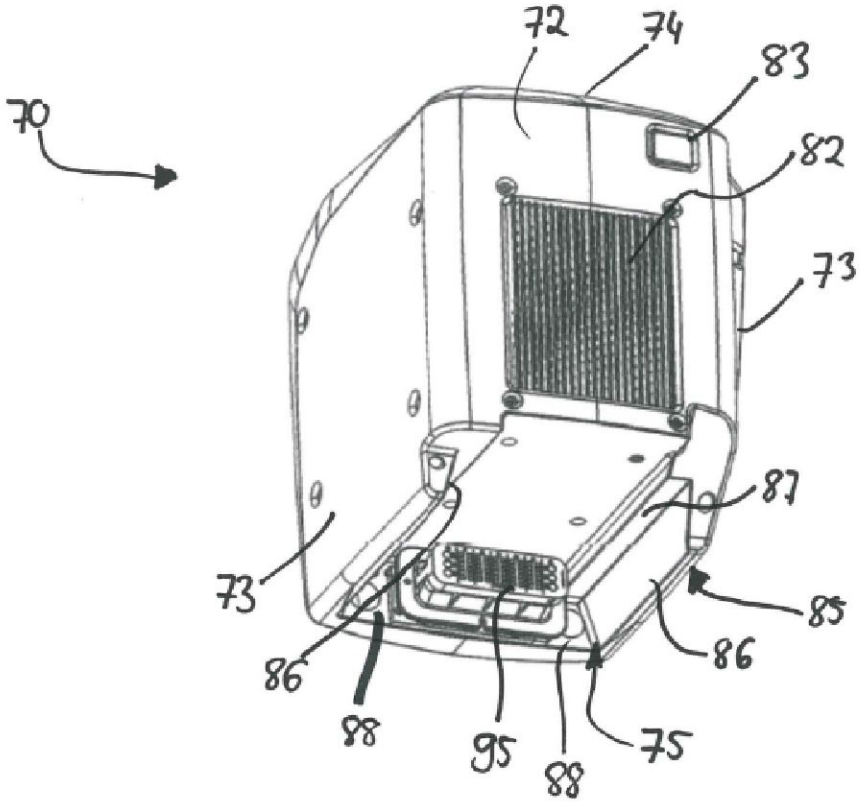
70
72
74
83
82
73
87
73
85
86
86
88
95
88
75

Fig. 8c

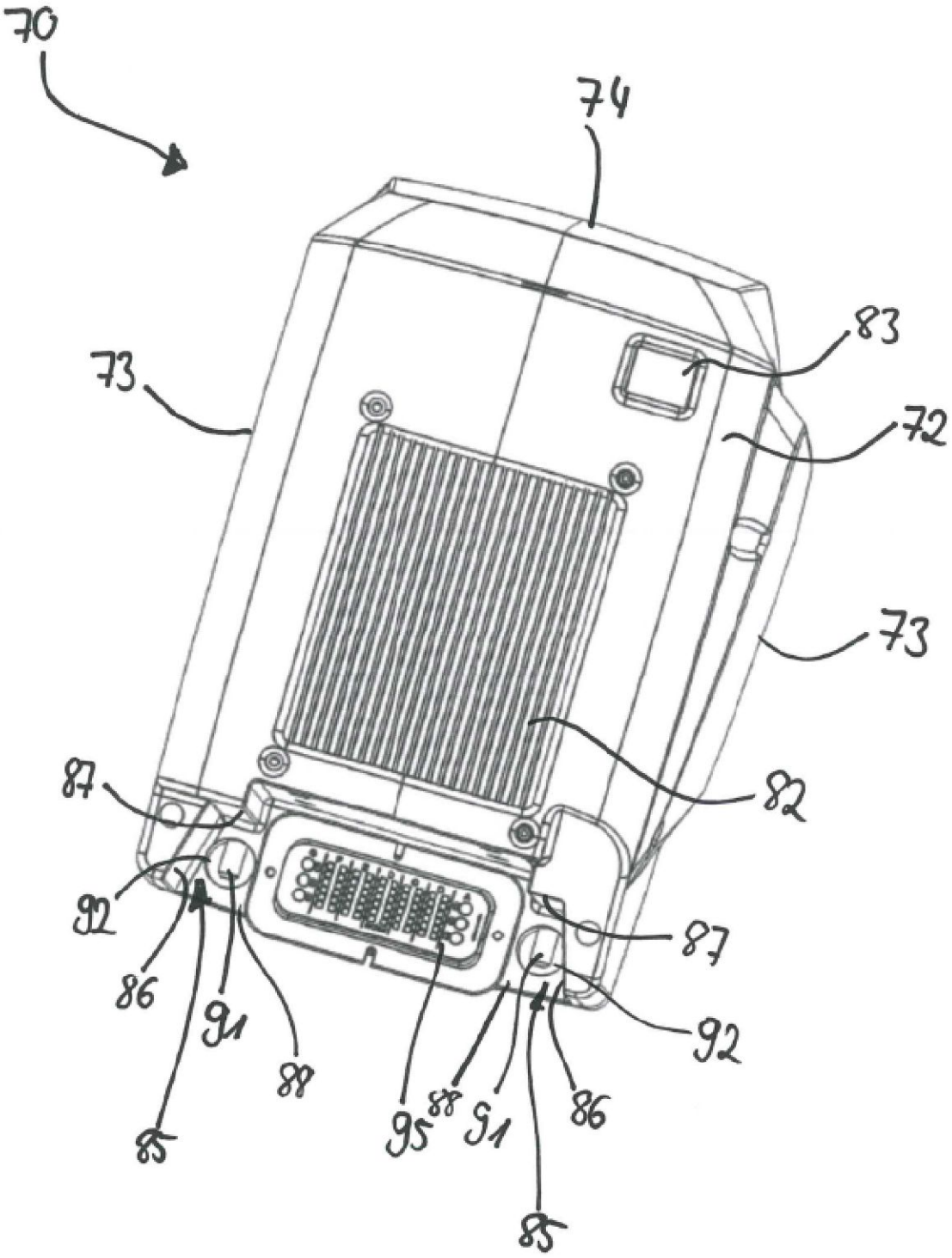

Fig. 9

