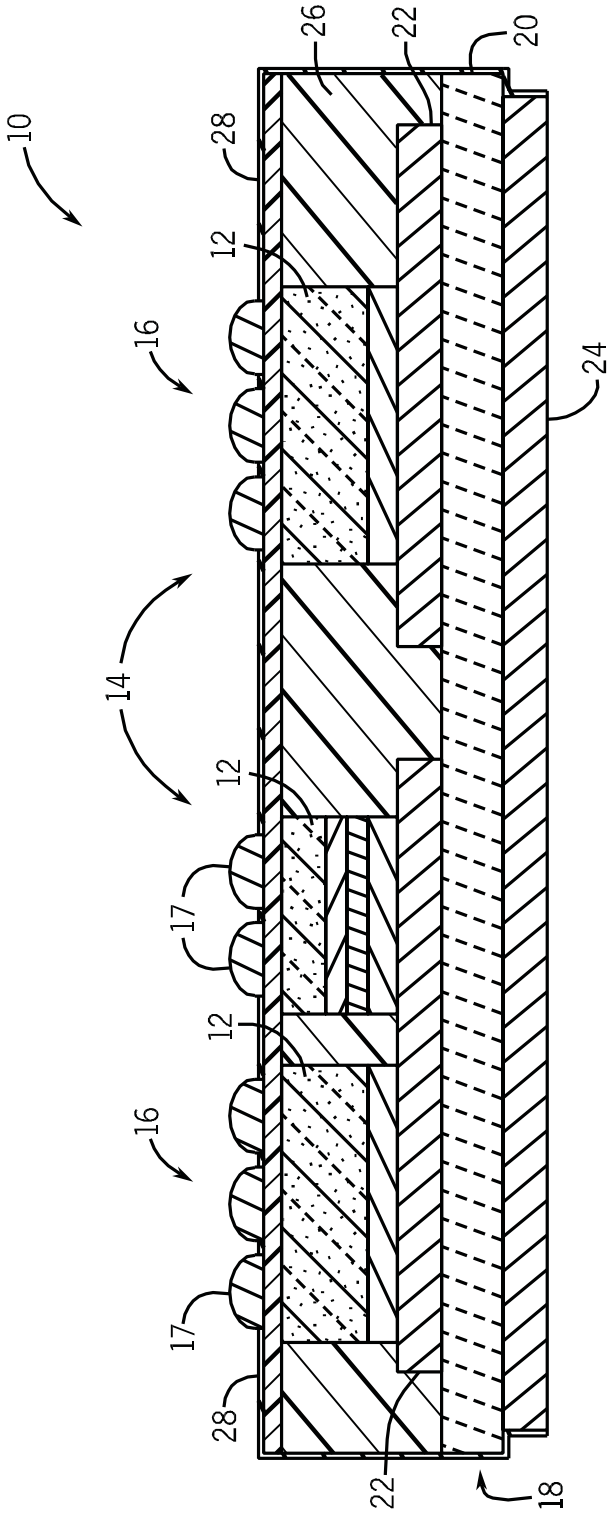

FIG. 1

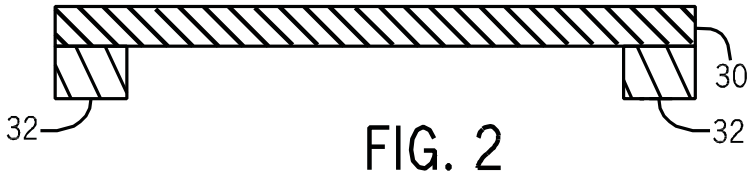

FIG. 2

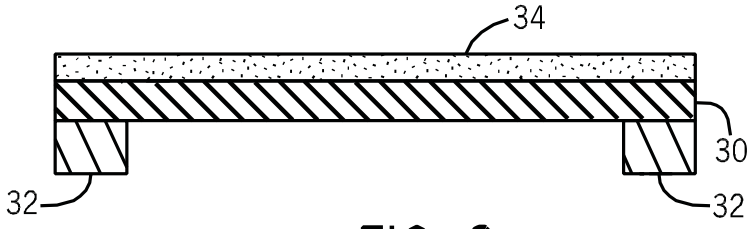

FIG. 3

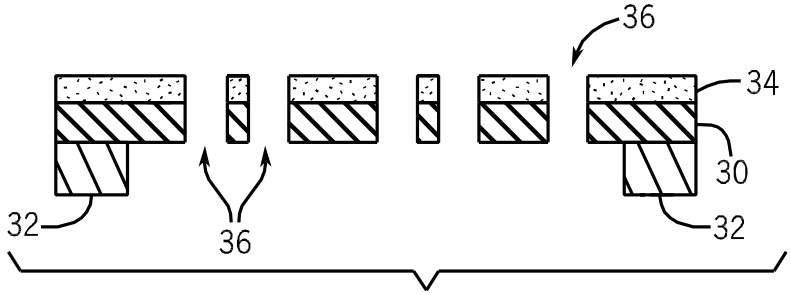

FIG. 4

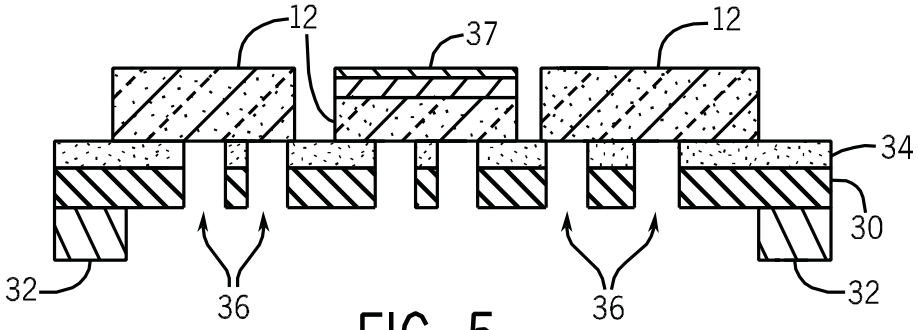

FIG. 5

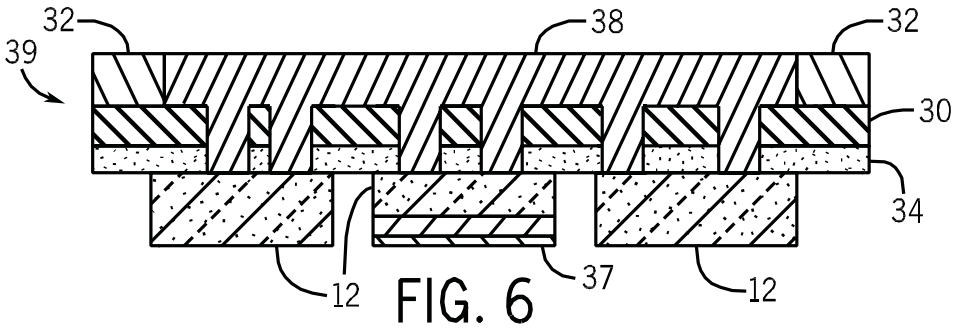

FIG. 6

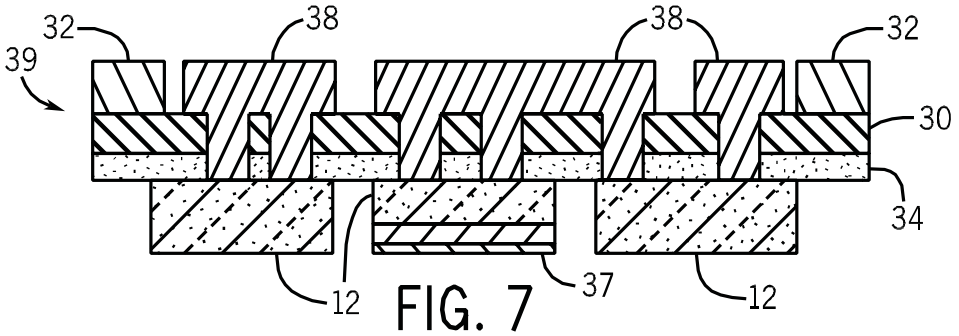

FIG. 7

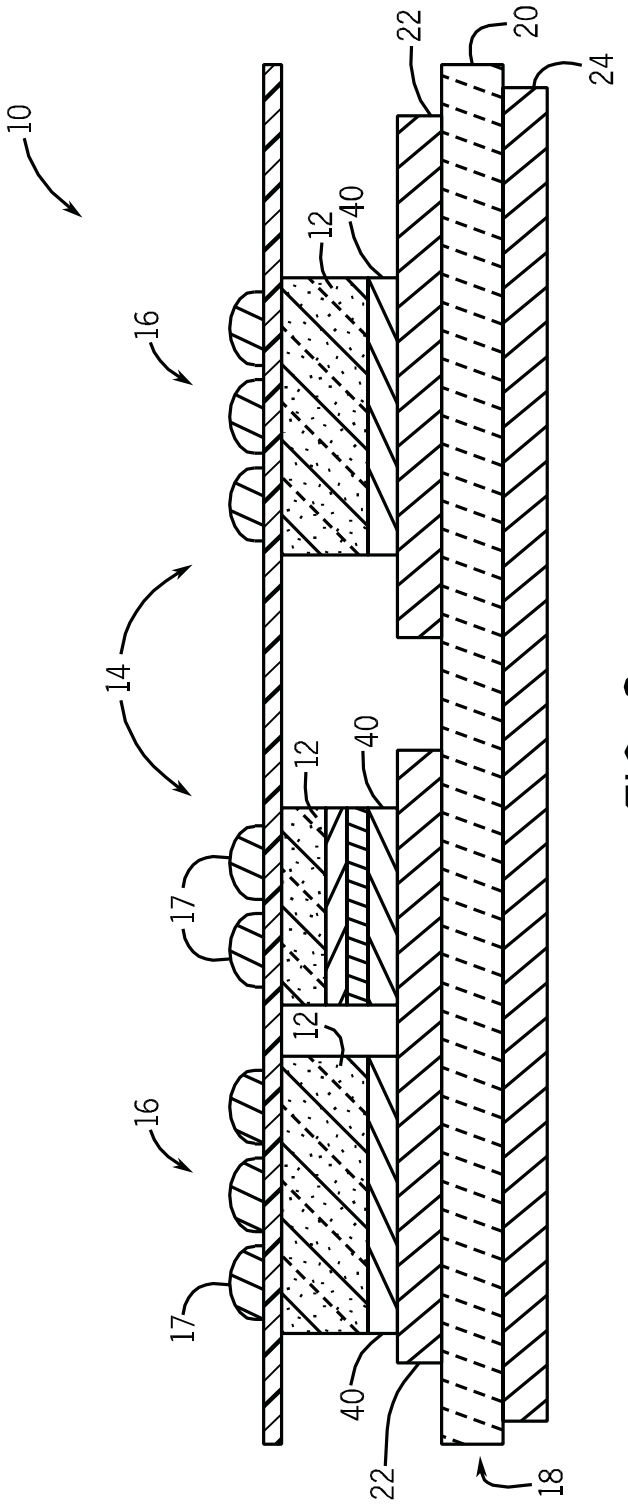

FIG. 8

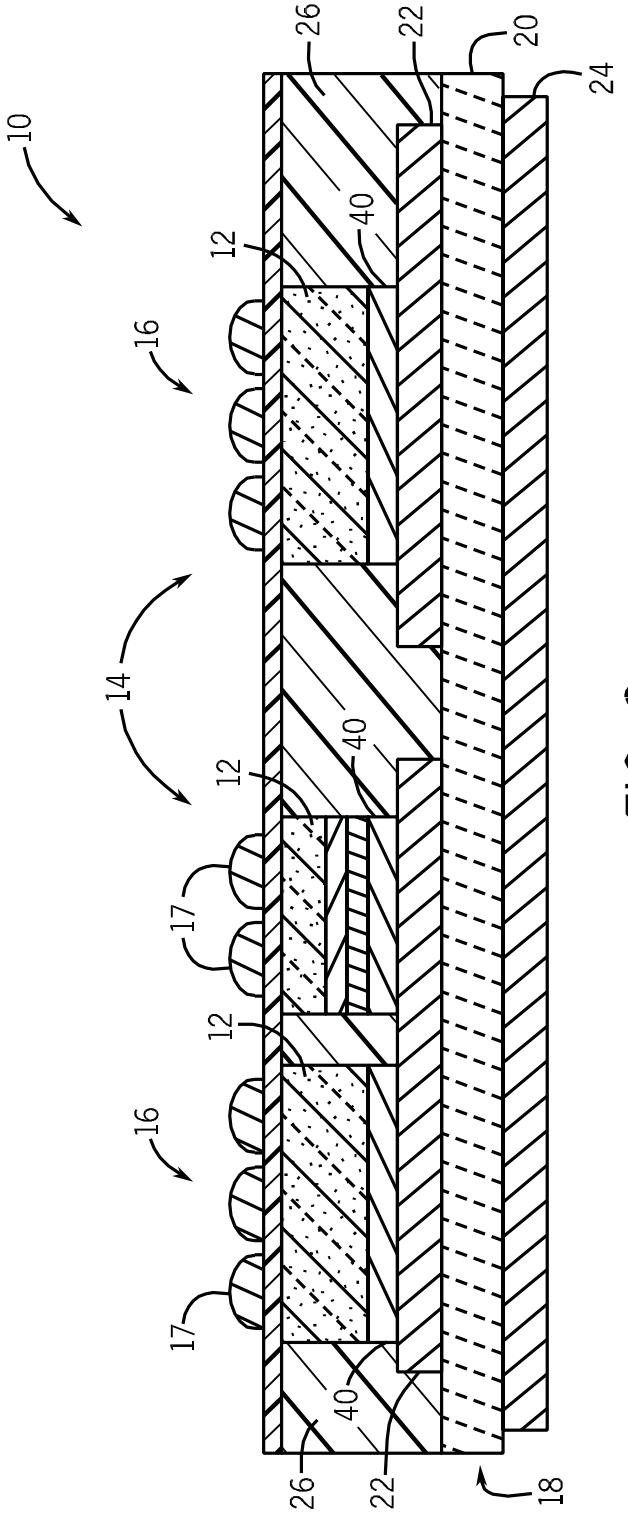

FIG. 9

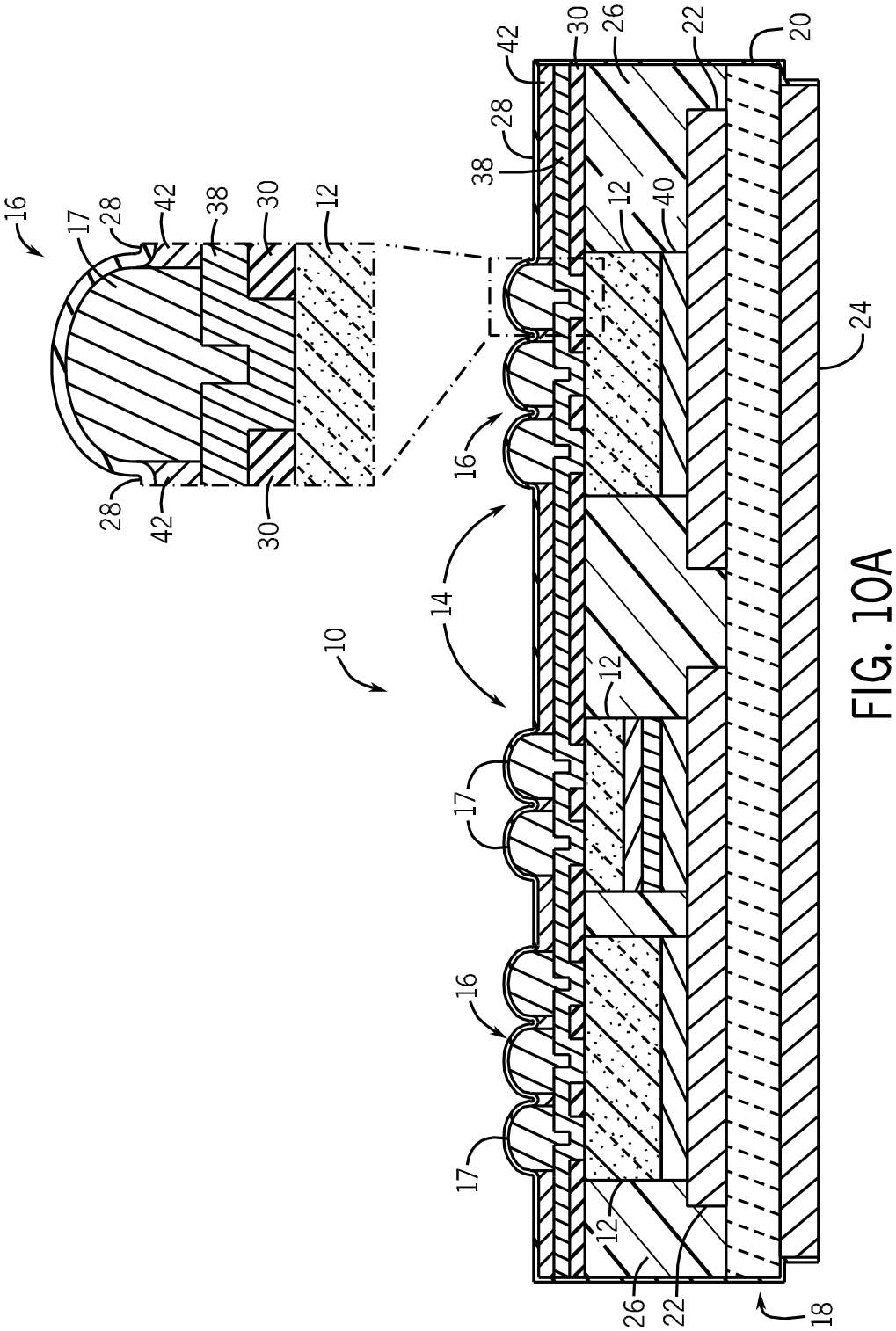
16
17
28
42
38
30
12
28
42
30
42
30
26
22
20
28
38
12
40
24
16
14
10
12
17
16
17
12
26
22
18

FIG. 10A

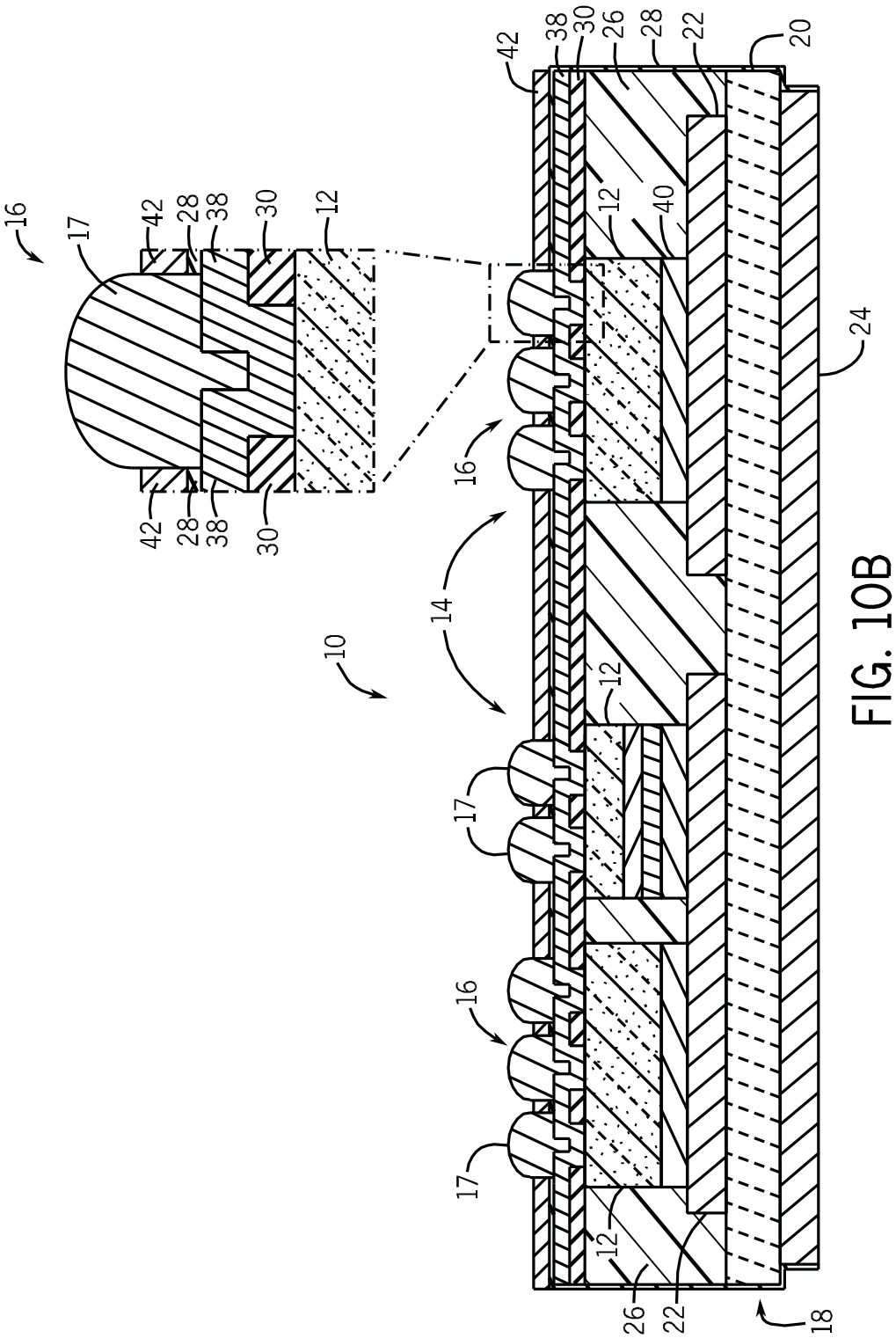
16
17
42
28
38
30
12
42
28
38
30
42
38
30
26
28
22
20
12
40
24
16
14
10
12
17
16
17
12
26
22
18

FIG. 10B

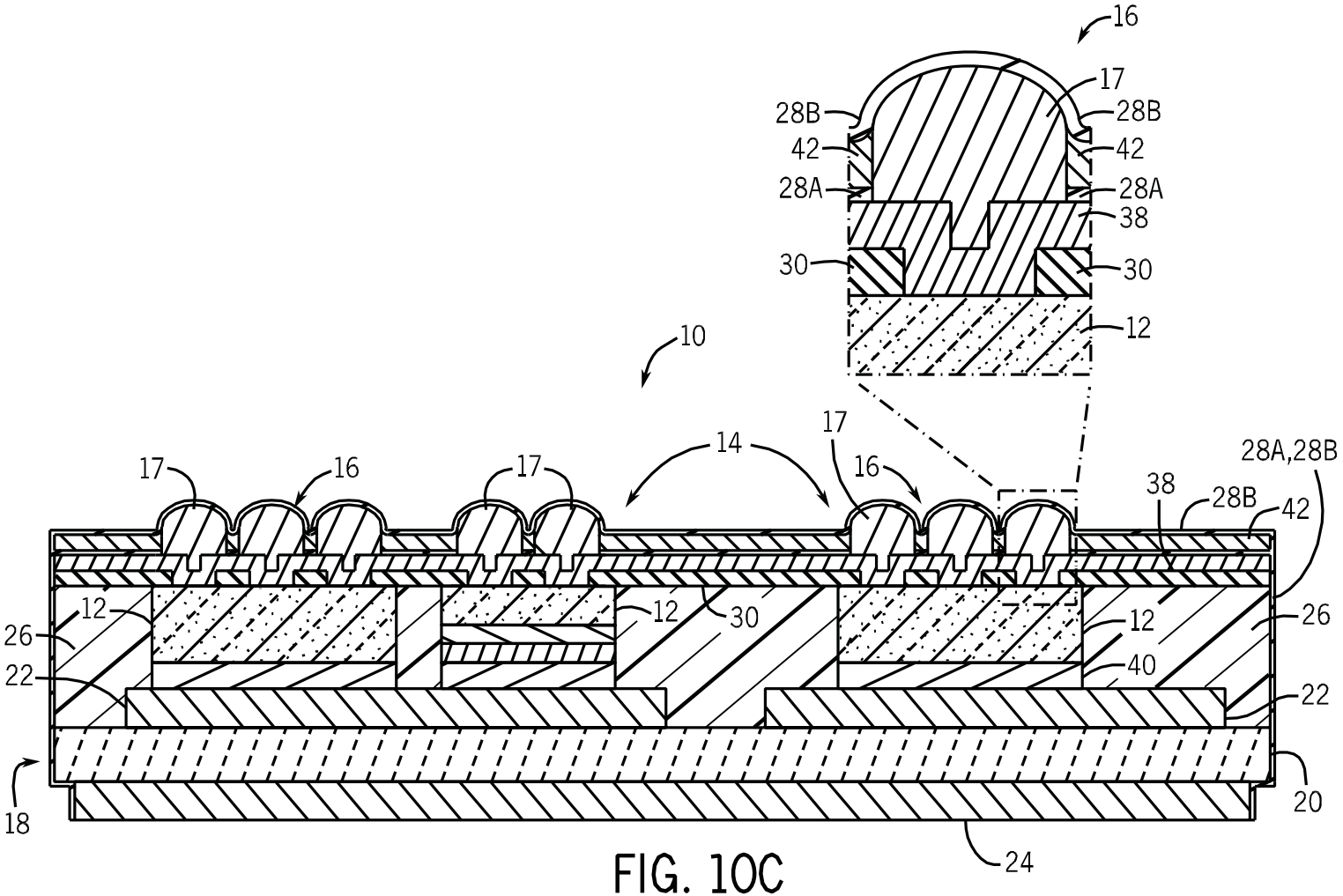
16
17
28B
28B
42
42
28A
28A
38
30
30
12
10
14
17
16
17
16
28A,28B
38
28B
42
12
12
30
12
26
26
22
40
22
18
20
24

FIG. 10C

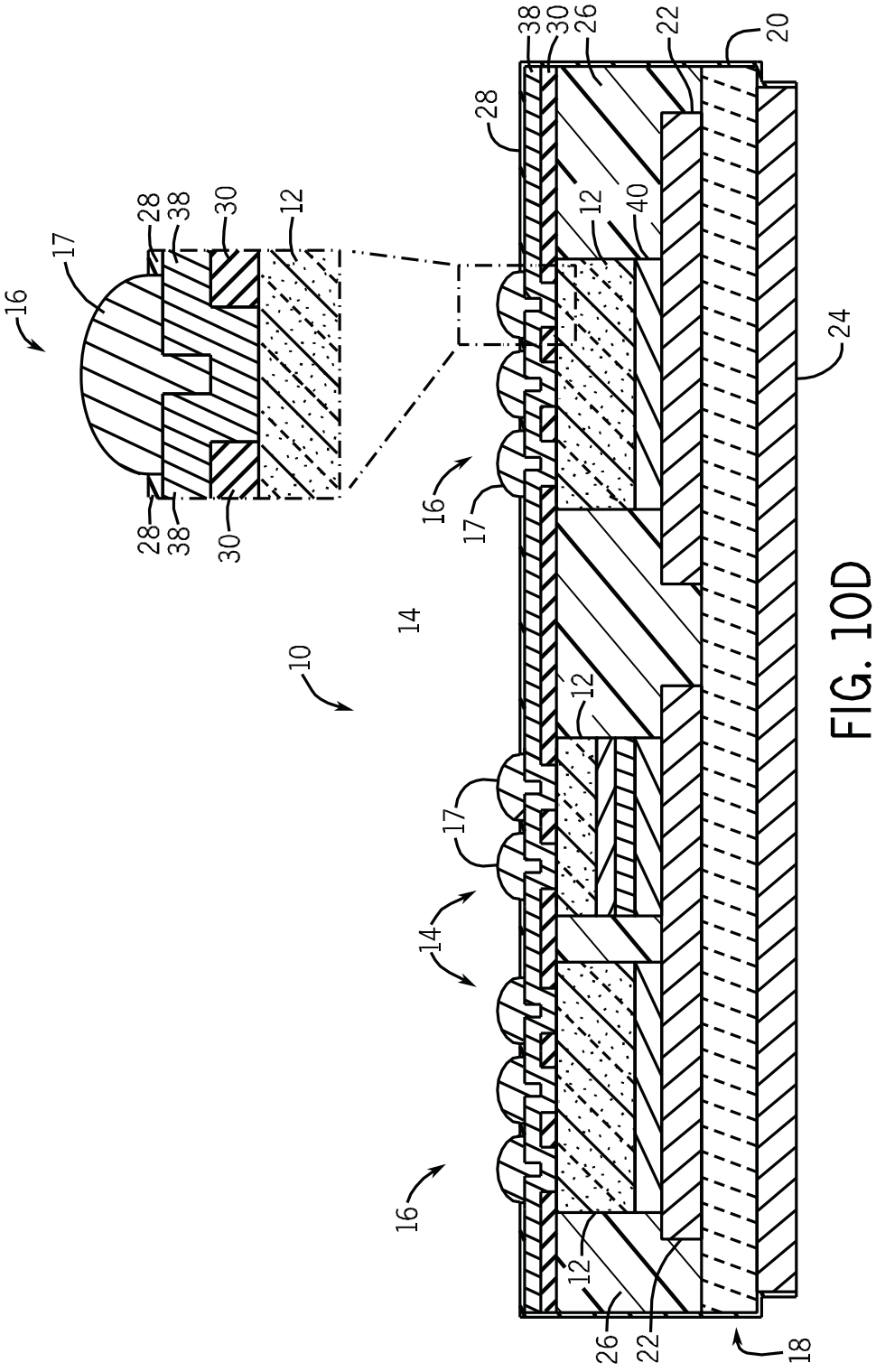

FIG. 10D

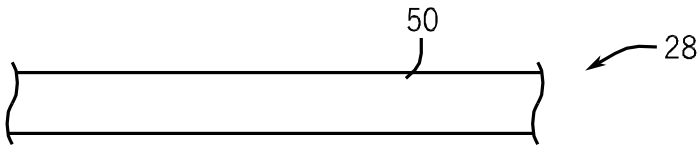

FIG. 11A

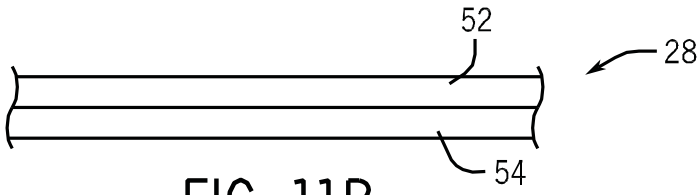

FIG. 11B

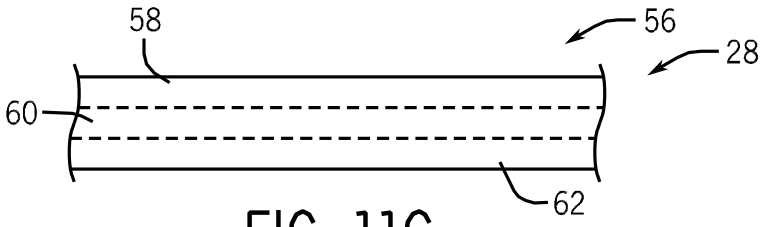

FIG. 11C