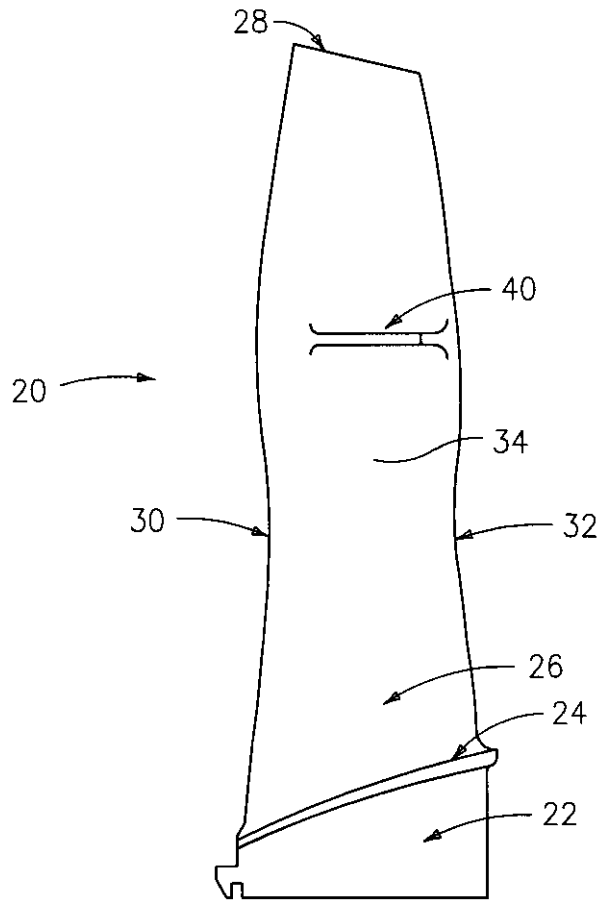

FIG. 1

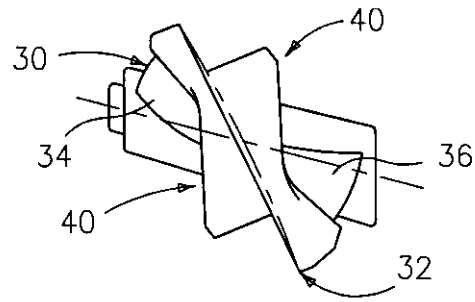

FIG. 2

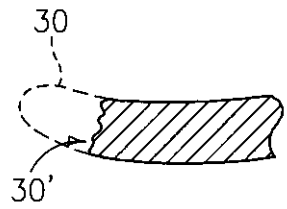

FIG. 3

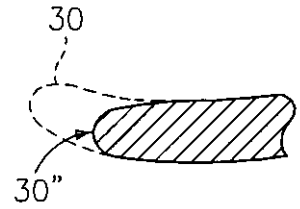

FIG. 4

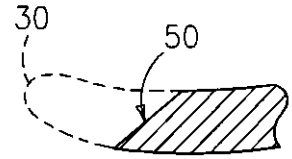

FIG. 5

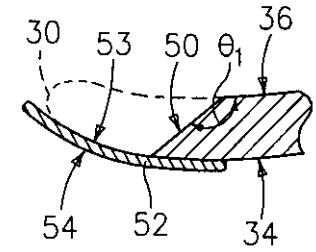

FIG. 6

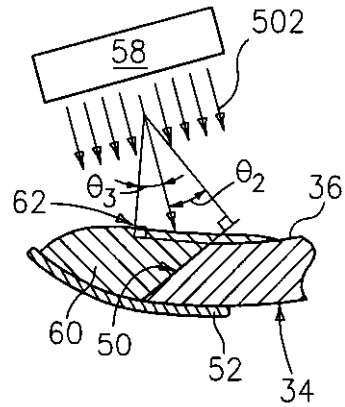

FIG. 7

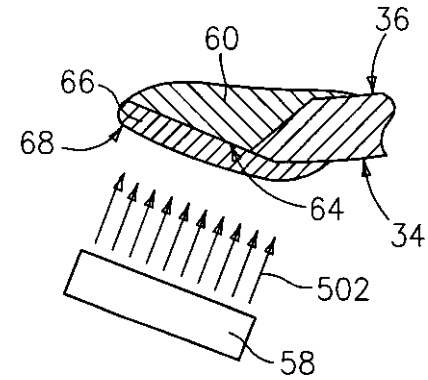

FIG. 8

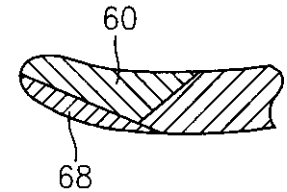

FIG. 9

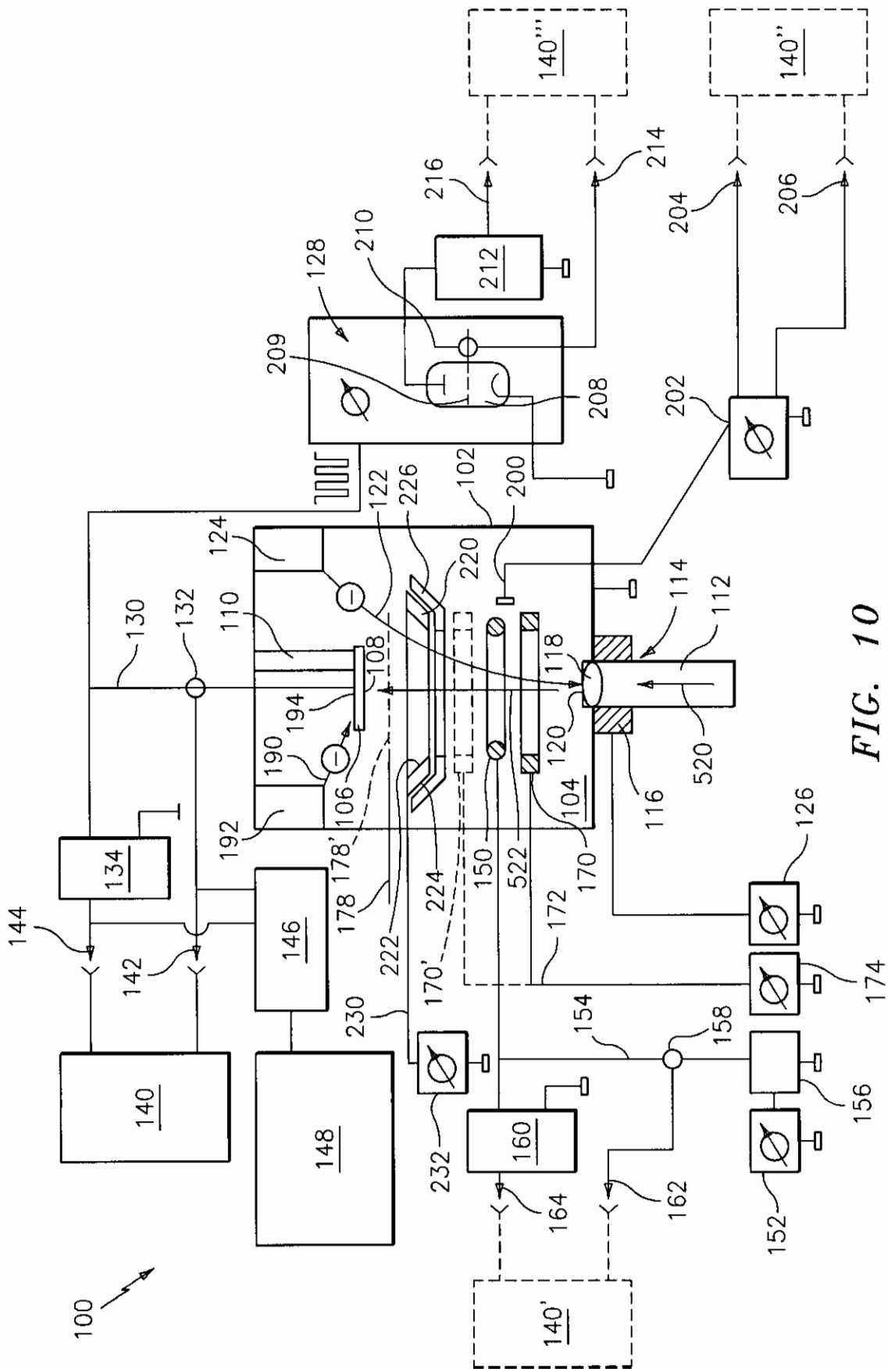
100
102
104
106
108
110
112
114
116
118
120
122
124
126
128
130
132
134
140
140'
140''
140'''
142
144
146
148
150
152
154
156
158
160
162
164
170
170'
172
174
178
178'
190
192
194
200
202
204
206
208
209
210
212
214
216
220
222
224
226
230
232
520
522

FIG. 10

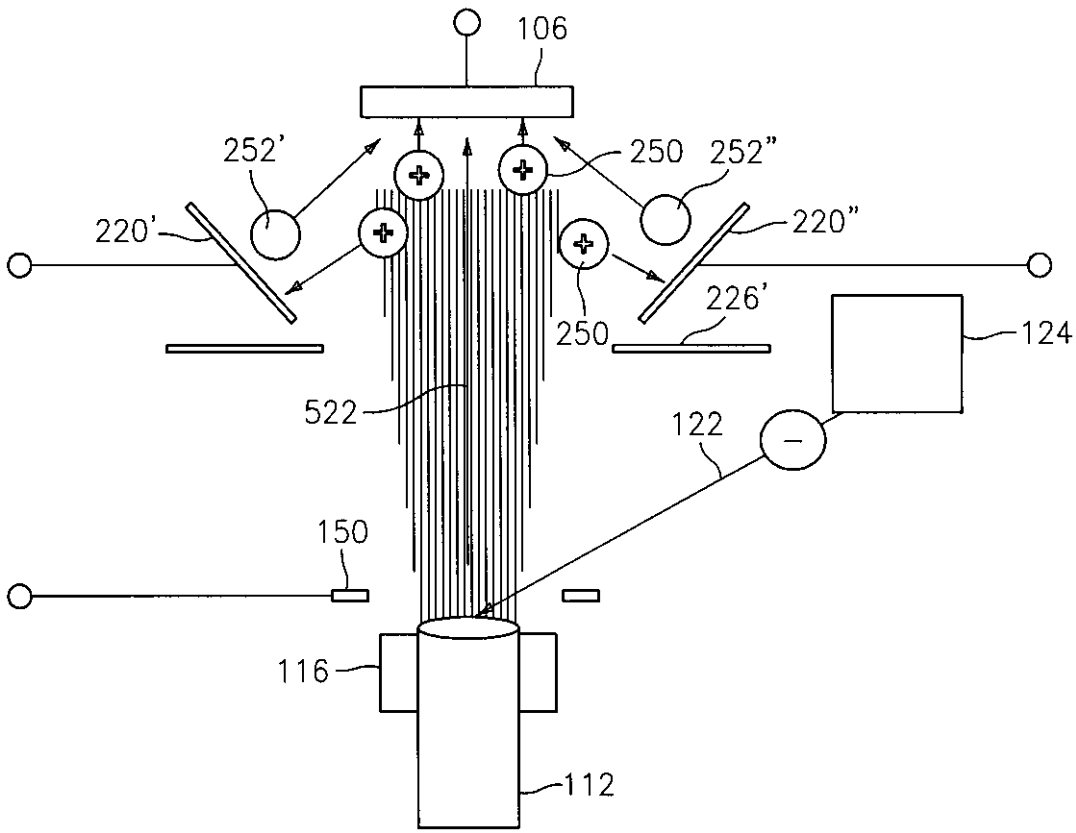

FIG. 11