FIG. 1

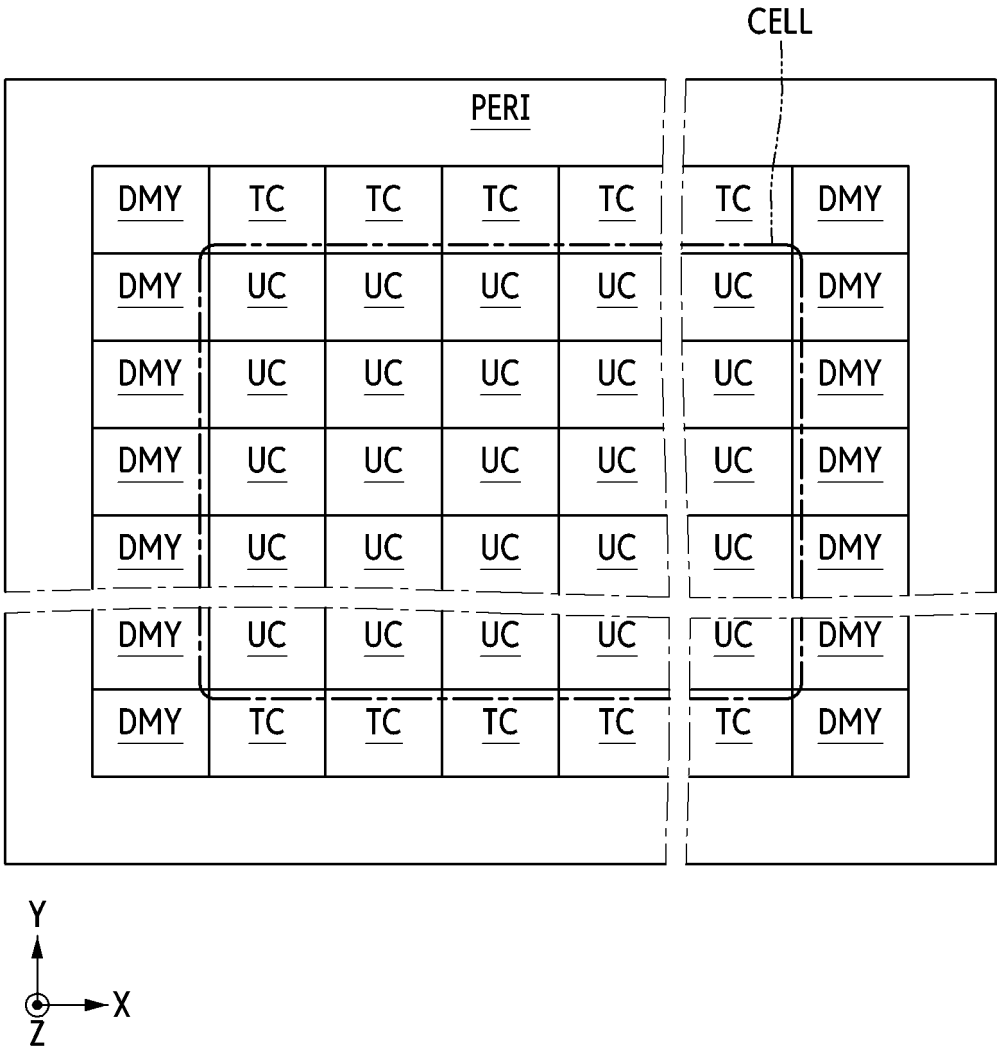

FIG. 2

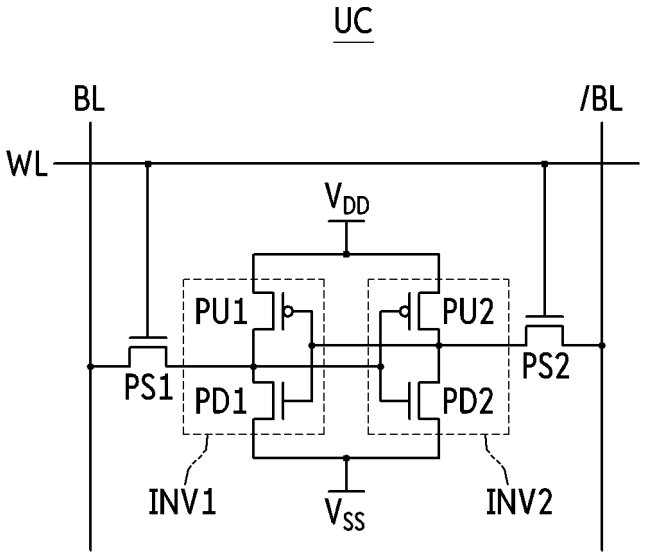

FIG. 3

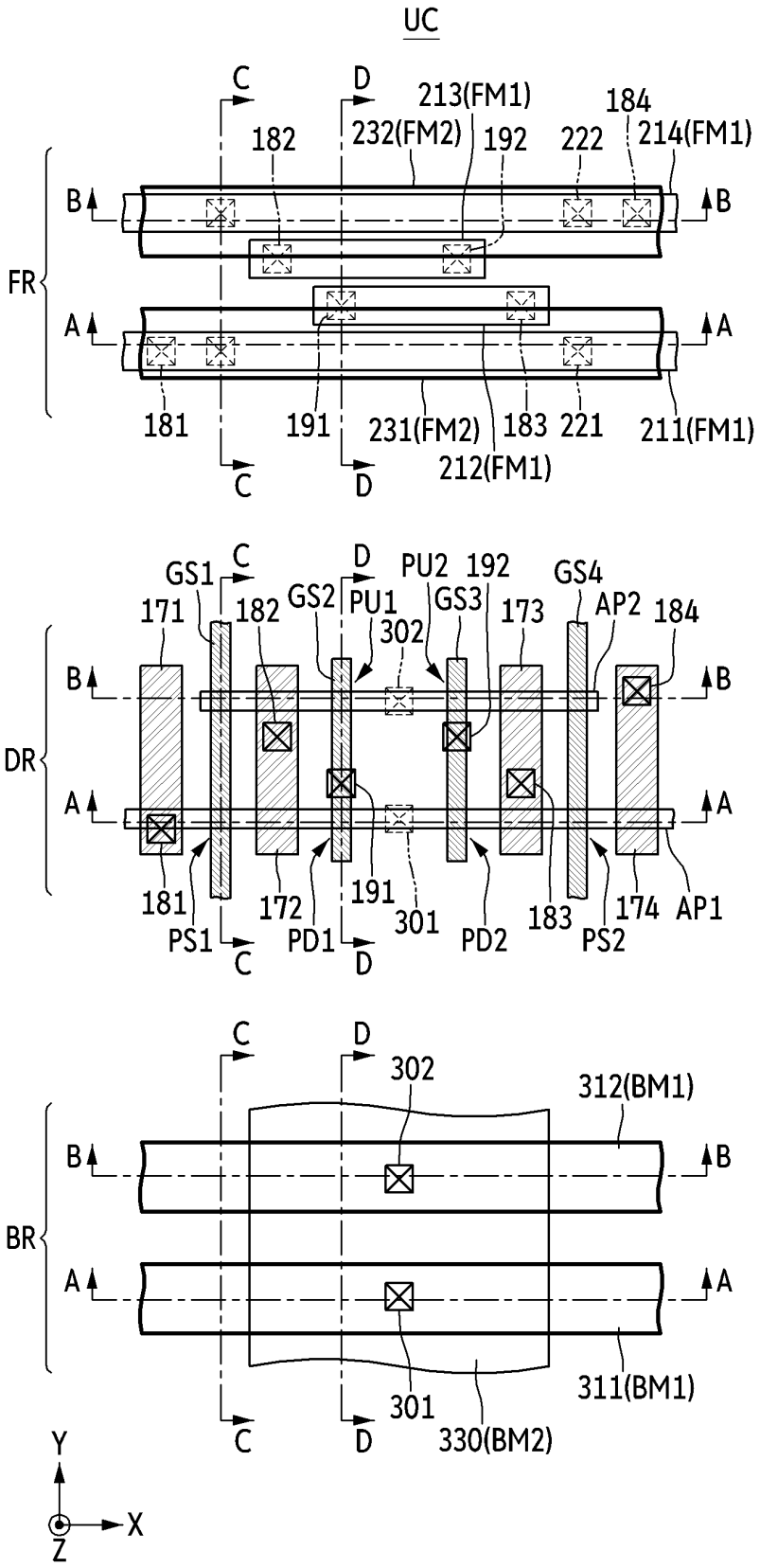
UC
C
D
213(FM1)
184
182
232(FM2)
192
222
214(FM1)
B
B
FR
A
A
181
191
231(FM2)
183
221
211(FM1)
212(FM1)
C
D
GS1
C
D
PU2
192
GS4
171
182
GS2
PU1
GS3
173
AP2
184
302
B
B
DR
A
A
181
PS1
172
PD1
191
301
PD2
183
PS2
174
AP1
C
D
C
D
302
312(BM1)
B
B
BR
A
A
301
311(BM1)
330(BM2)
C
D
Y
X
Z

FIG. 4

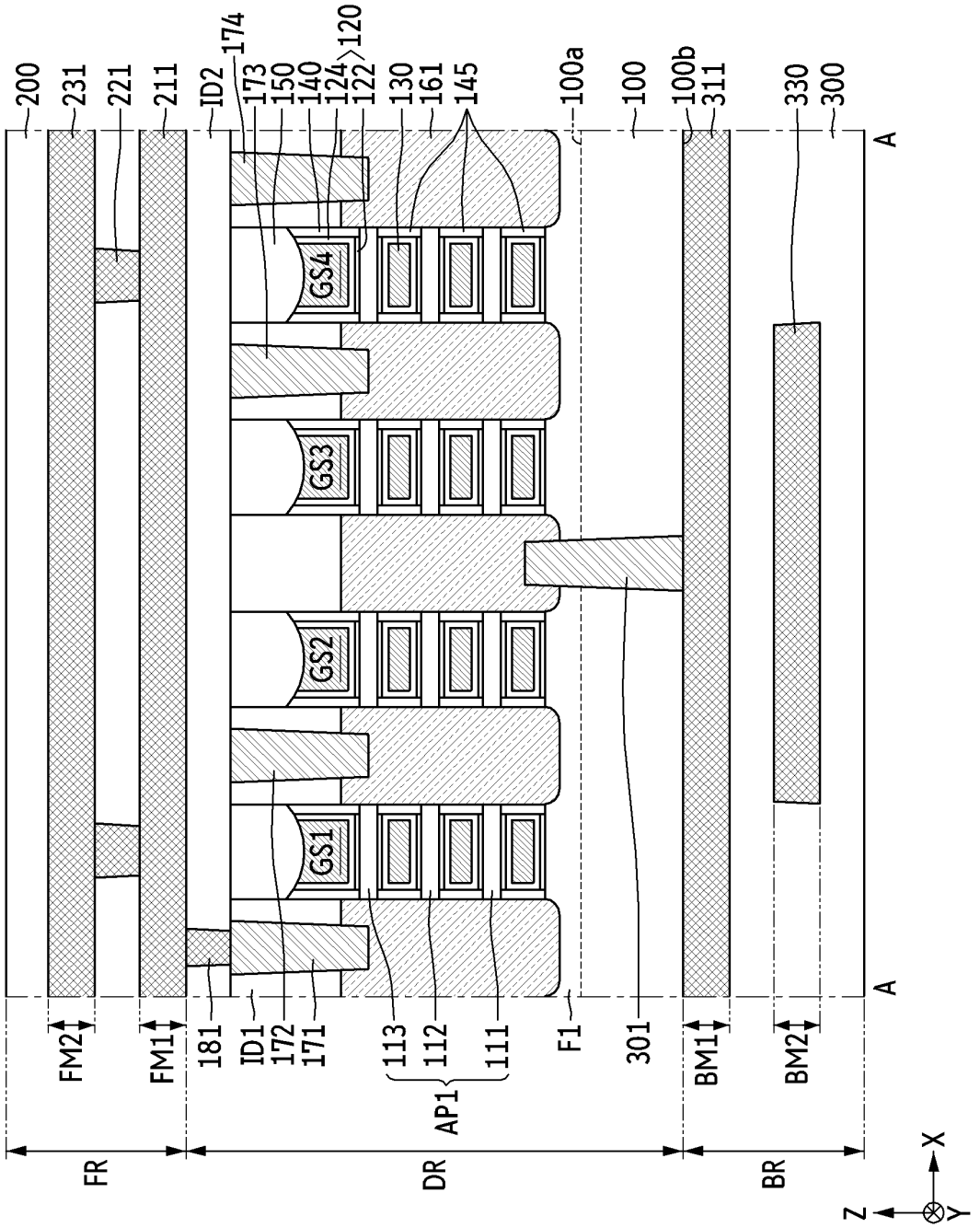
200
231
221
211
ID2
174
173
150
140
124
122
120
130
161
145
100a
100
100b
311
330
300
A
GS4
GS3
GS2
GS1
FM2
FM1
181
ID1
172
171
113
112
111
AP1
F1
301
BM1
BM2
FR
DR
BR
X
Y
Z

FIG. 5

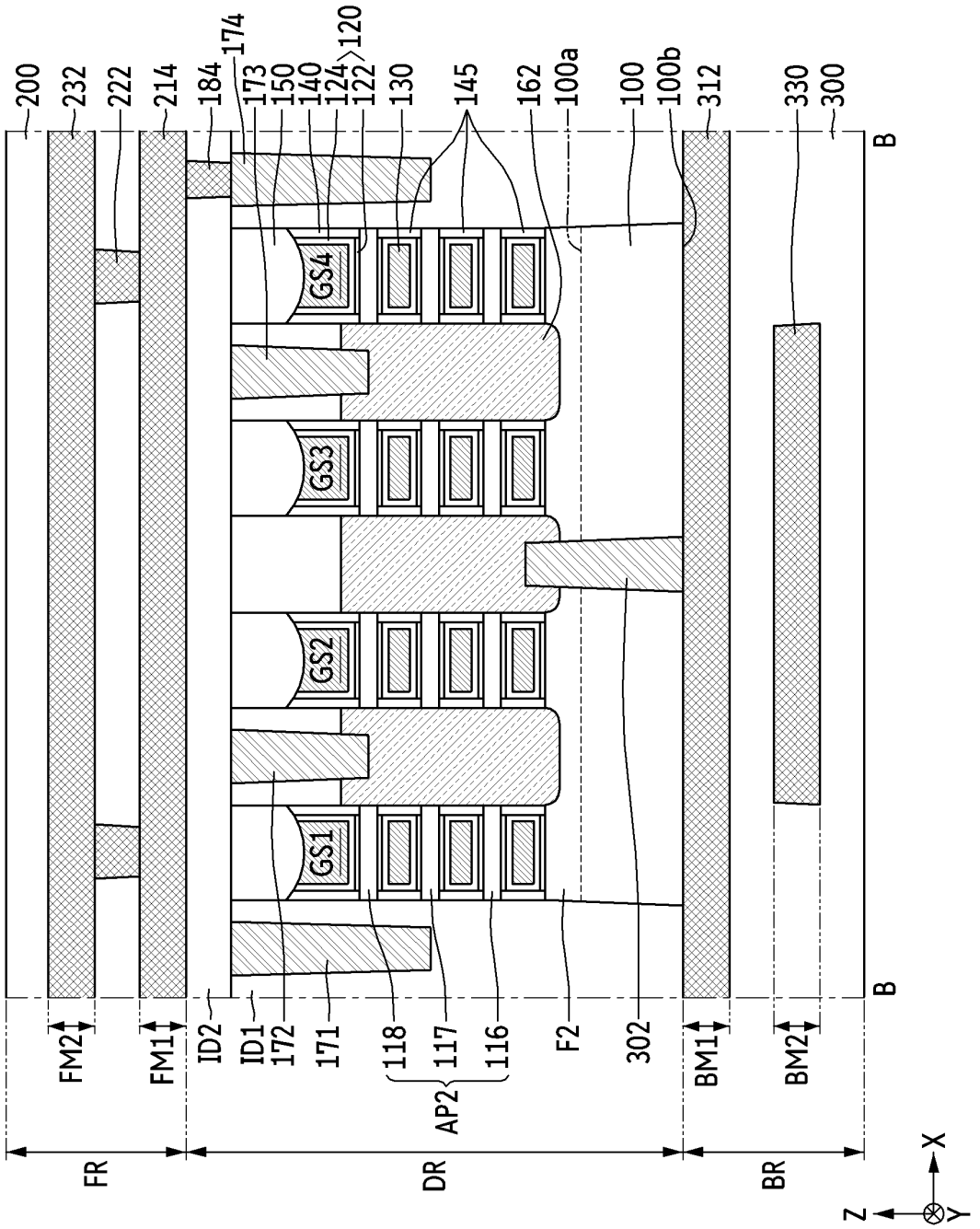
200
232
222
214
184
174
173
150
140
124
122
120
130
145
162
100a
100
100b
312
330
300
B
GS4
GS3
GS2
GS1
FM2
FM1
ID2
ID1
172
171
118
117
116
AP2
F2
302
BM1
BM2
FR
DR
BR
Z
X
Y

FIG. 6

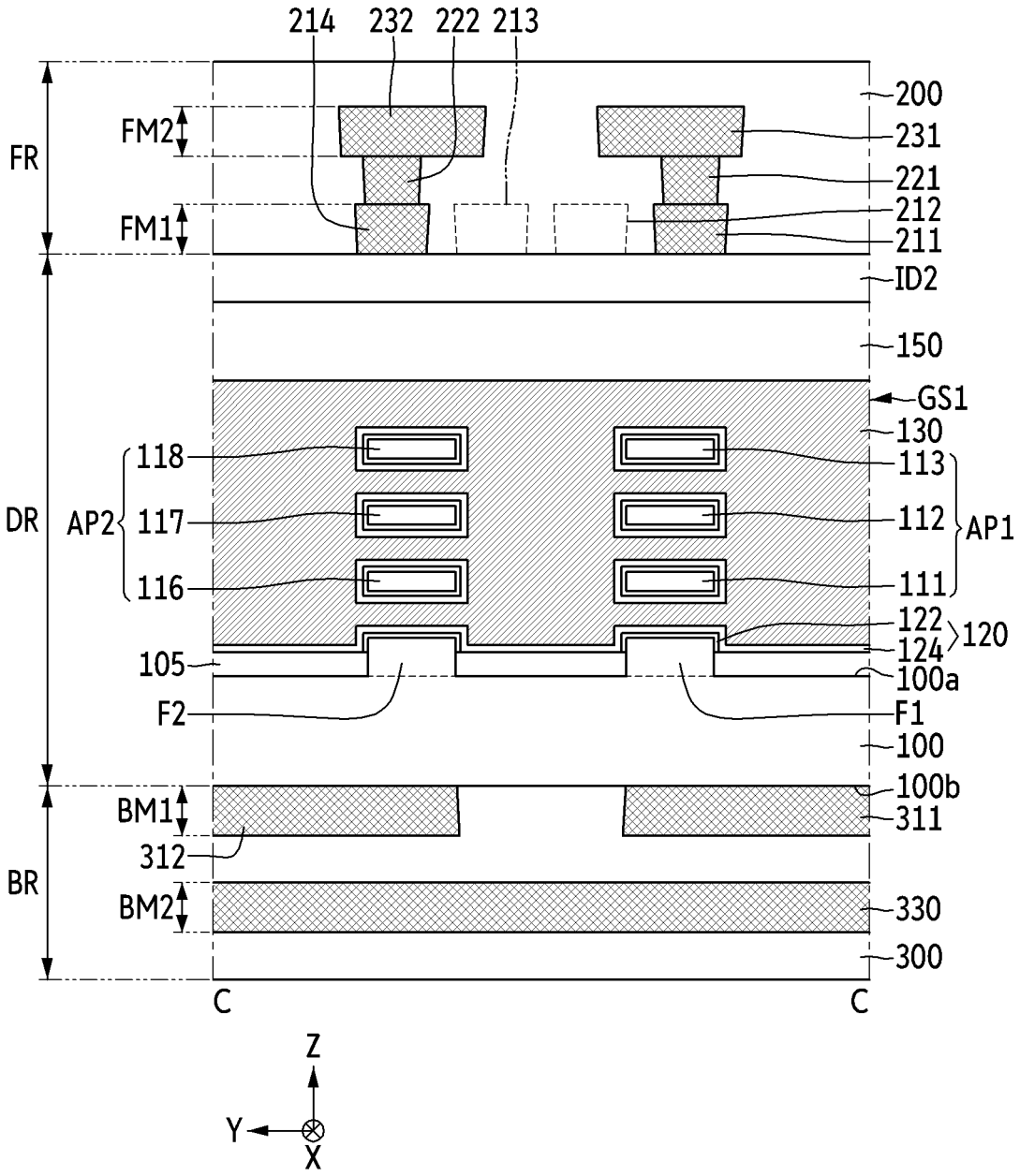
214
232
222
213
FR
FM2
FM1
200
231
221
212
211
ID2
150
GS1
130
DR
AP2
118
117
116
113
112
111
AP1
122
124
120
105
100a
F2
F1
100
BR
BM1
312
BM2
100b
311
330
300
C
C
Z
Y
X

FIG. 7

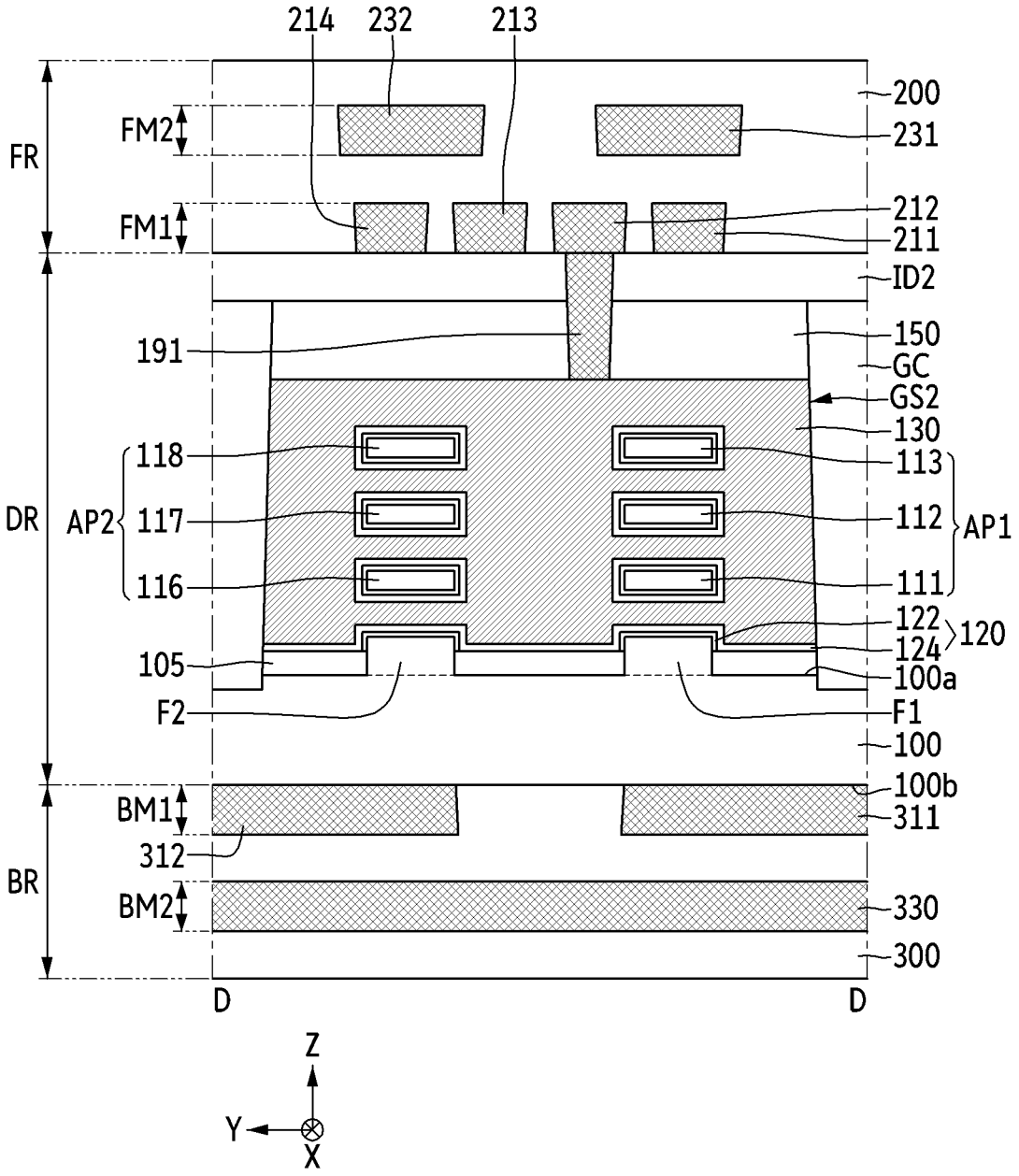
214
232
213
200
FM2
231
FR
FM1
212
211
ID2
191
150
GC
GS2
130
118
113
DR
AP2
117
112
AP1
116
111
122
120
124
105
100a
F2
F1
100
BM1
100b
311
312
BR
BM2
330
300
D
D
Z
Y
X

FIG. 8

TC

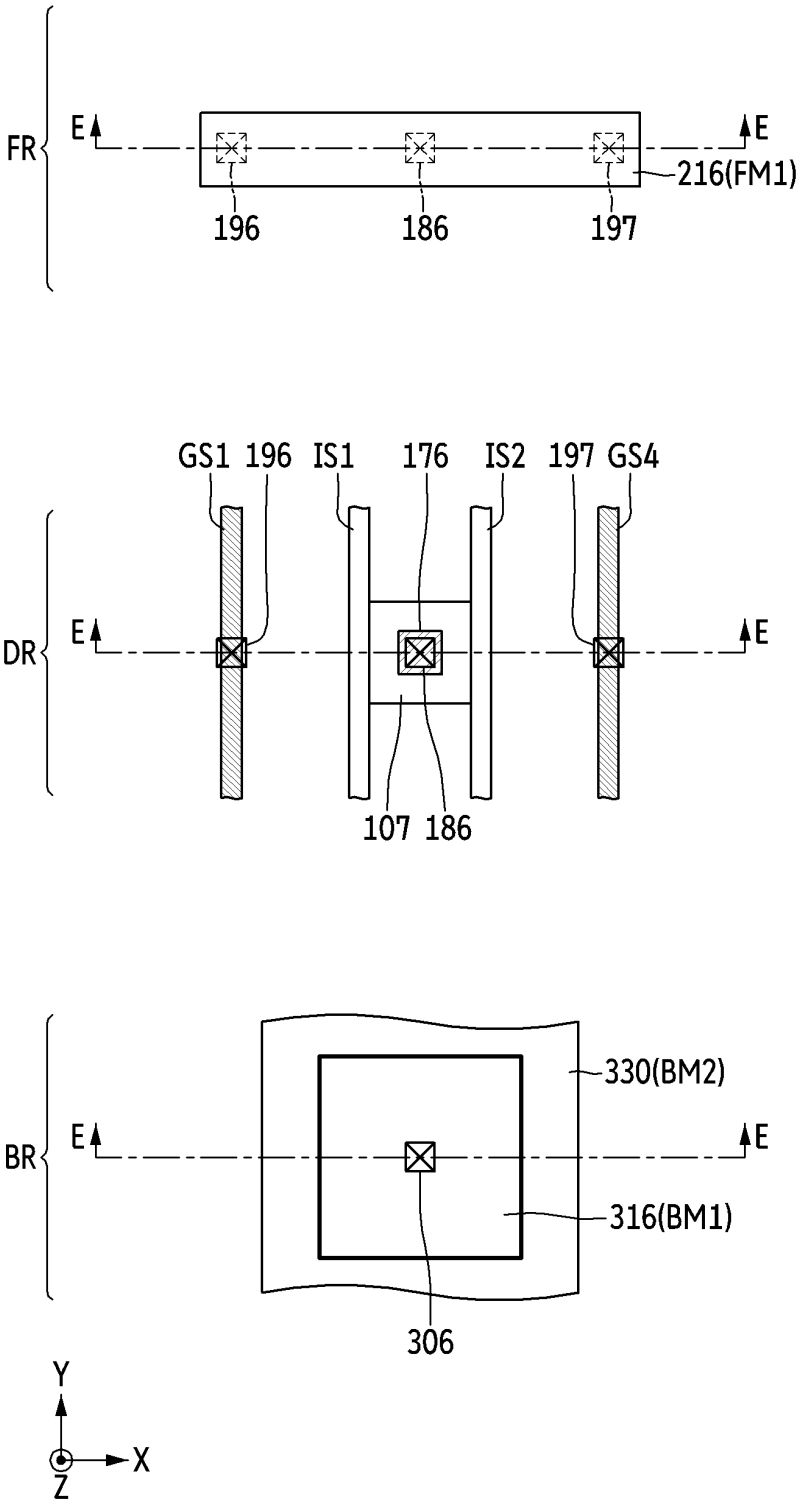
FR
E
E
216(FM1)
196
186
197
GS1
196
IS1
176
IS2
197
GS4
DR
E
E
107
186
BR
E
E
330(BM2)
316(BM1)
306
Y
X
Z

FIG. 9

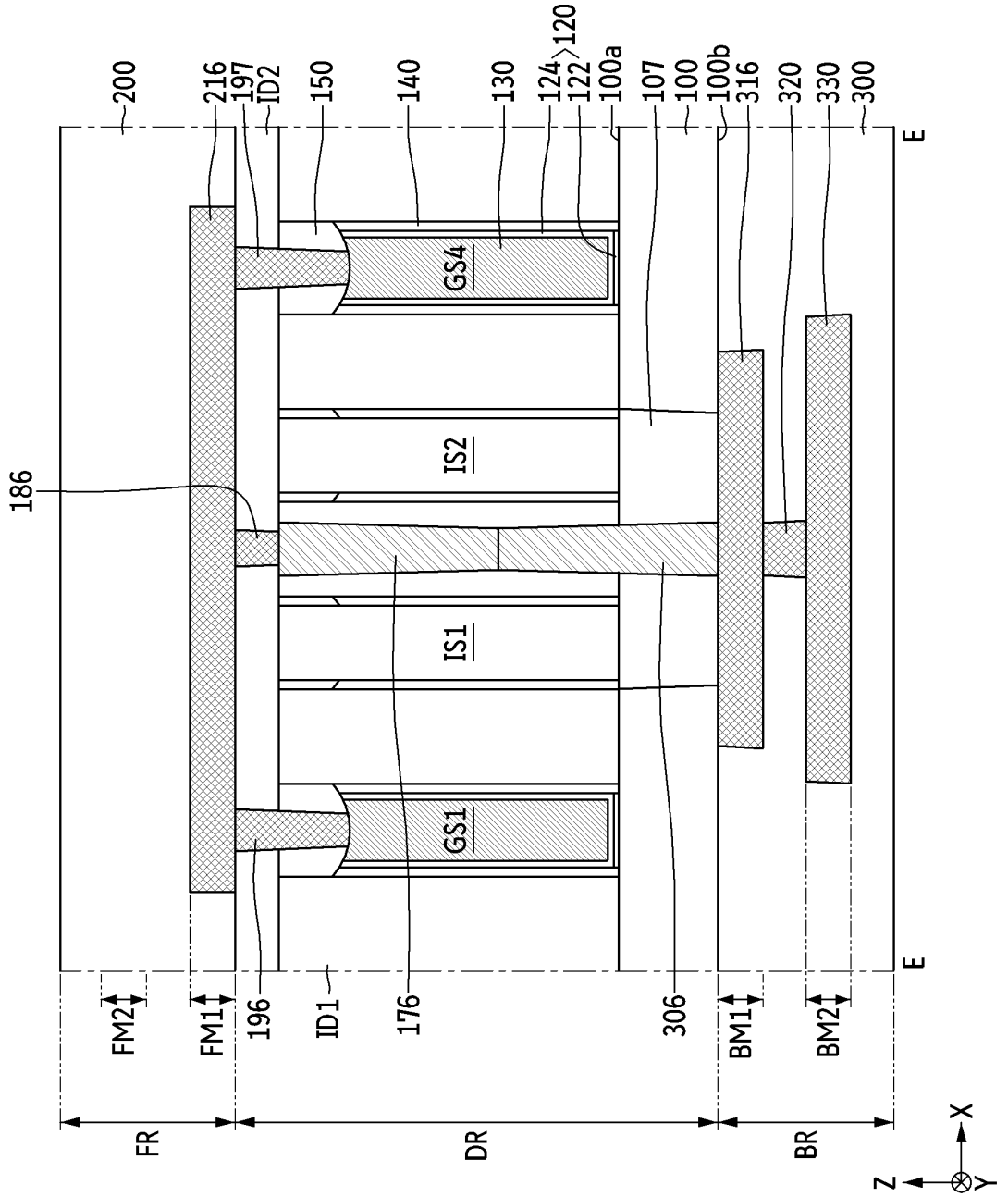
200
216
197
ID2
150
140
130
124
122
120
100a
107
100
100b
316
320
330
300
E
186
GS4
IS2
IS1
GS1
E
FM2
FM1
196
ID1
176
306
BM1
BM2
FR
DR
BR
X
Y
Z

FIG. 10

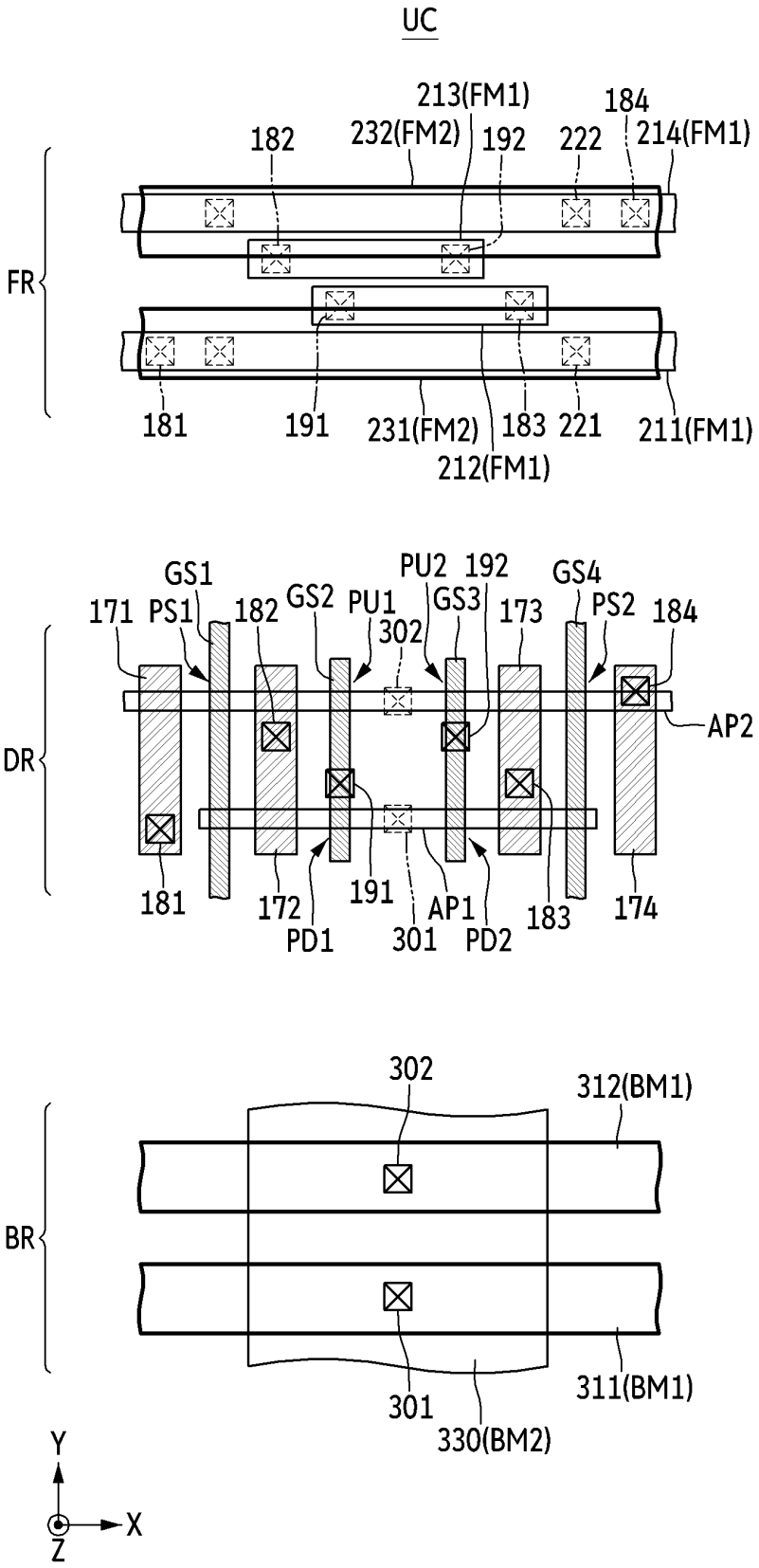
UC
FR
213(FM1)
184
182
232(FM2)
192
222
214(FM1)
181
191
231(FM2)
183
221
211(FM1)
212(FM1)
DR
GS1
PU2
192
GS4
171
PS1
182
GS2
PU1
GS3
173
PS2
184
302
AP2
181
172
PD1
191
301
AP1
PD2
183
174
BR
302
312(BM1)
301
311(BM1)
330(BM2)
Y
X
Z

FIG. 11

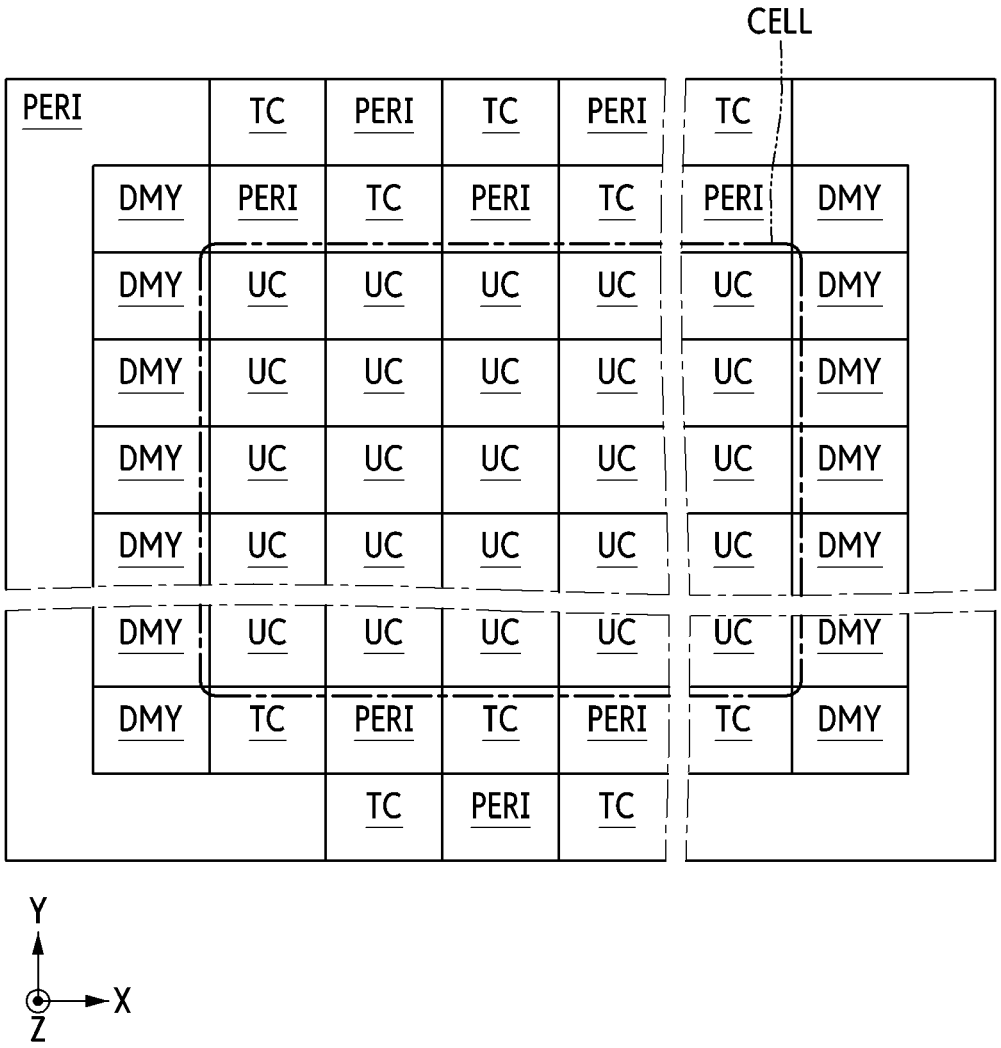

FIG. 12

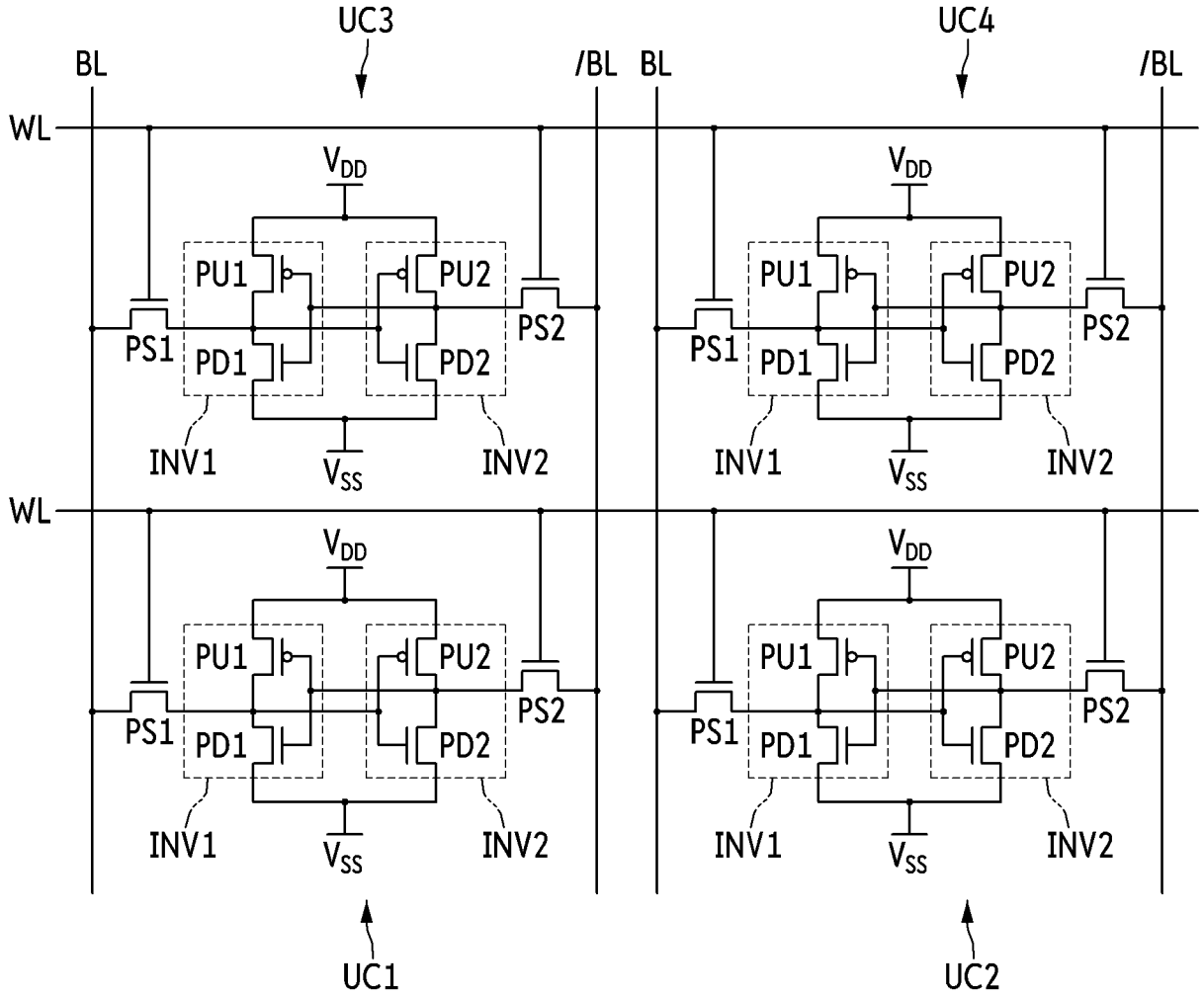
UC3
UC4
BL
/BL
BL
/BL
WL
WL
V_{DD}
PU1
PU2
PS1
PS2
PD1
PD2
INV1
INV2
V_{SS}
UC1
UC2

FIG. 13

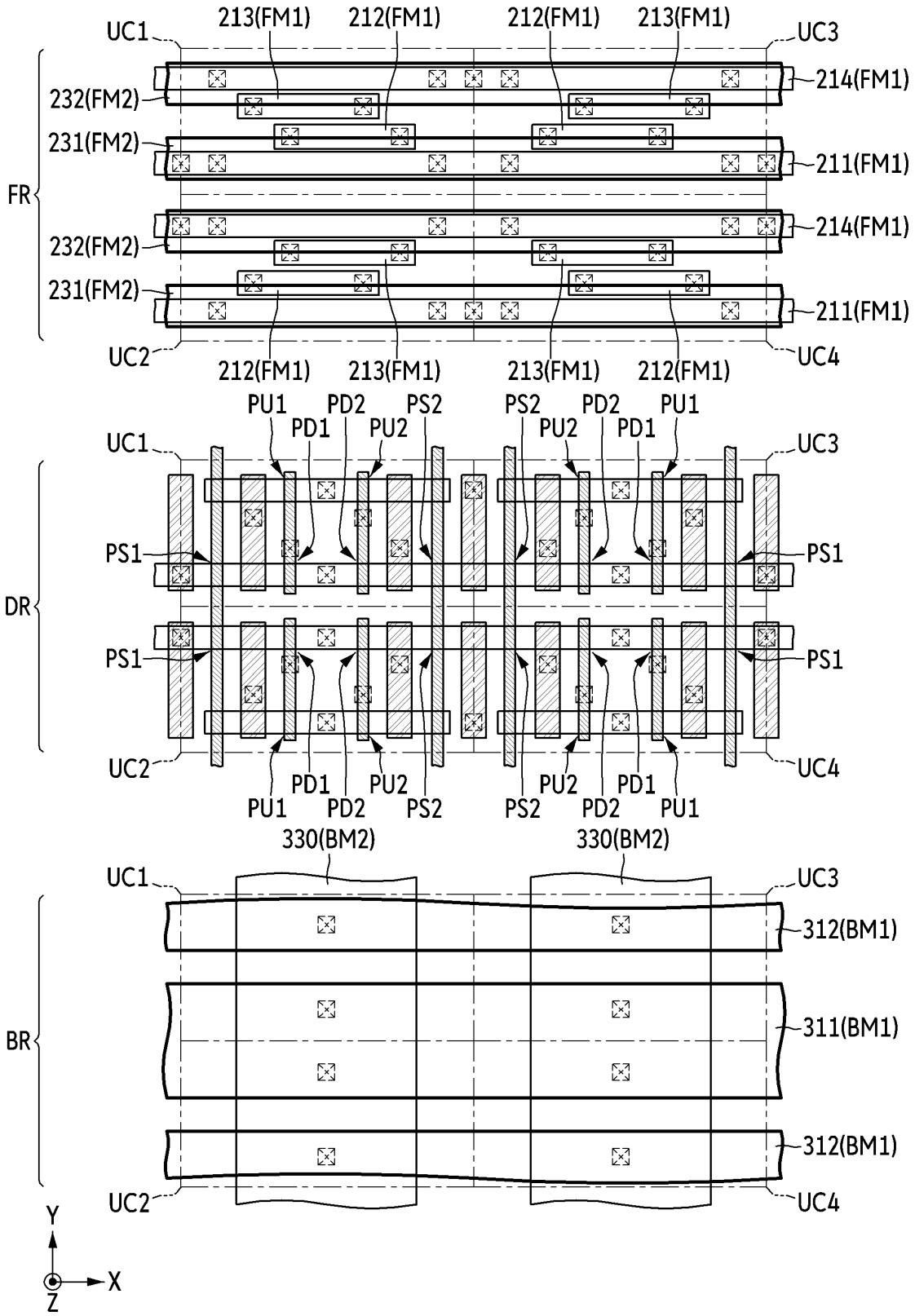
UC1
213(FM1)
212(FM1)
212(FM1)
213(FM1)
UC3
214(FM1)
232(FM2)
231(FM2)
211(FM1)
FR
214(FM1)
232(FM2)
231(FM2)
211(FM1)
UC2
212(FM1)
213(FM1)
213(FM1)
212(FM1)
UC4
PU1
PD2
PS2
PS2
PD2
PU1
PD1
PU2
PU2
PD1
UC1
UC3
PS1
PS1
DR
PS1
PS1
UC2
PD1
PU2
PU2
PD1
UC4
PU1
PD2
PS2
PS2
PD2
PU1
330(BM2)
330(BM2)
UC1
UC3
312(BM1)
311(BM1)
BR
312(BM1)
UC2
UC4
Y
X
Z

FIG. 14

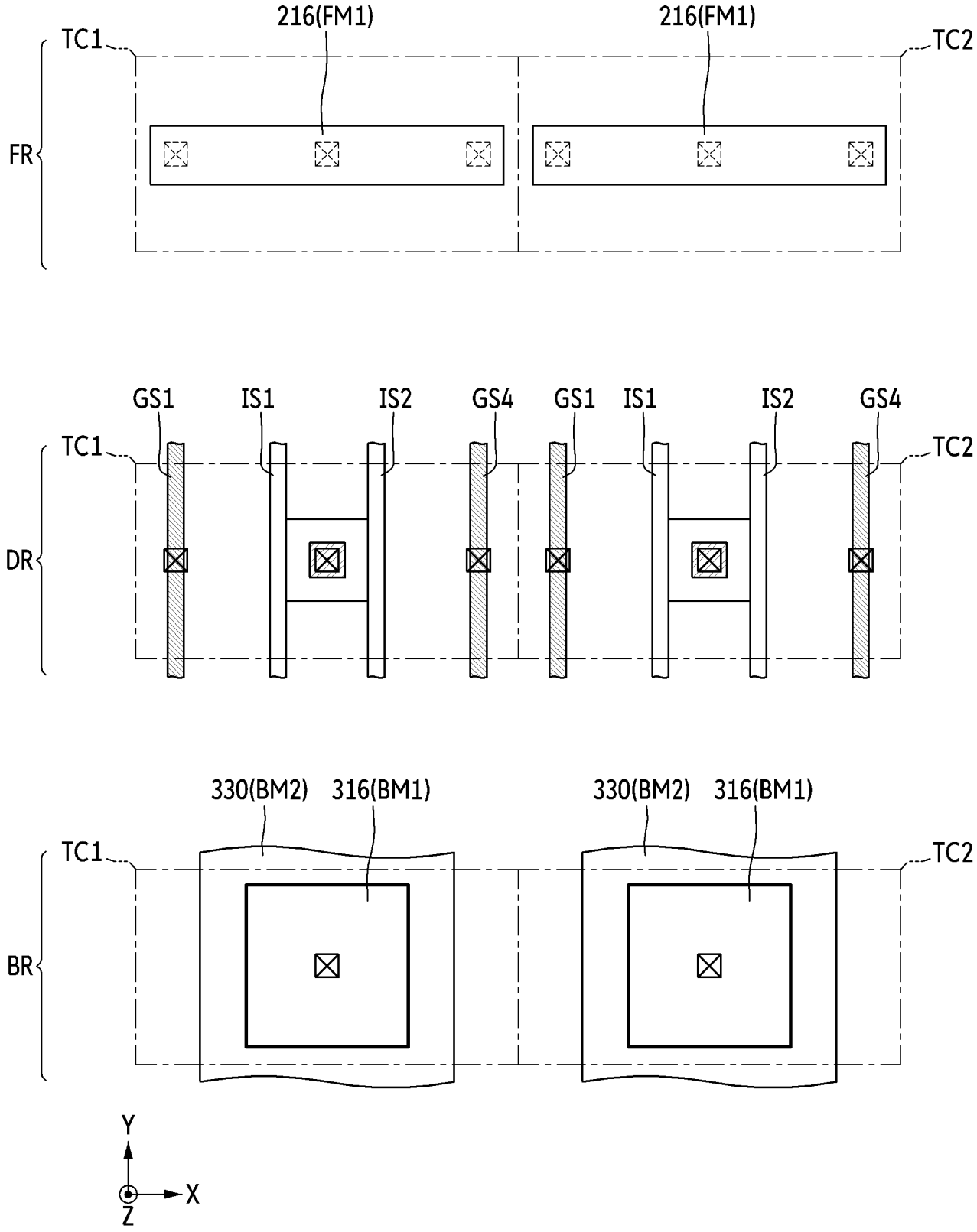
216(FM1)
216(FM1)
TC1
TC2
FR
GS1
IS1
IS2
GS4
GS1
IS1
IS2
GS4
TC1
TC2
DR
330(BM2)
316(BM1)
330(BM2)
316(BM1)
TC1
TC2
BR
Y
X
Z