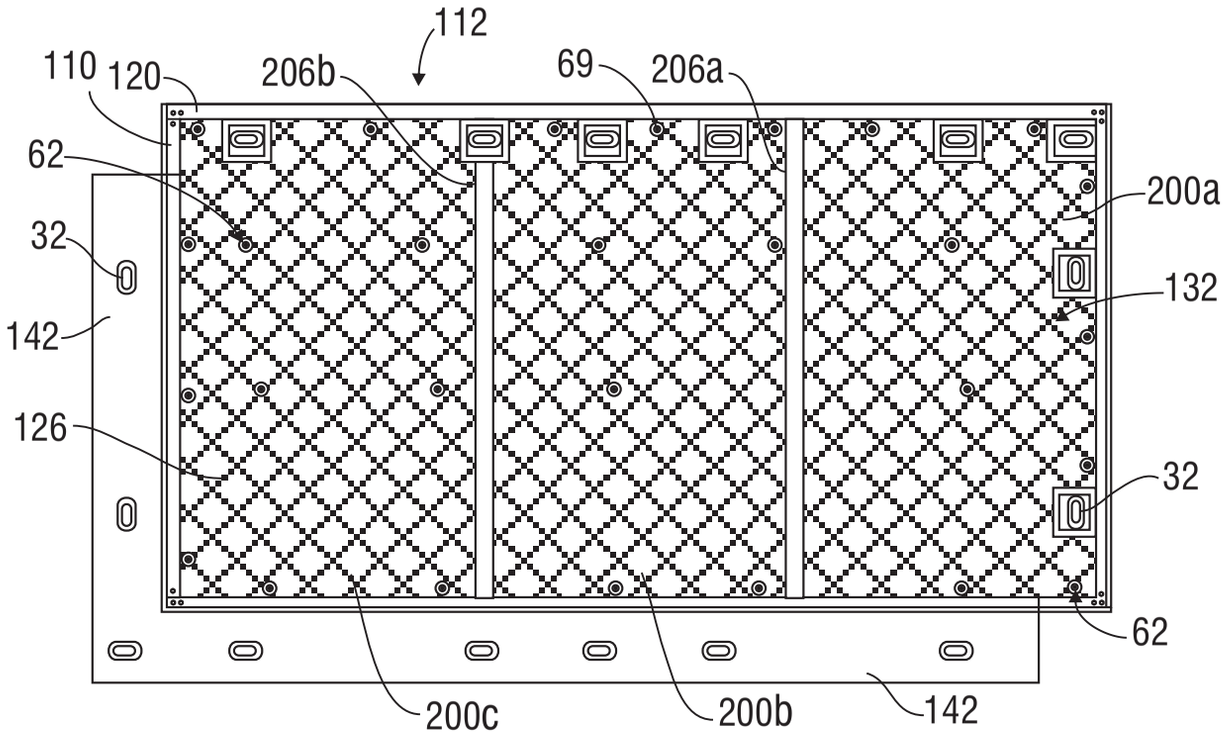

FIG. 42A

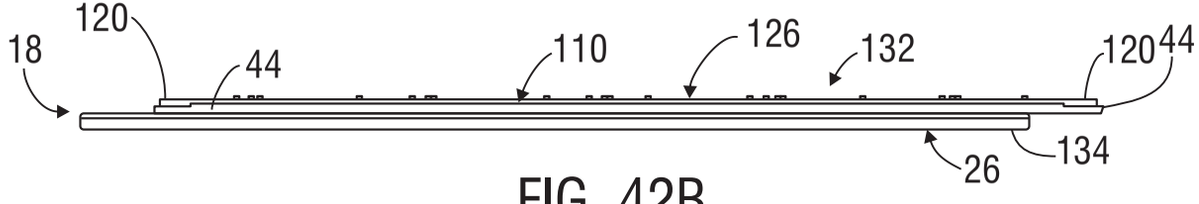

FIG. 42B

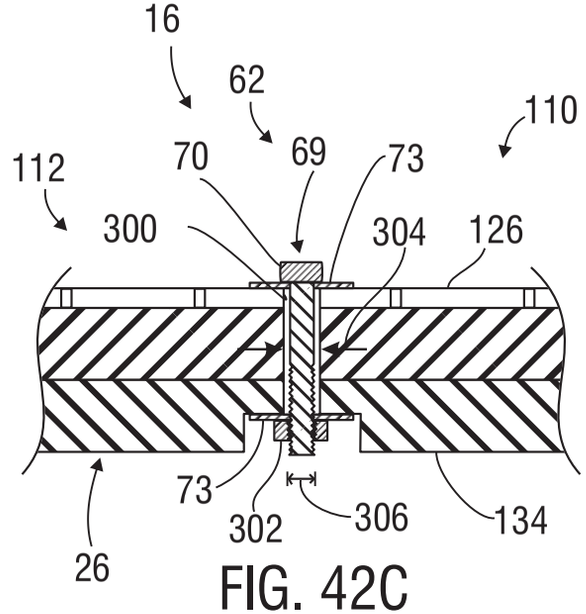

FIG. 42C