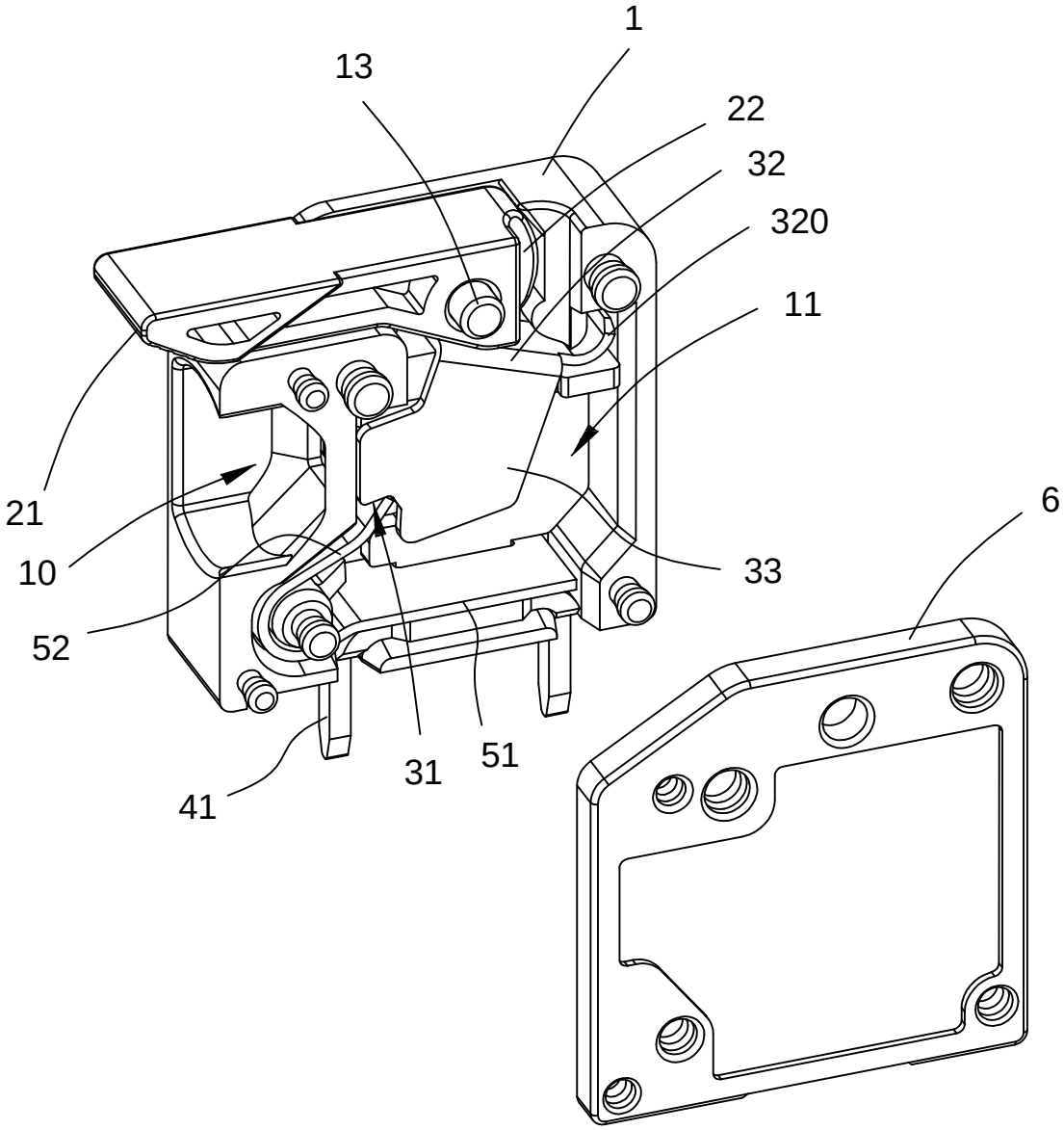

FIG.2

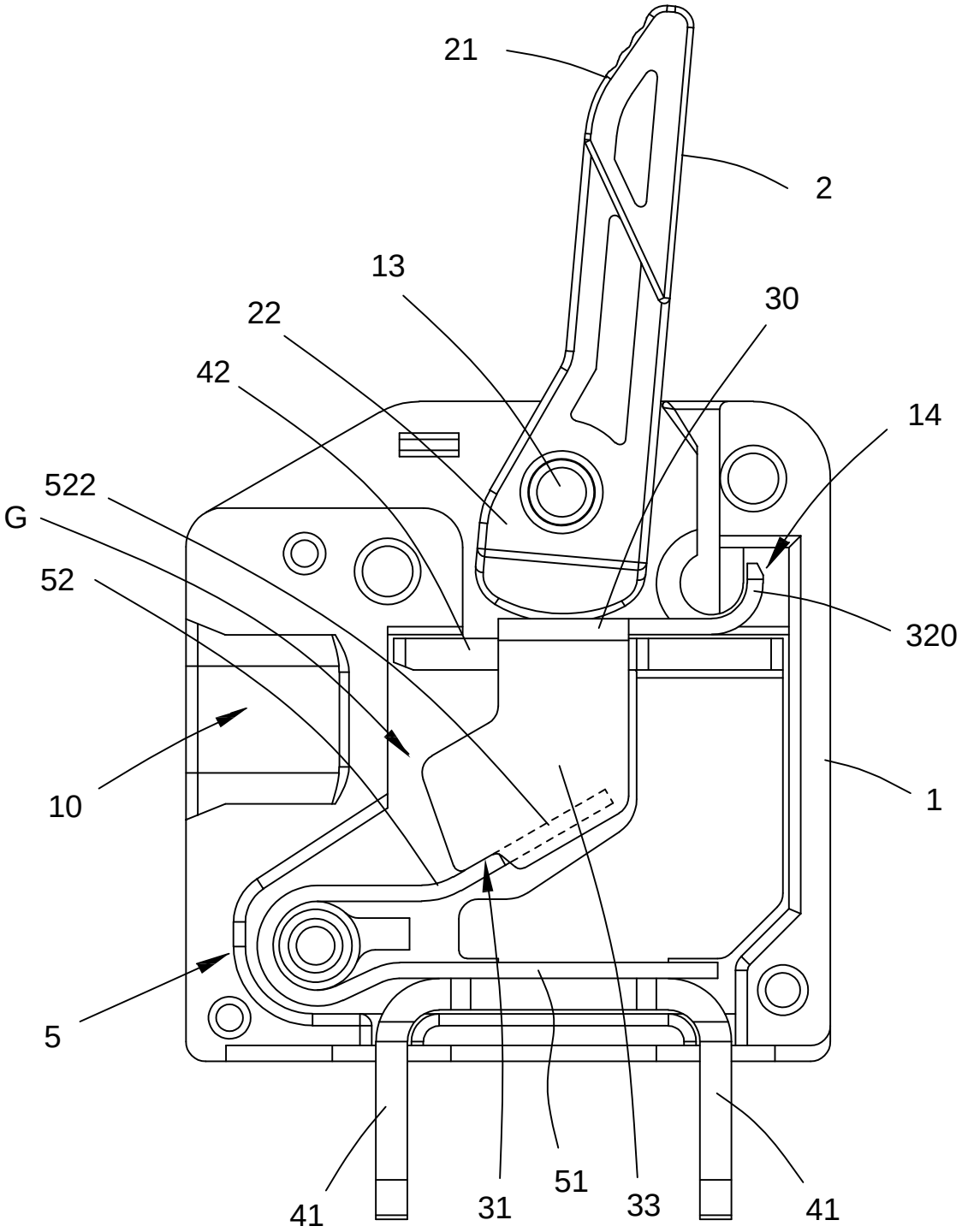

FIG.11

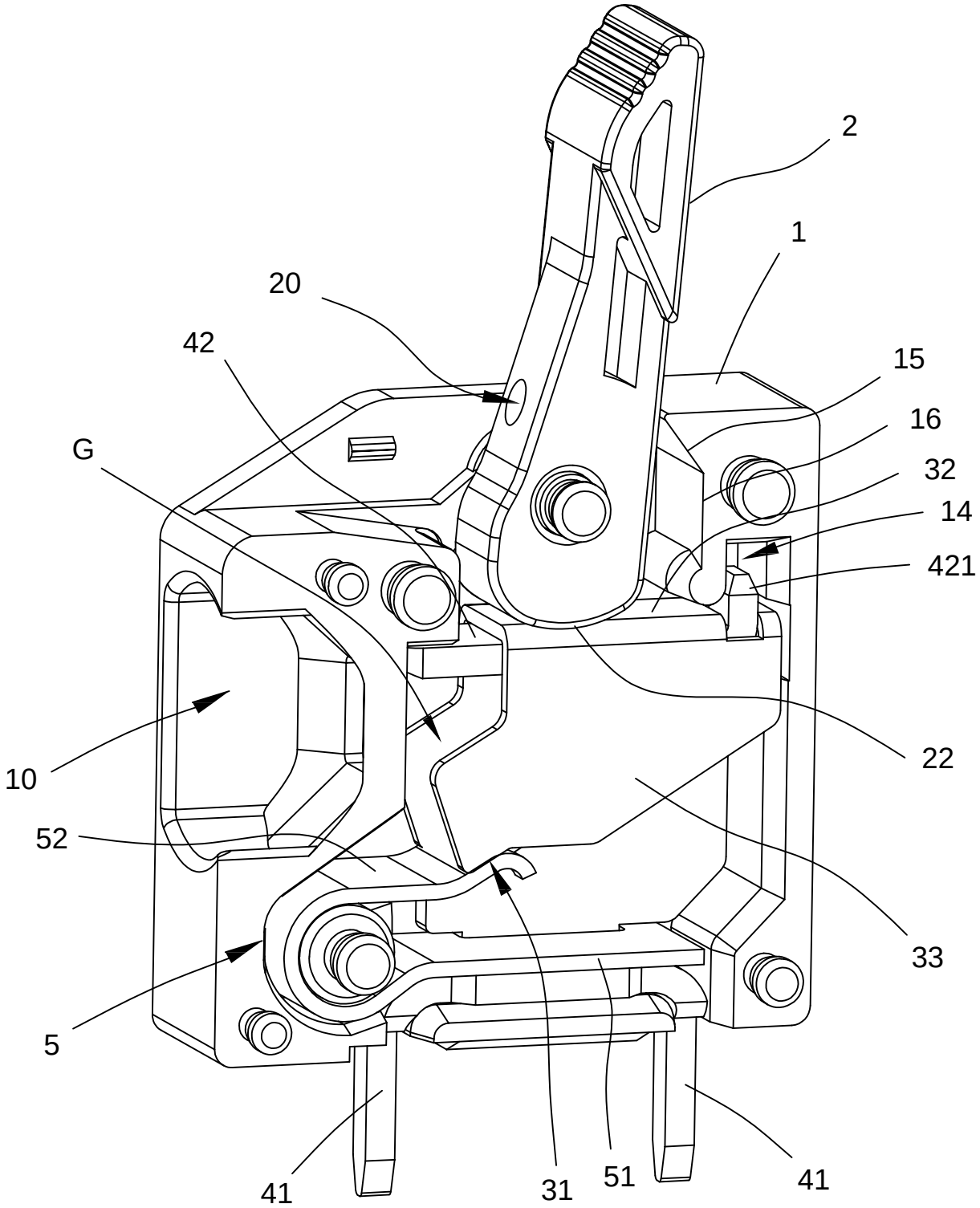

FIG.17

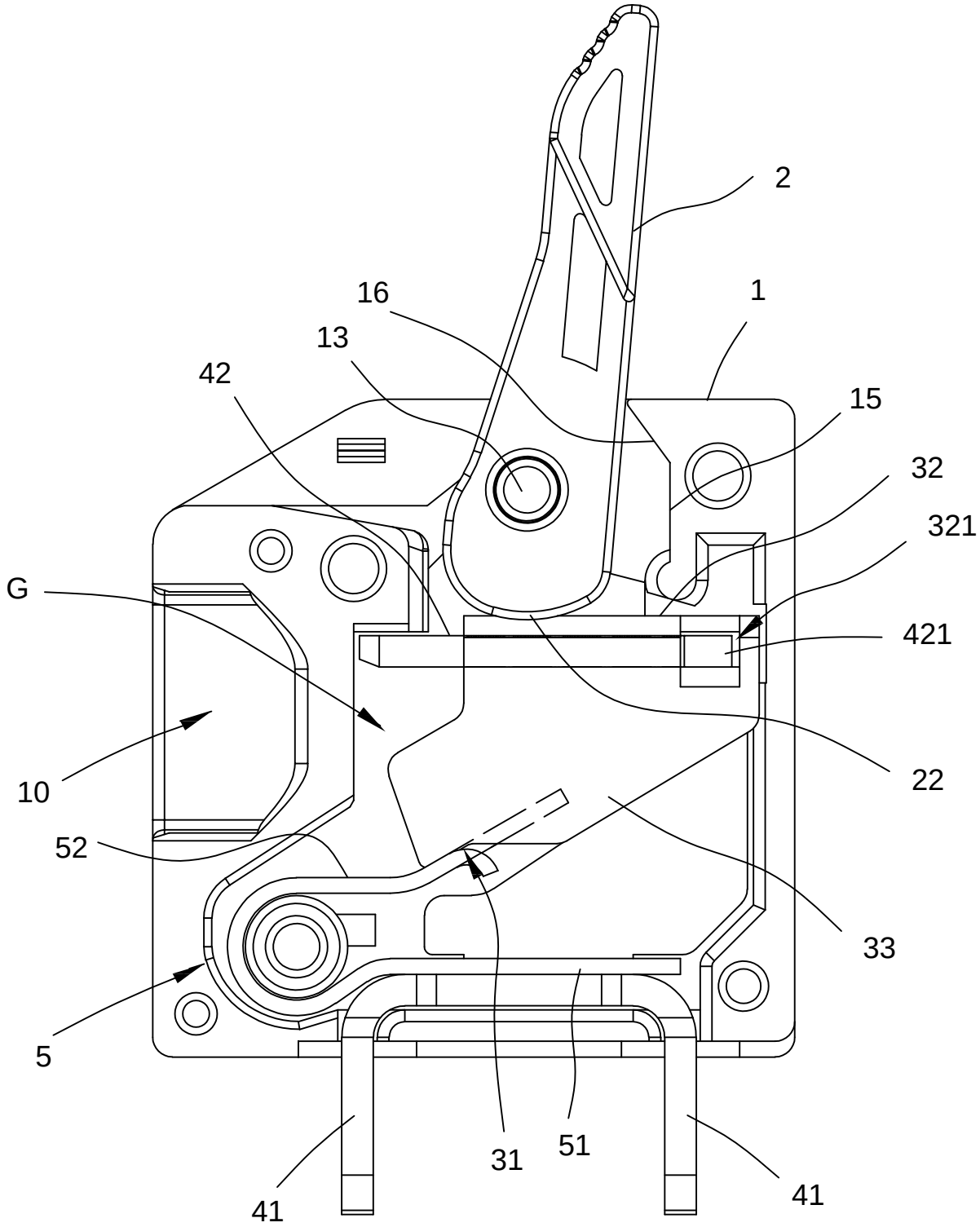

FIG.20