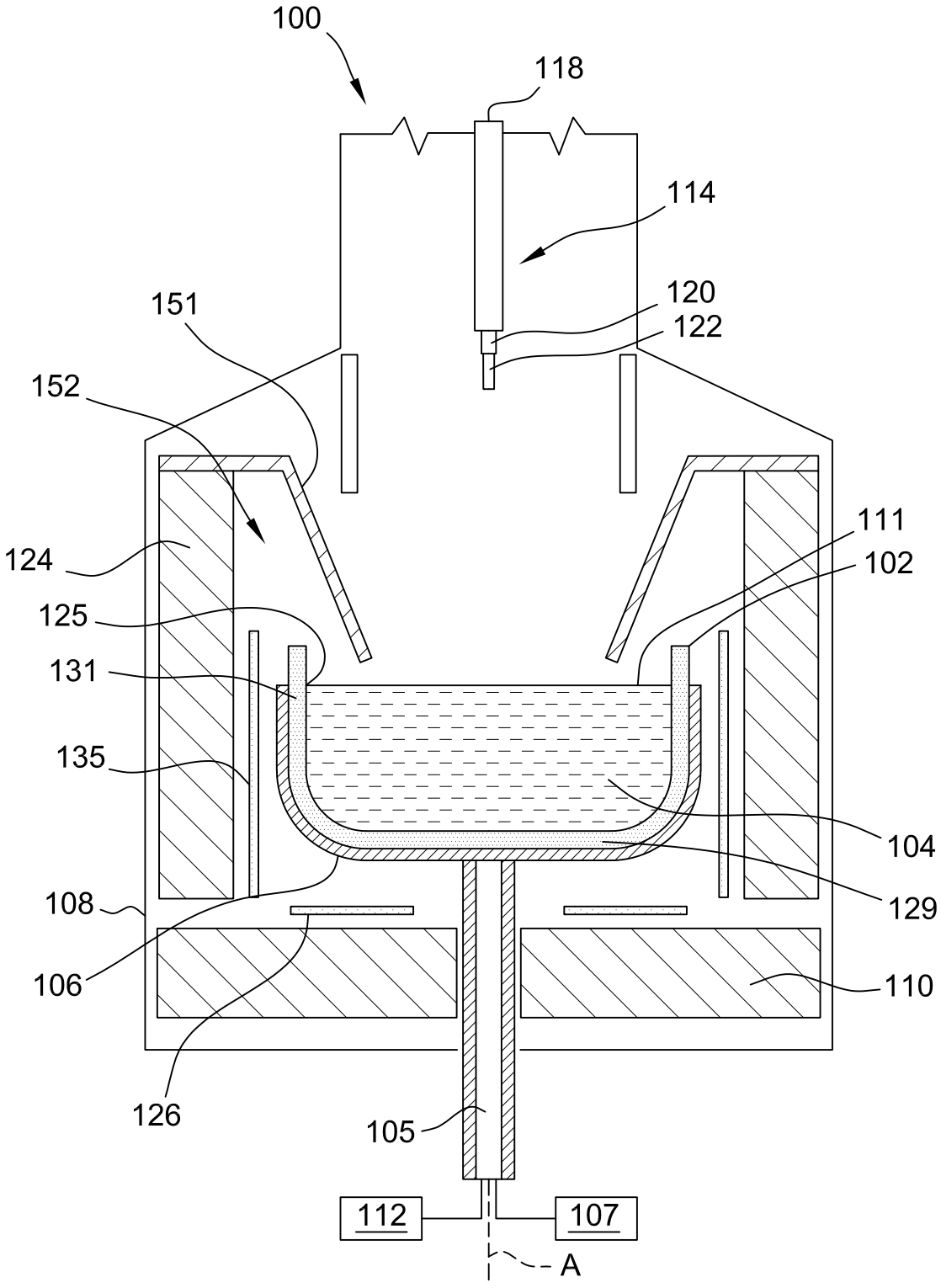
100
118
114
120
122
151
152
124
125
131
135
111
102
104
129
108
106
110
126
105
112
107
A

FIG. 1