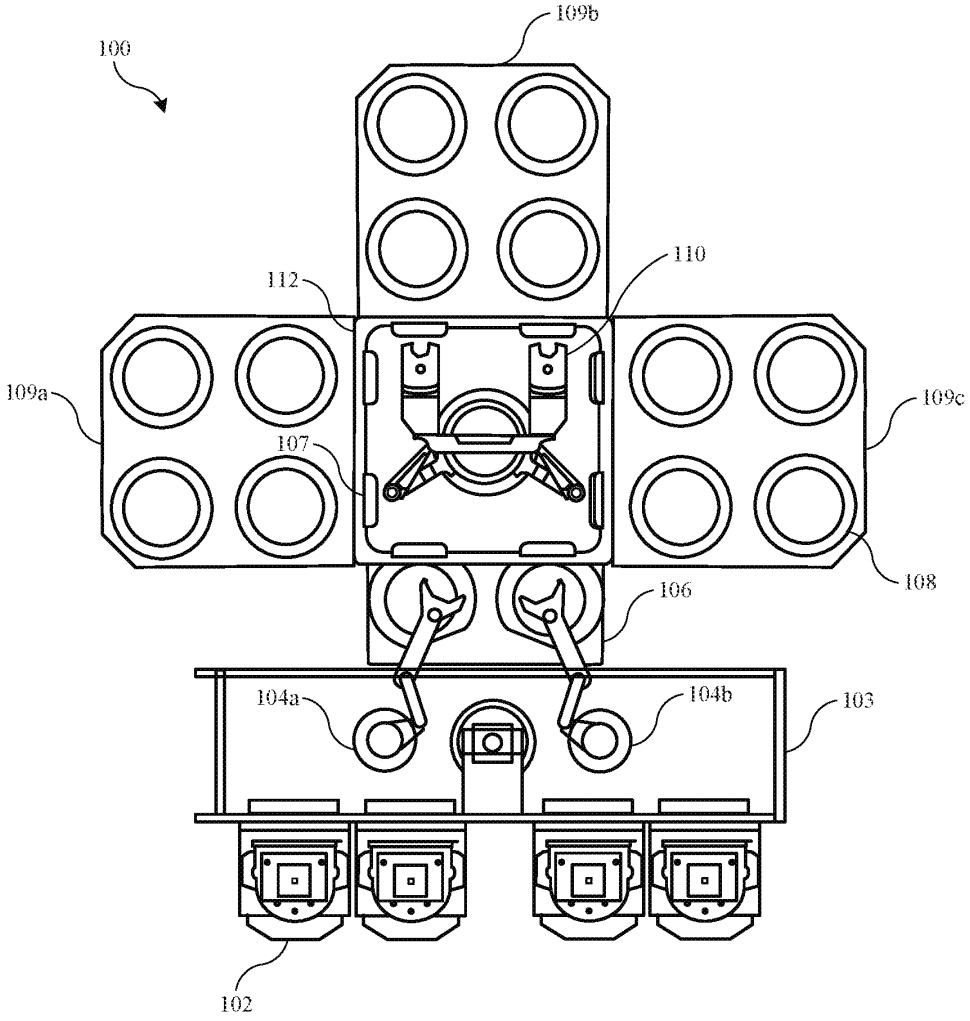

FIG. 1

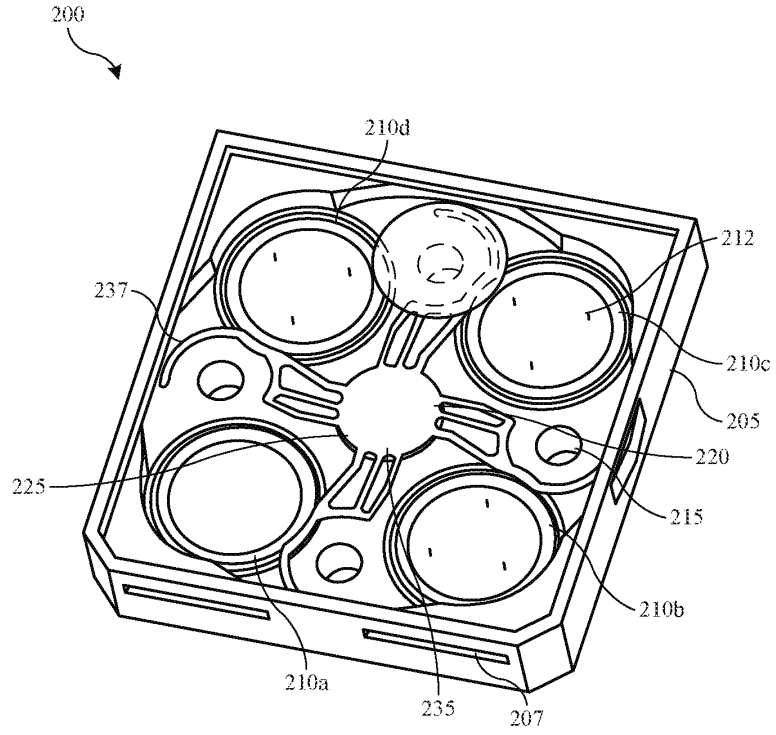

FIG. 2

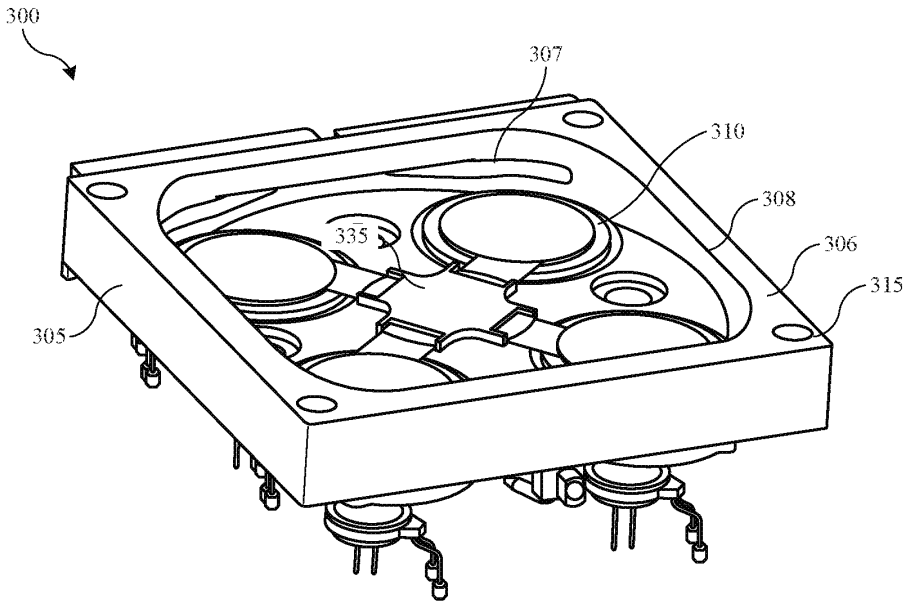

FIG. 3

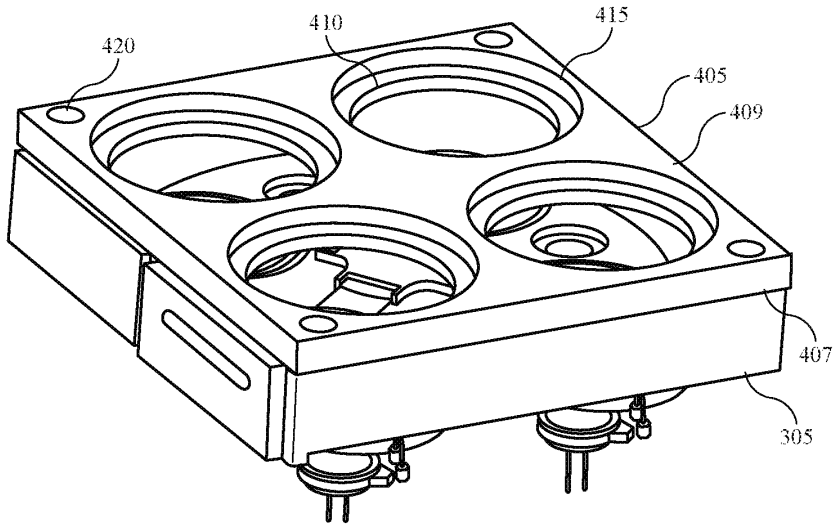

FIG. 4

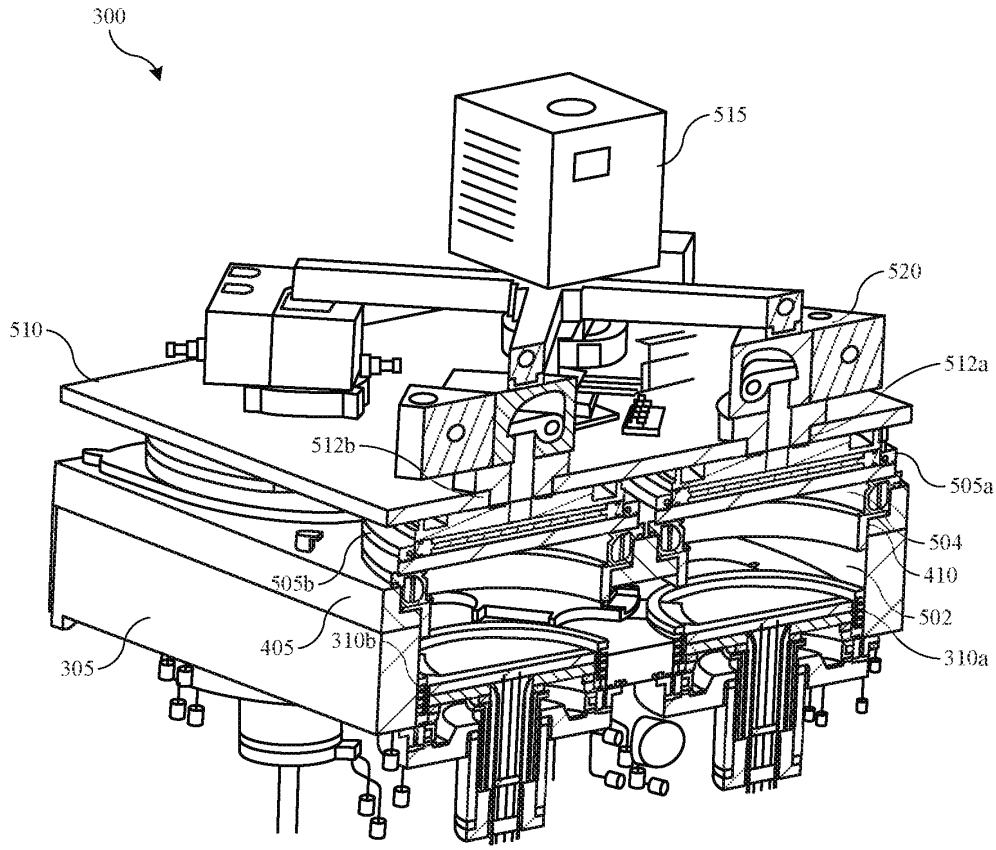
300
515
520
510
512a
512b
505a
504
410
505b
502
405
310b
310a
305

FIG. 5

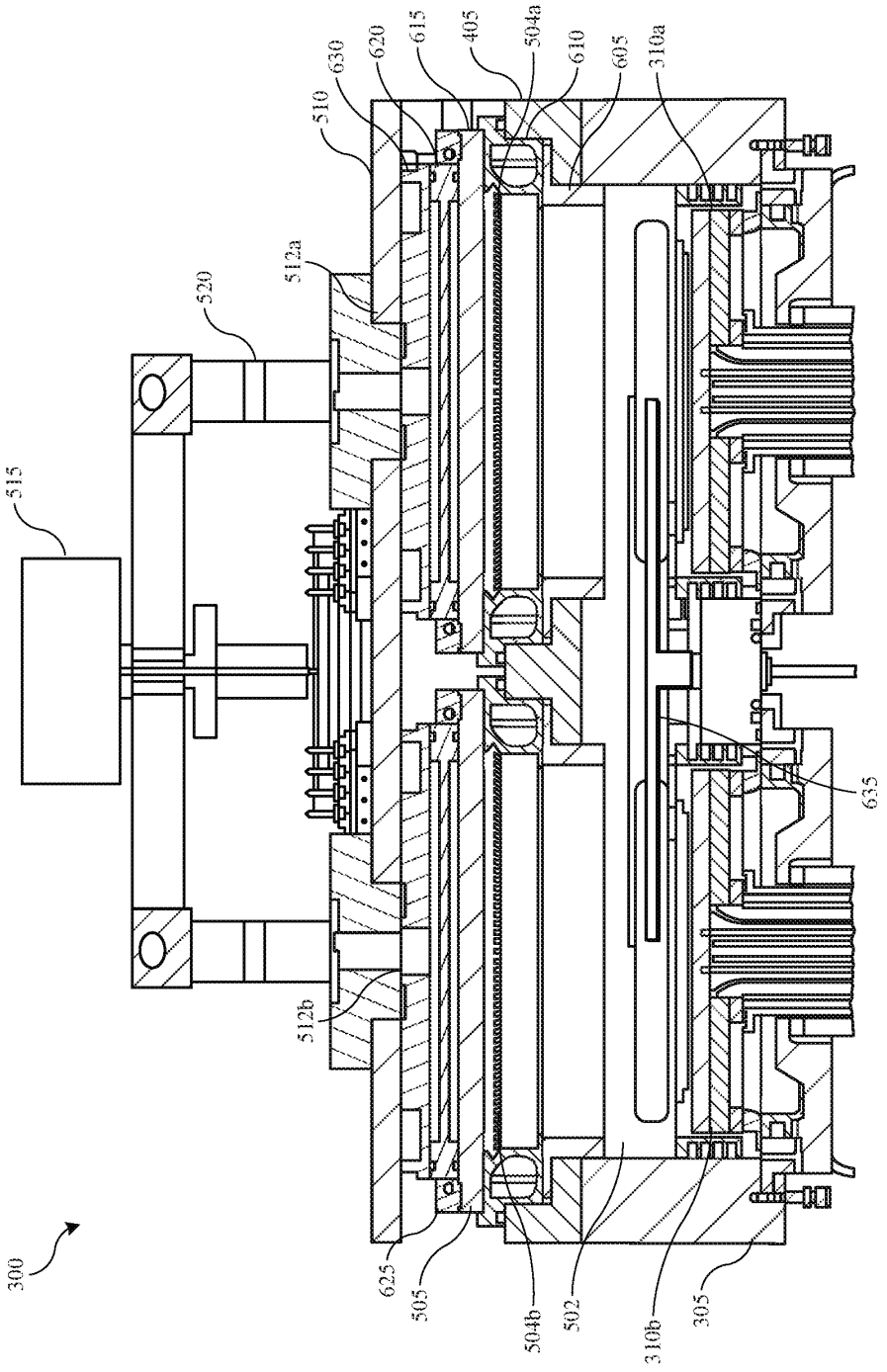
300
515
520
512a
512b
510
630
620
615
405
504a
610
605
310a
635
625
505
504b
502
310b
305

FIG. 6

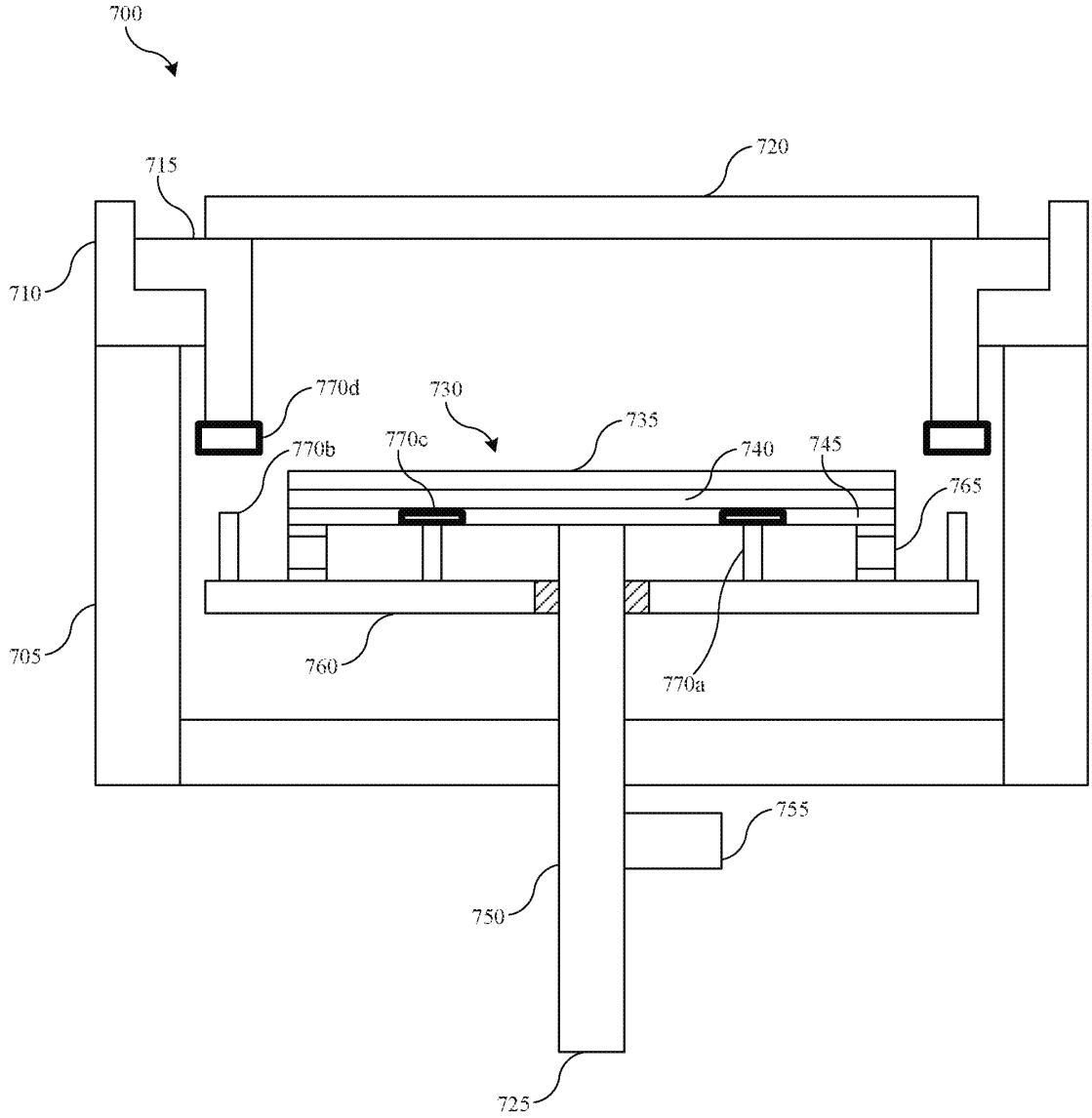
700
715
720
710
770d
730
735
770b
770c
740
745
765
705
760
770a
755
750
725

FIG. 7A

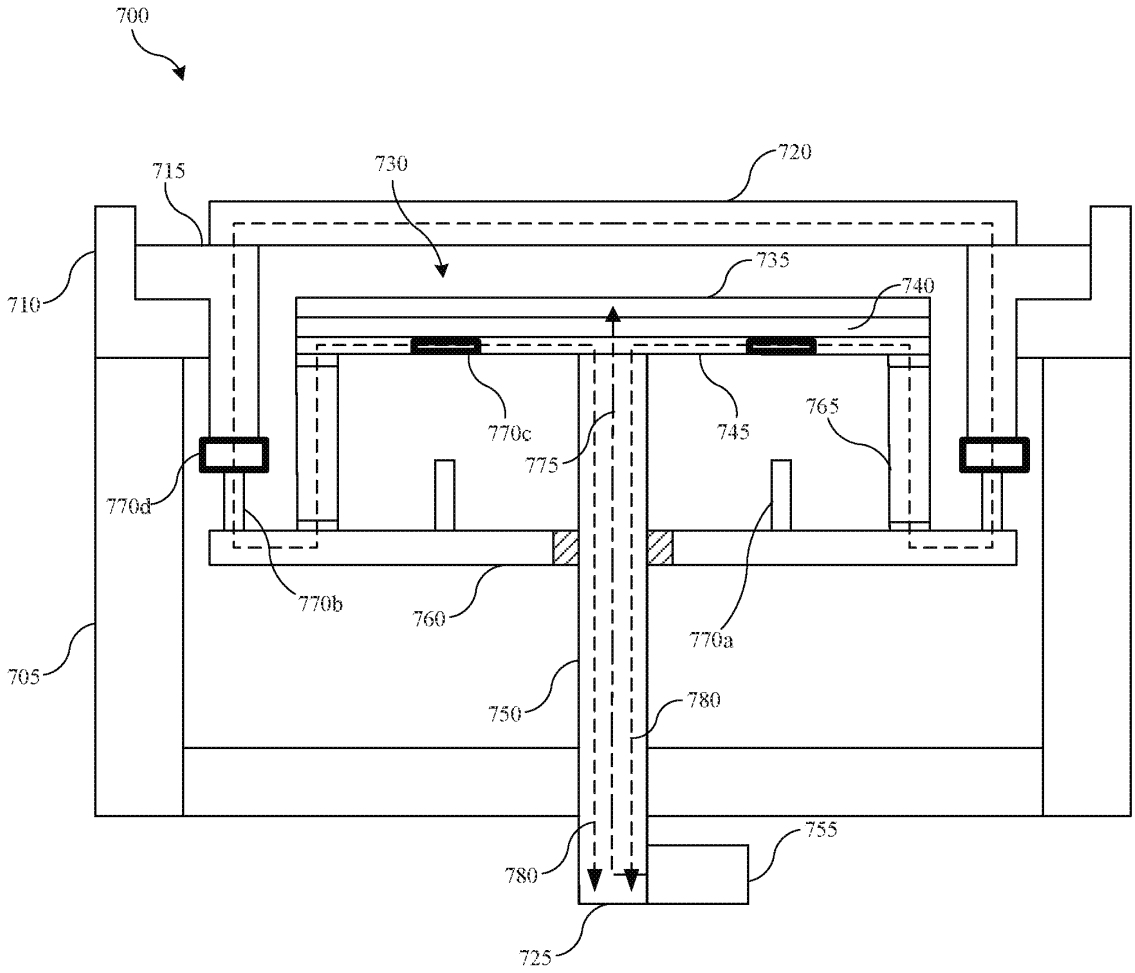
700
715
730
720
710
735
740
770c
745
765
775
770d
770b
760
770a
705
750
780
780
755
725

FIG. 7B

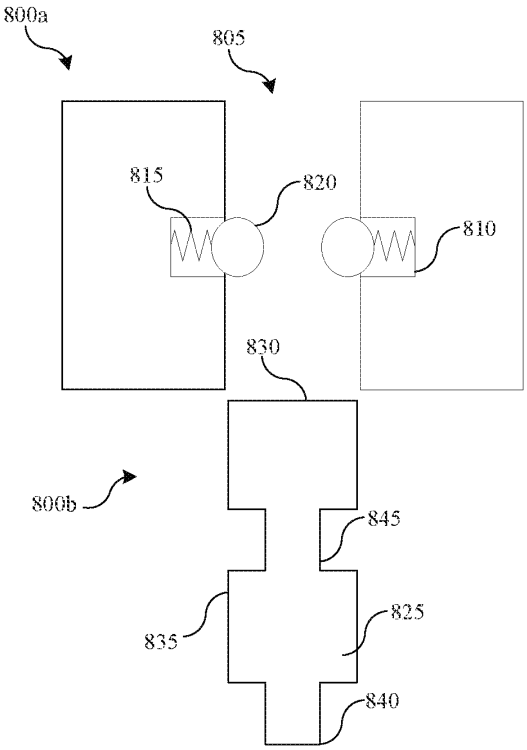
800a
805
815
820
810
830
800b
845
835
825
840

FIG. 8A

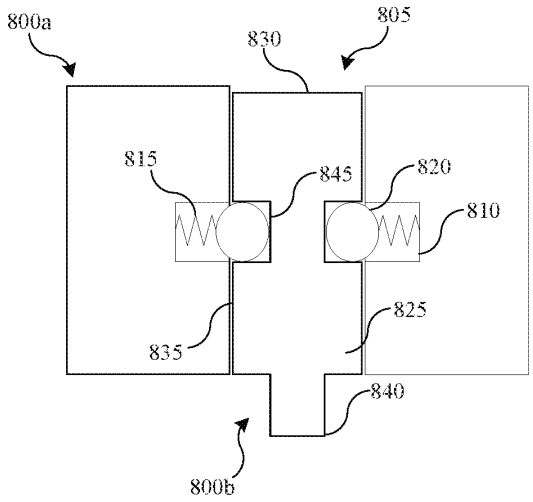
800a
830
805
815
845
820
810
835
825
840
800b

FIG. 8B

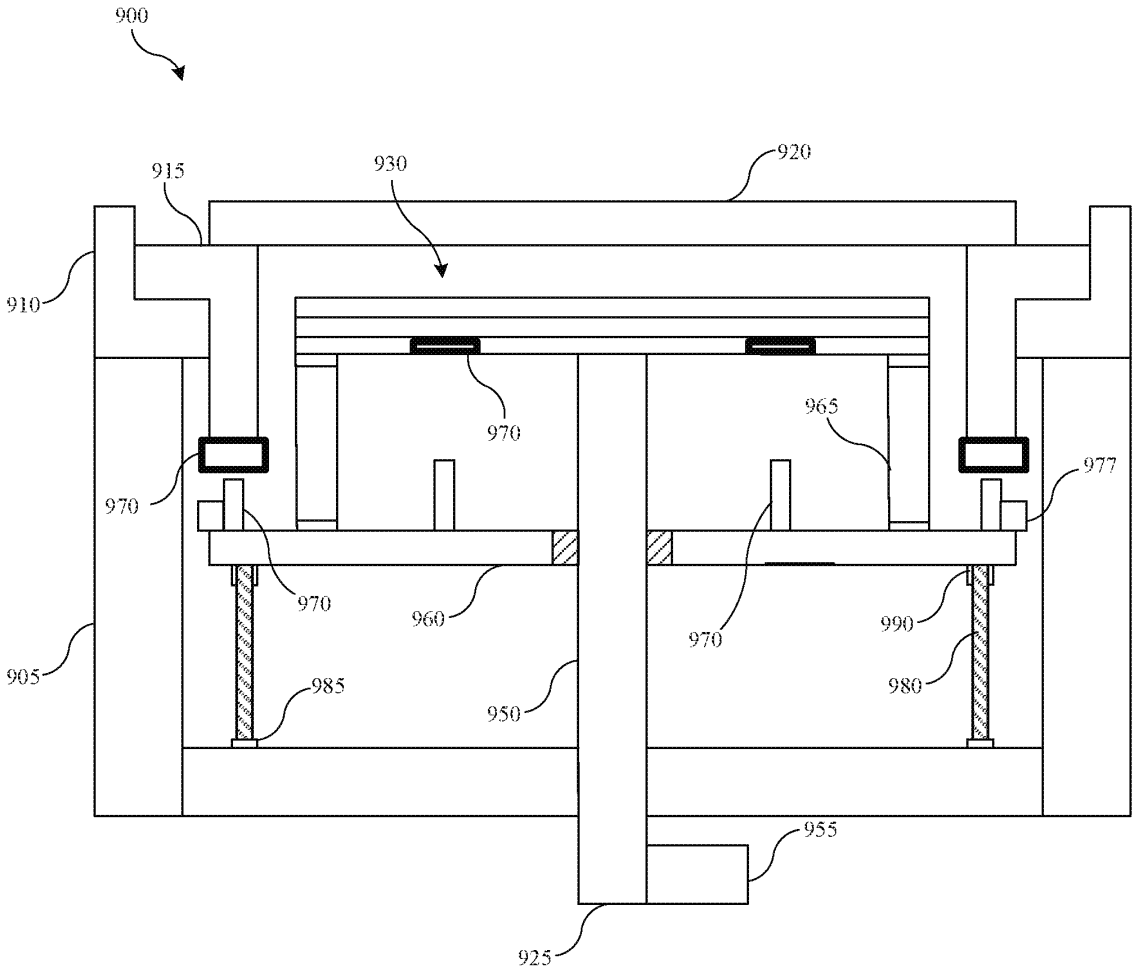
900
915
930
920
910
970
965
970
977
970
960
970
990
905
985
950
980
955
925

FIG. 9

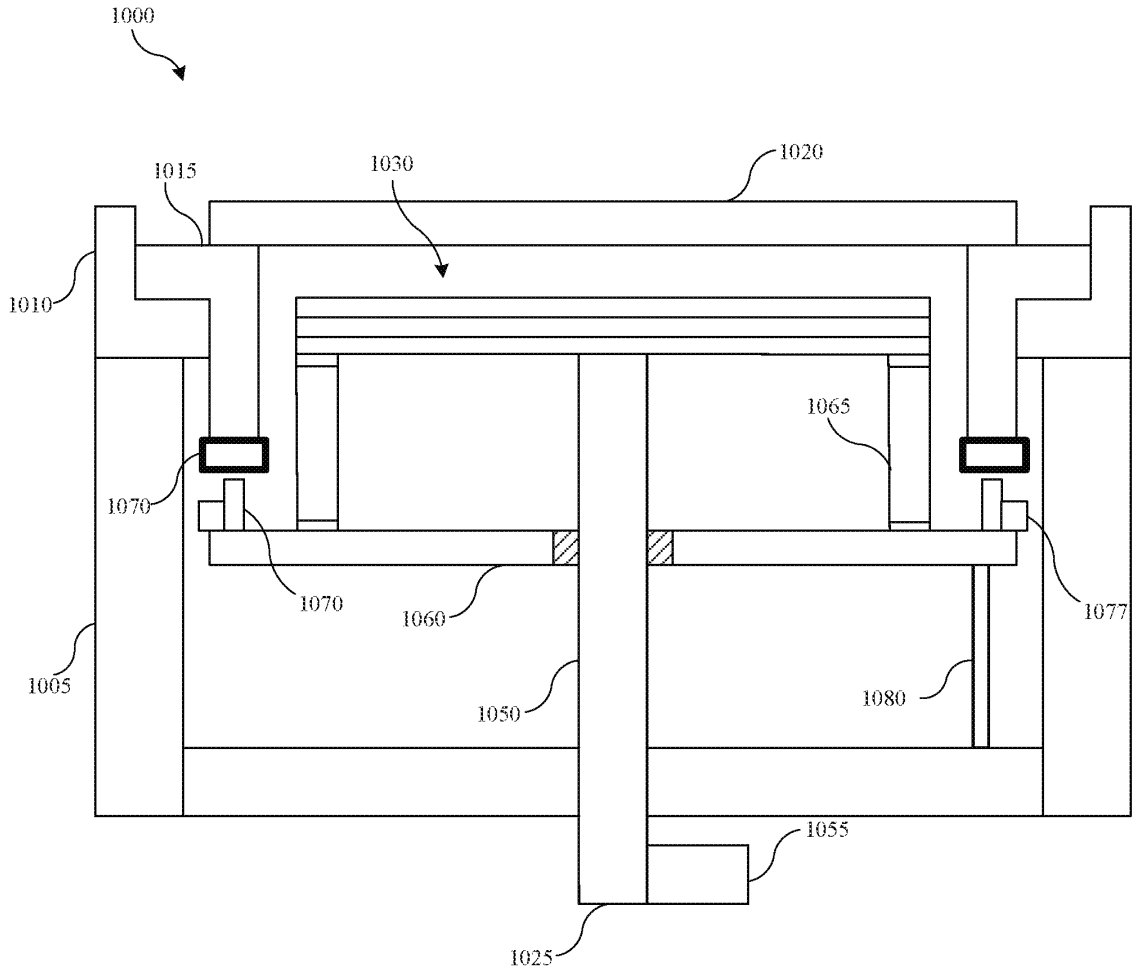
1000
1015
1030
1020
1010
1065
1070
1070
1060
1077
1005
1050
1080
1055
1025

FIG. 10

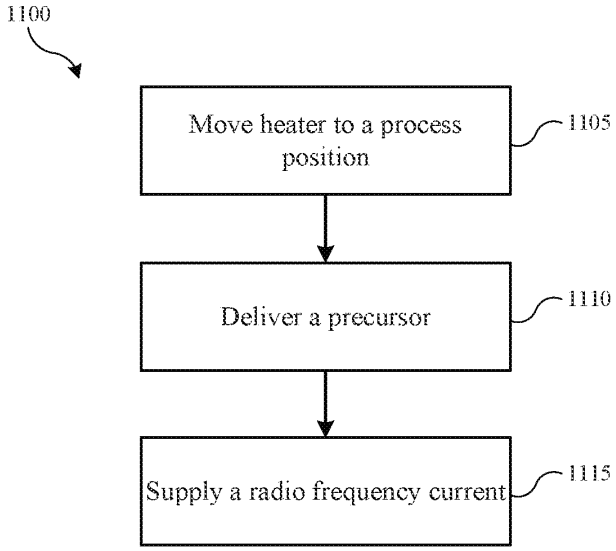
1100
Move heater to a process position
1105
Deliver a precursor
1110
Supply a radio frequency current
1115

FIG. 11