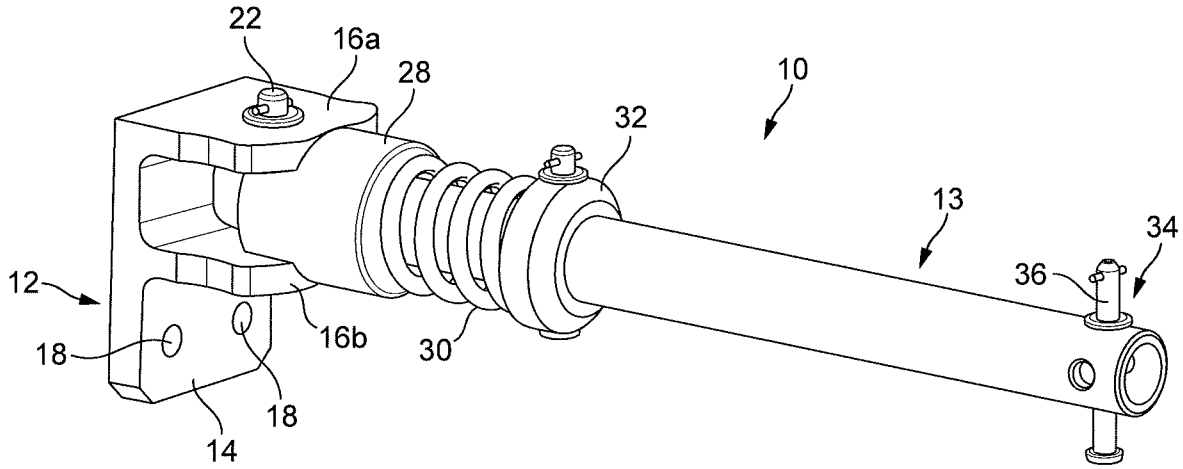
22
16a
28
10
32
13
34
36
12
18
16b
30
18
14

FIG. 1

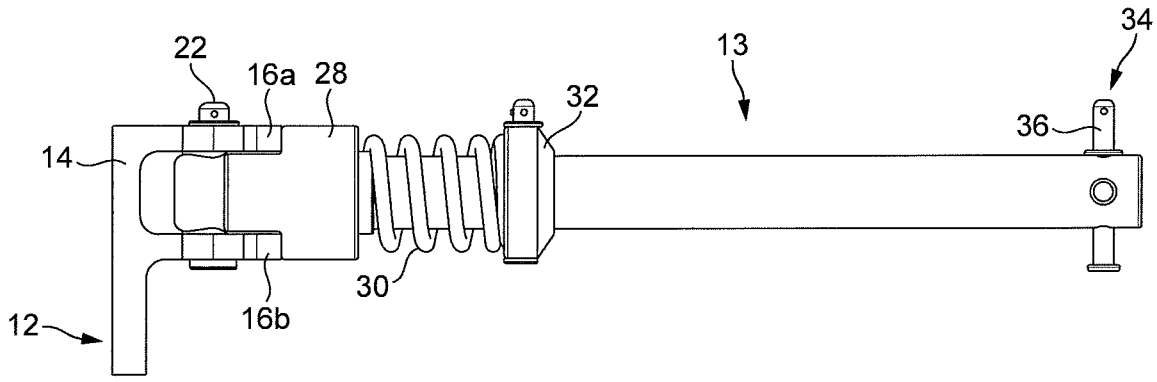
34
22
16a
28
13
32
36
14
30
12
16b

FIG. 2

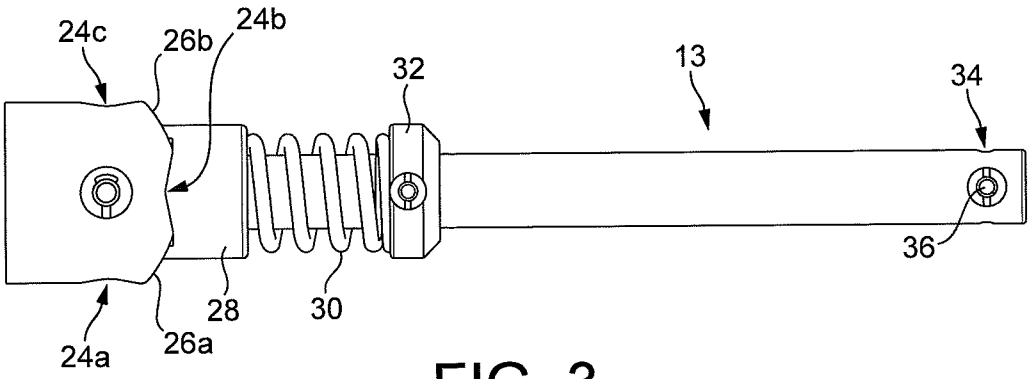
24c
26b
24b
32
13
34
36
24a
26a
28
30

FIG. 3

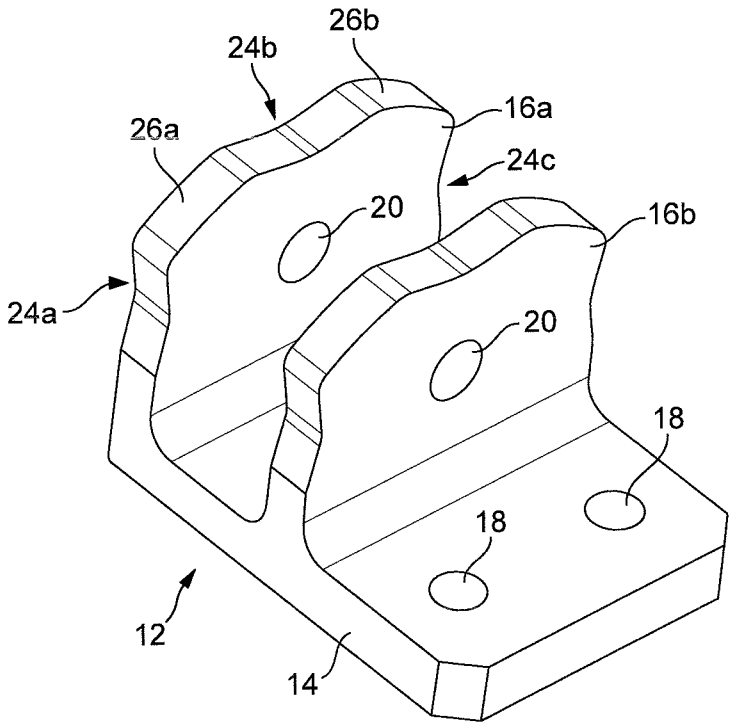
26b
24b
16a
26a
24c
20
16b
24a
20
18
18
12
14

FIG. 4

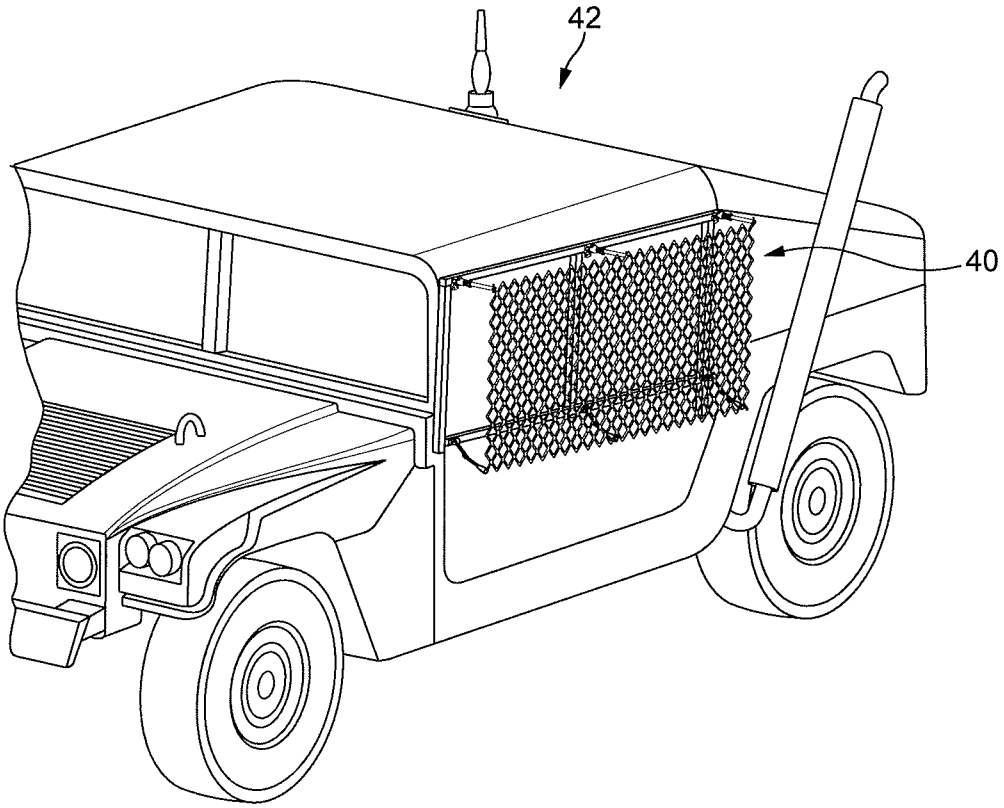

FIG. 5

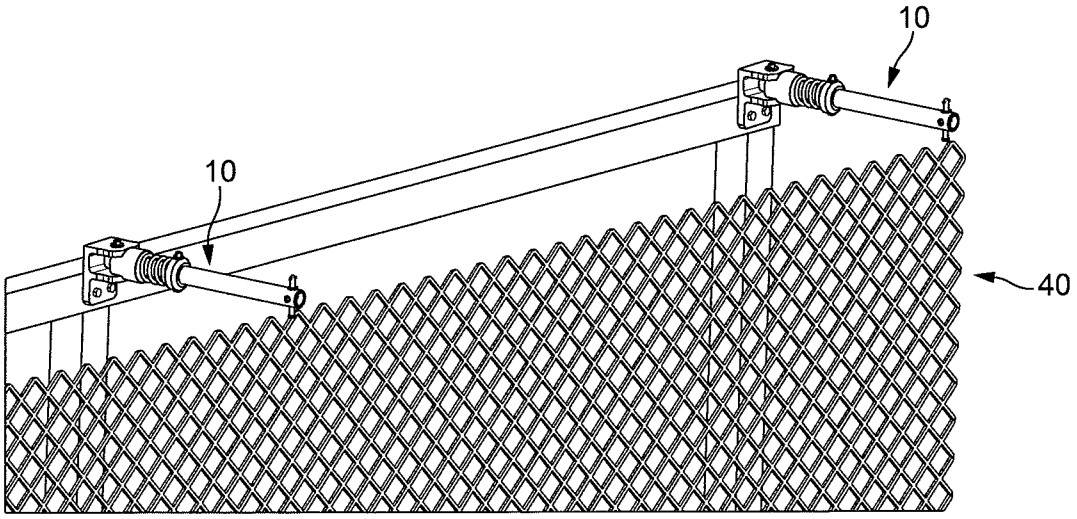

FIG. 6

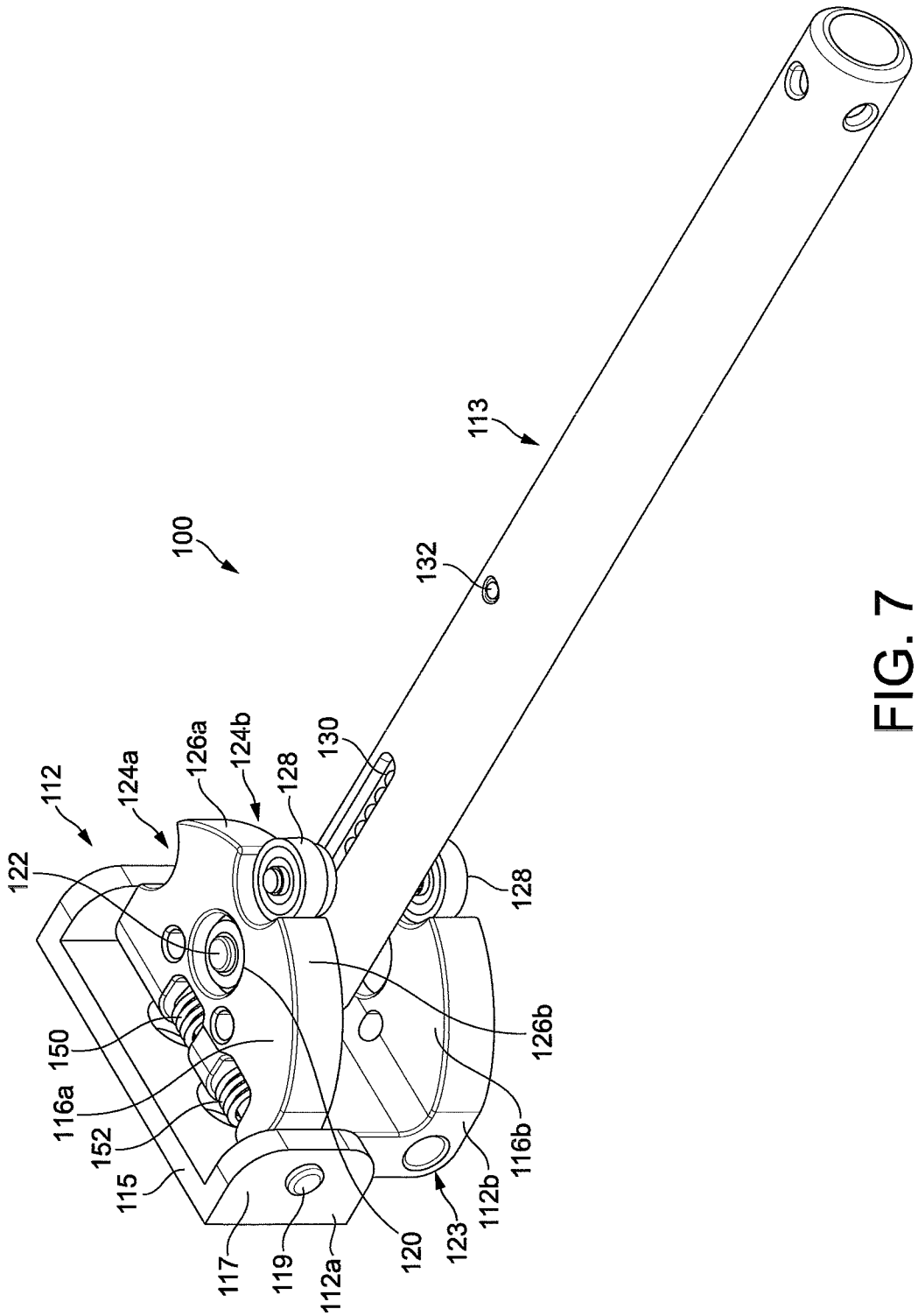
100
112
122
124a
126a
124b
128
130
132
113
150
116a
152
115
117
119
112a
120
123
112b
116b
126b
128

FIG. 7

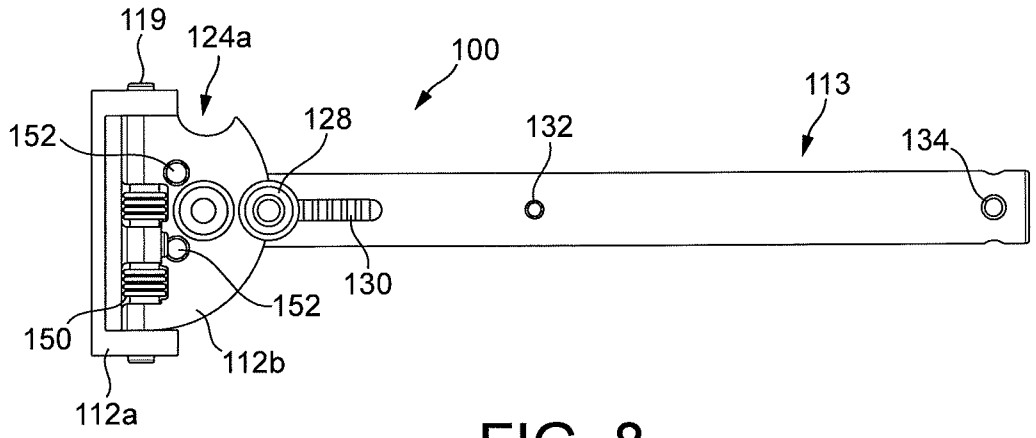

FIG. 8

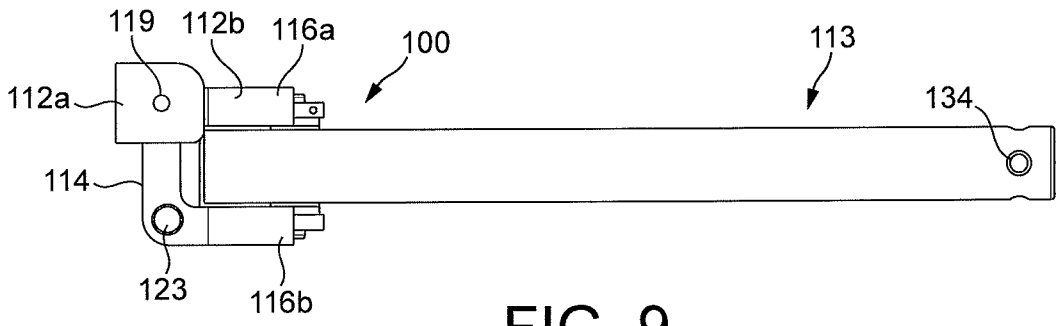

FIG. 9

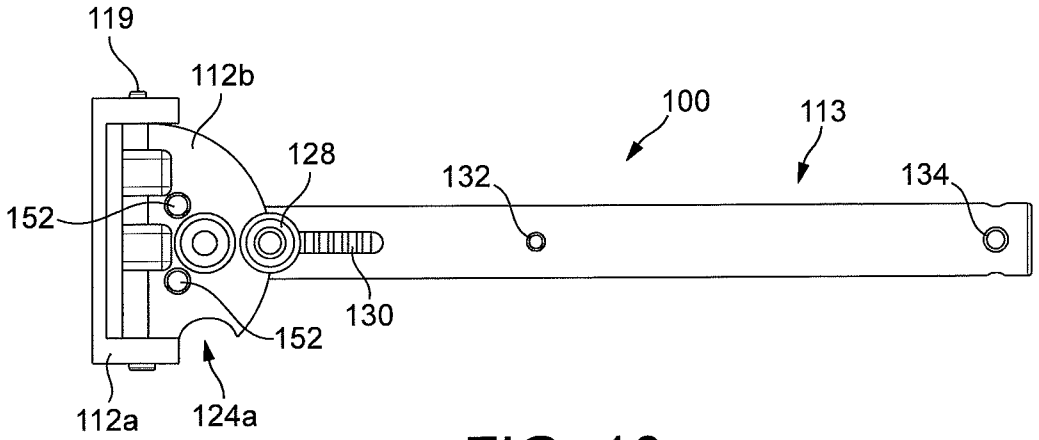

FIG. 10

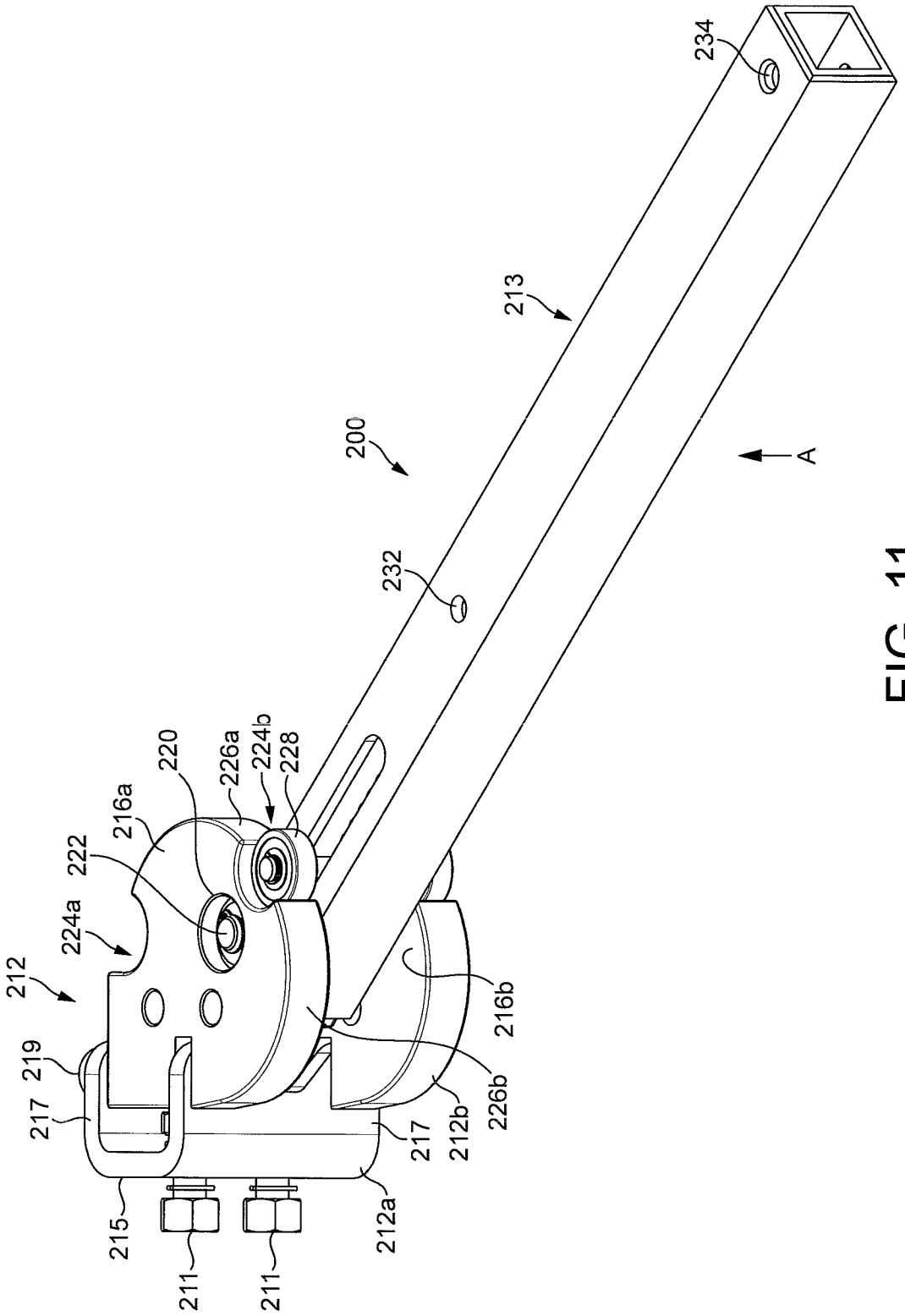
234
213
200
A
232
220
226a
224b
228
216a
222
224a
212
219
217
215
211
211
212a
217
212b
226b
216b

FIG. 11

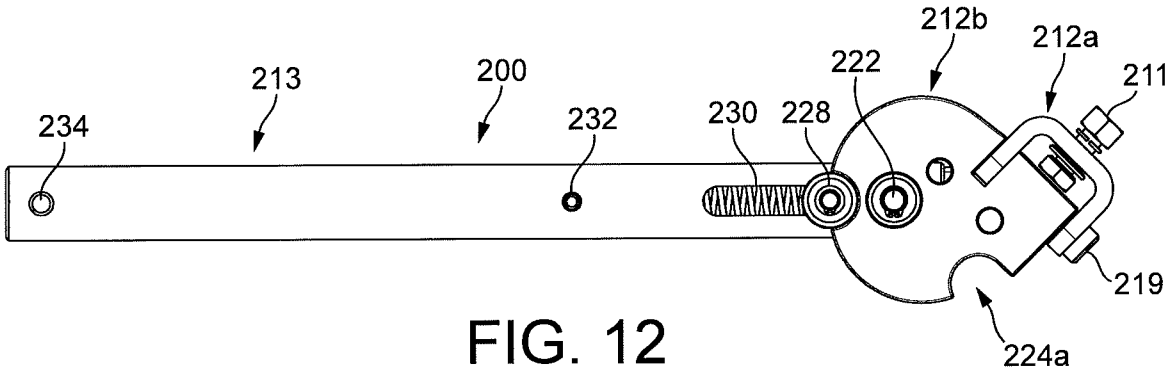

FIG. 12

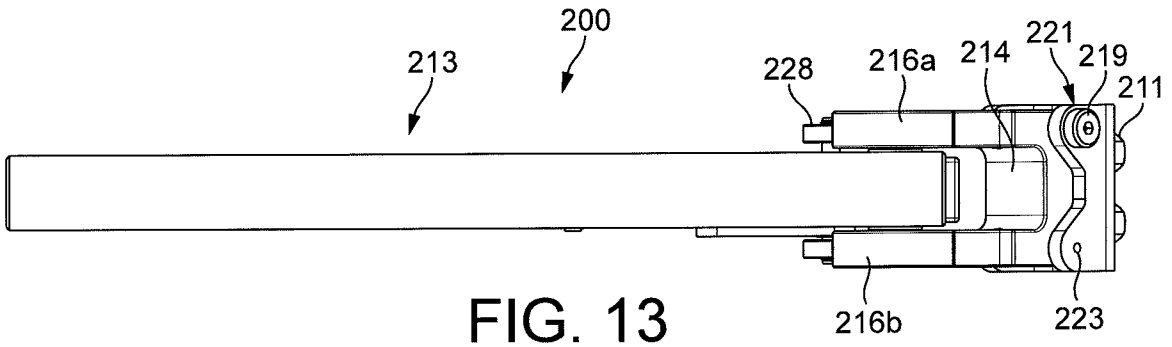

FIG. 13

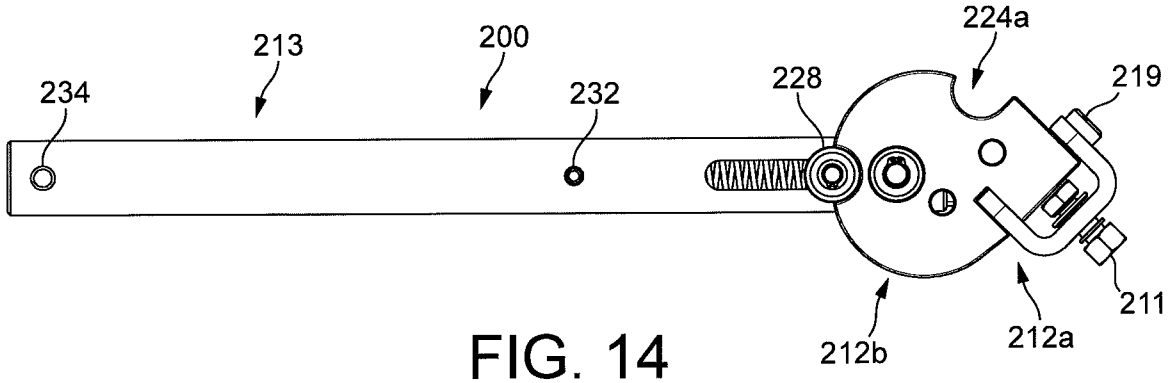

FIG. 14