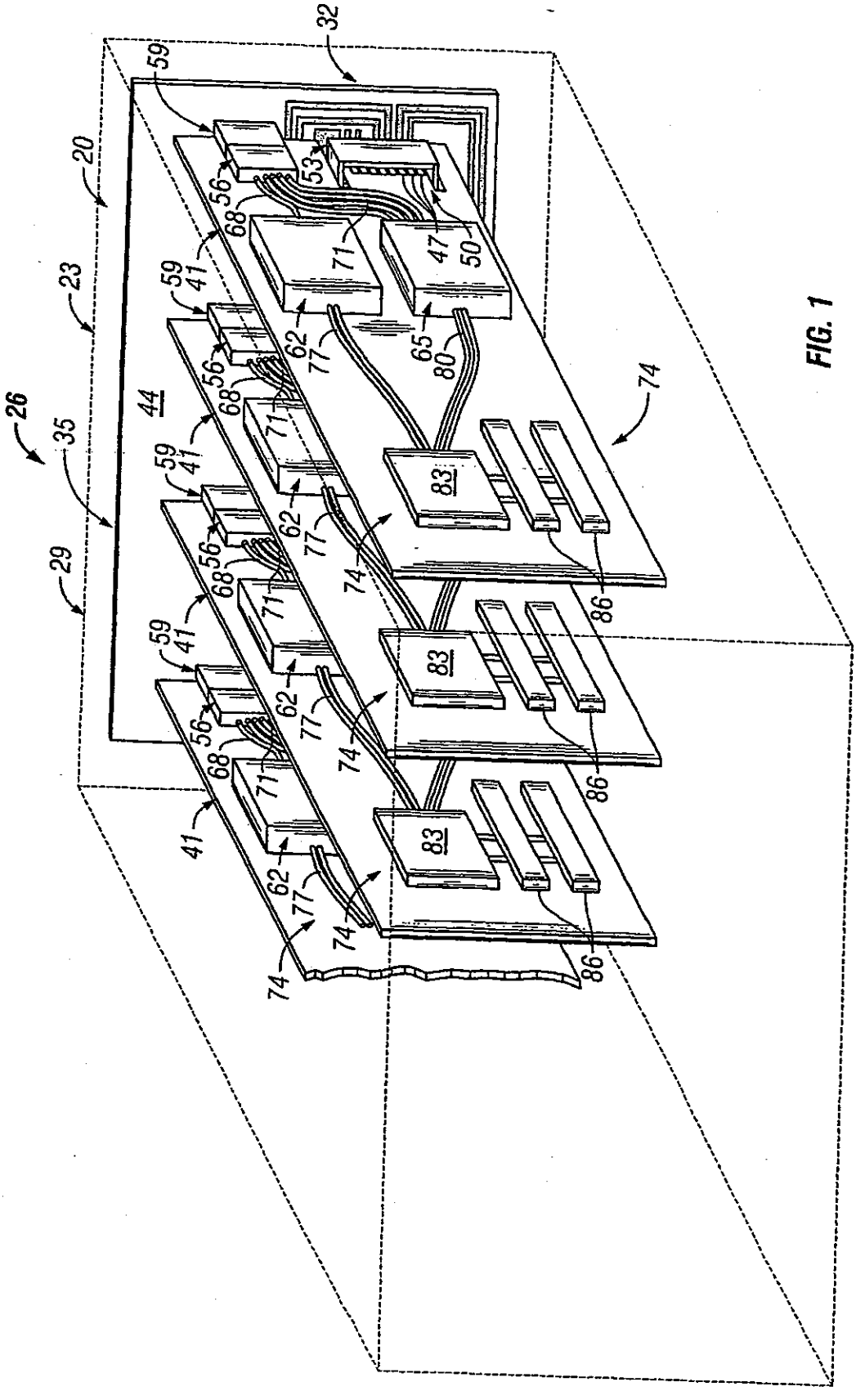

FIG. 1

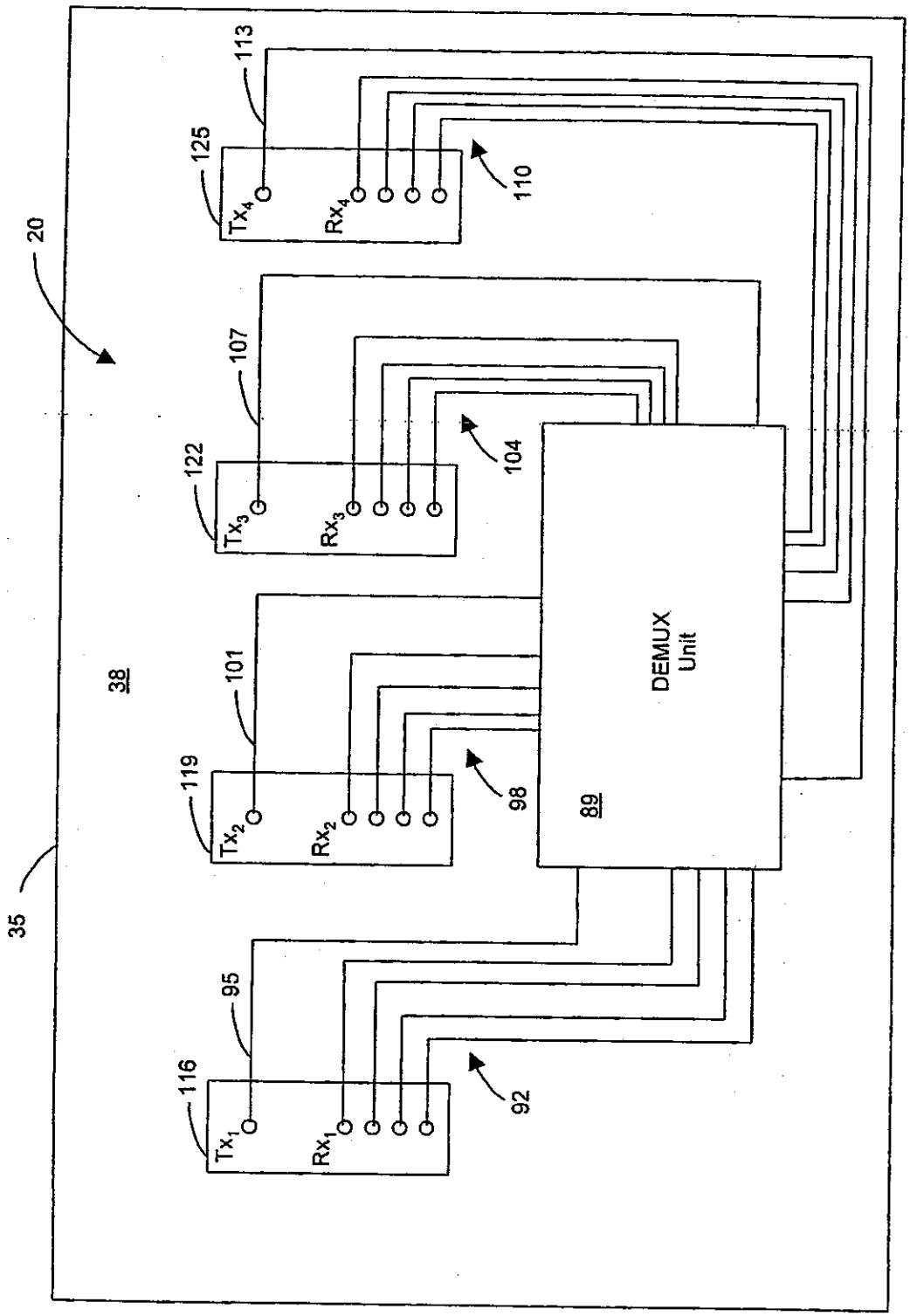
20
35
38
89
DEMUX Unit
113
125
Tx_4
Rx_4
110
107
122
Tx_3
Rx_3
104
101
119
Tx_2
Rx_2
98
95
116
Tx_1
Rx_1
92

FIG. 2

FIG. 3

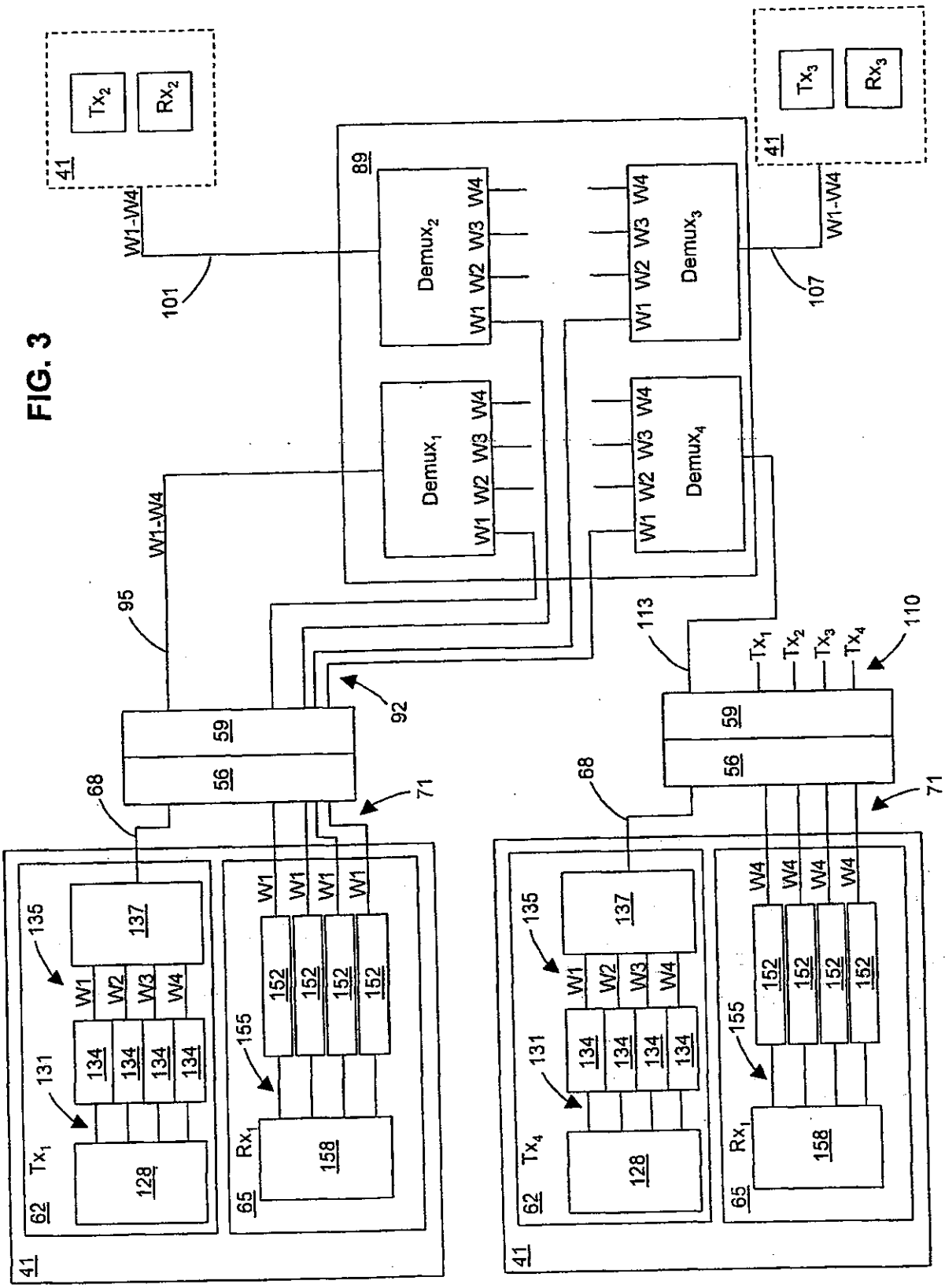
41
Tx2
Rx2
W1-W4
101
89
Demux2
Demux1
Demux3
Demux4
W1 W2 W3 W4
107
Tx3
Rx3
95
92
113
110
Tx1
Tx2
Tx3
Tx4
59
56
68
71
135
137
131
134
128
62
Tx1
155
152
158
65
Rx1
Tx4
Rx1

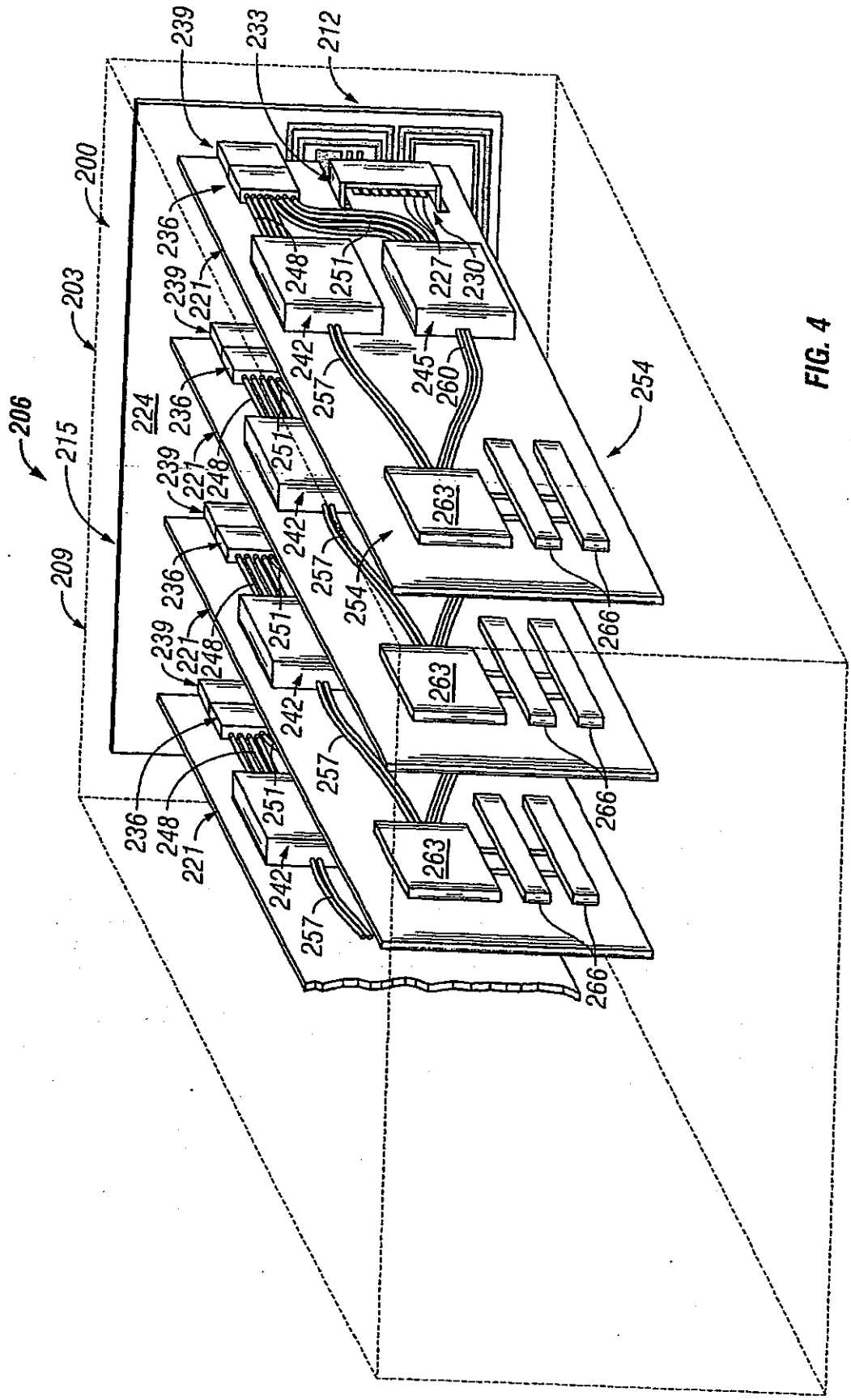
206
215
209
200
203
224
239
233
212
236
221
248
251
242
257
227
230
245
260
254
263
266

FIG. 4

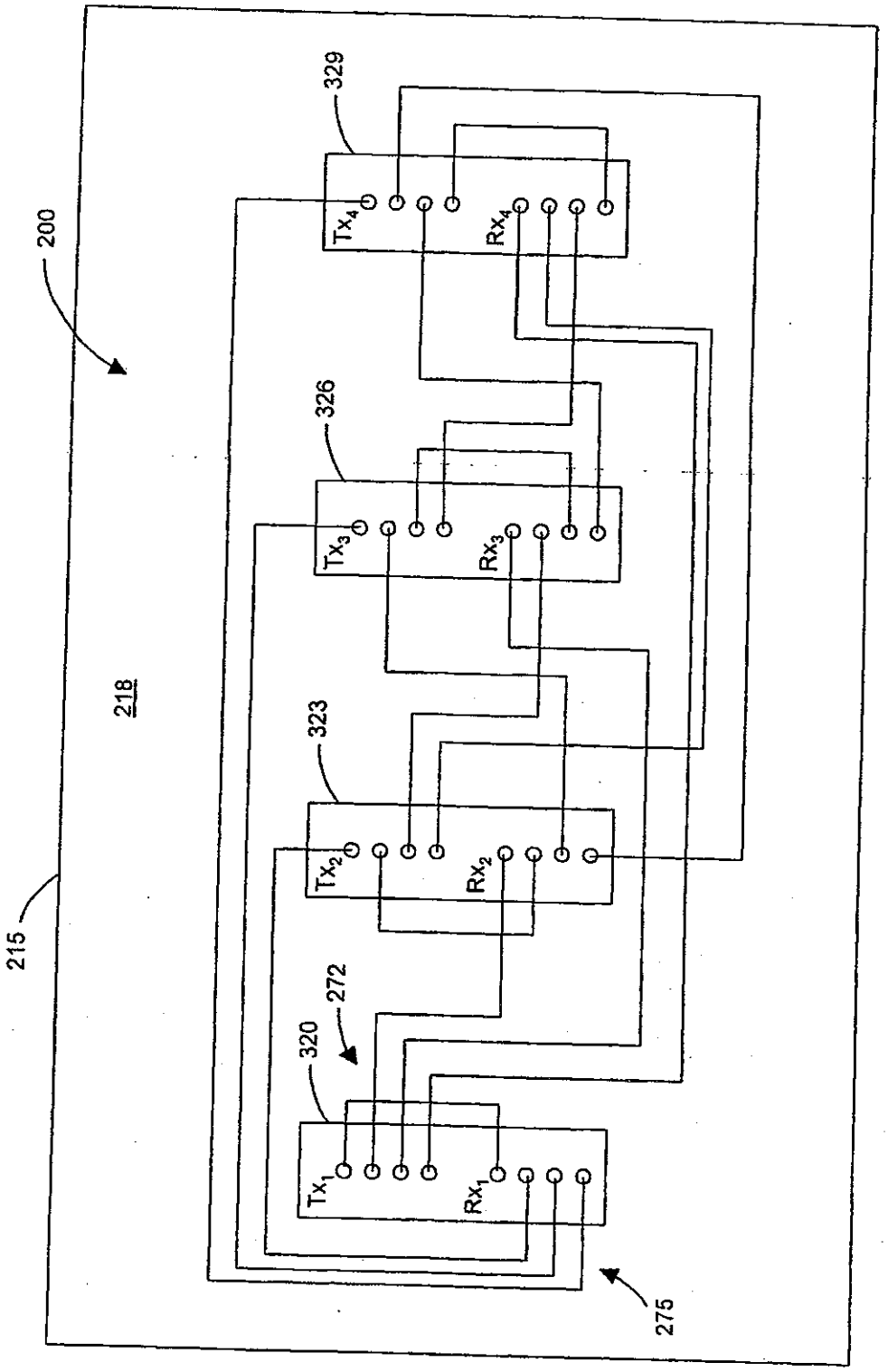
200
215
218
329
326
323
320
272
275
Tx_4
Rx_4
Tx_3
Rx_3
Tx_2
Rx_2
Tx_1
Rx_1

FIG. 5

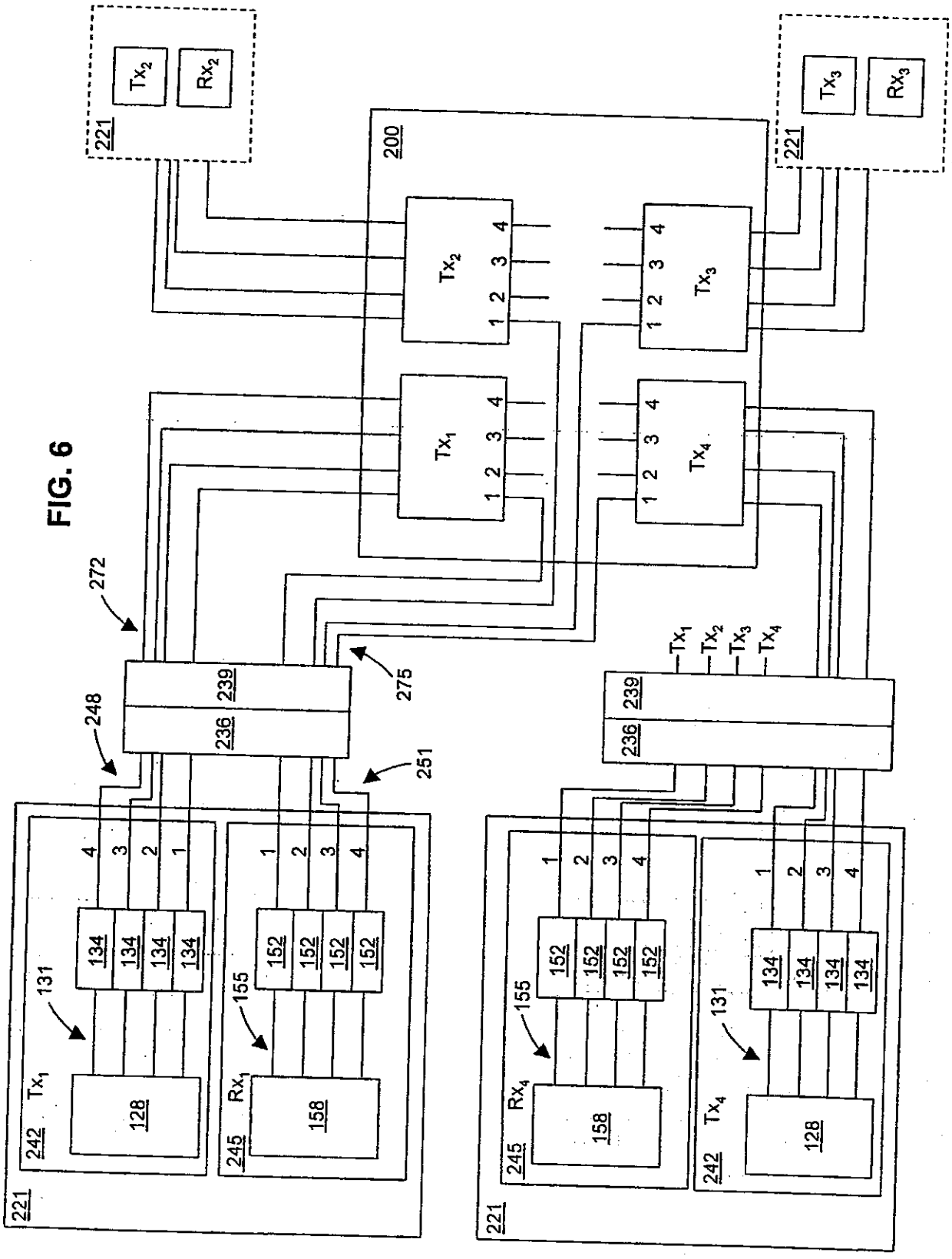
FIG. 6
200
221
Tx2
Rx2
Tx3
Rx3
Tx1
Tx4
272
275
248
251
239
236
242
245
131
155
128
158
134
152