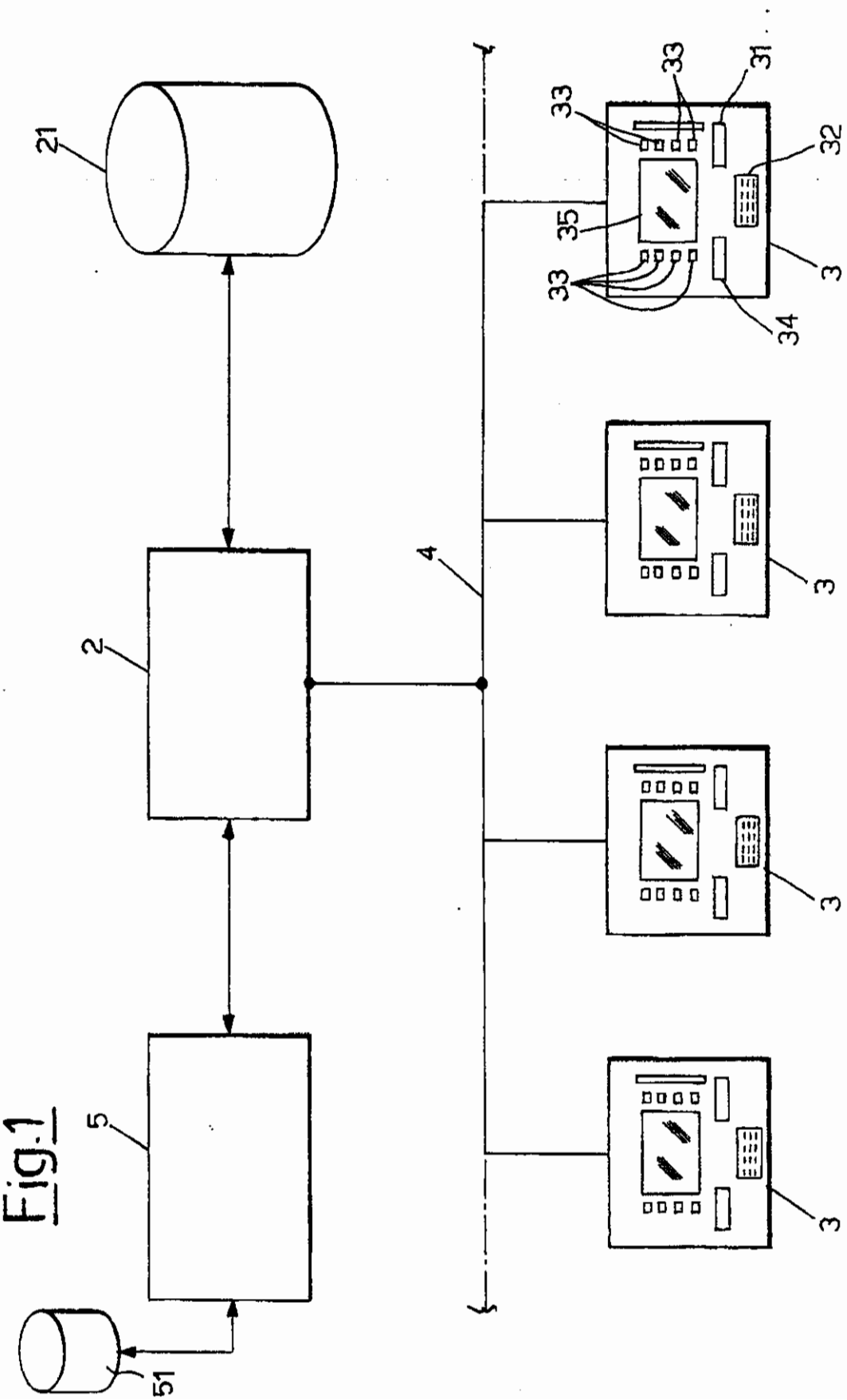

Fig.1

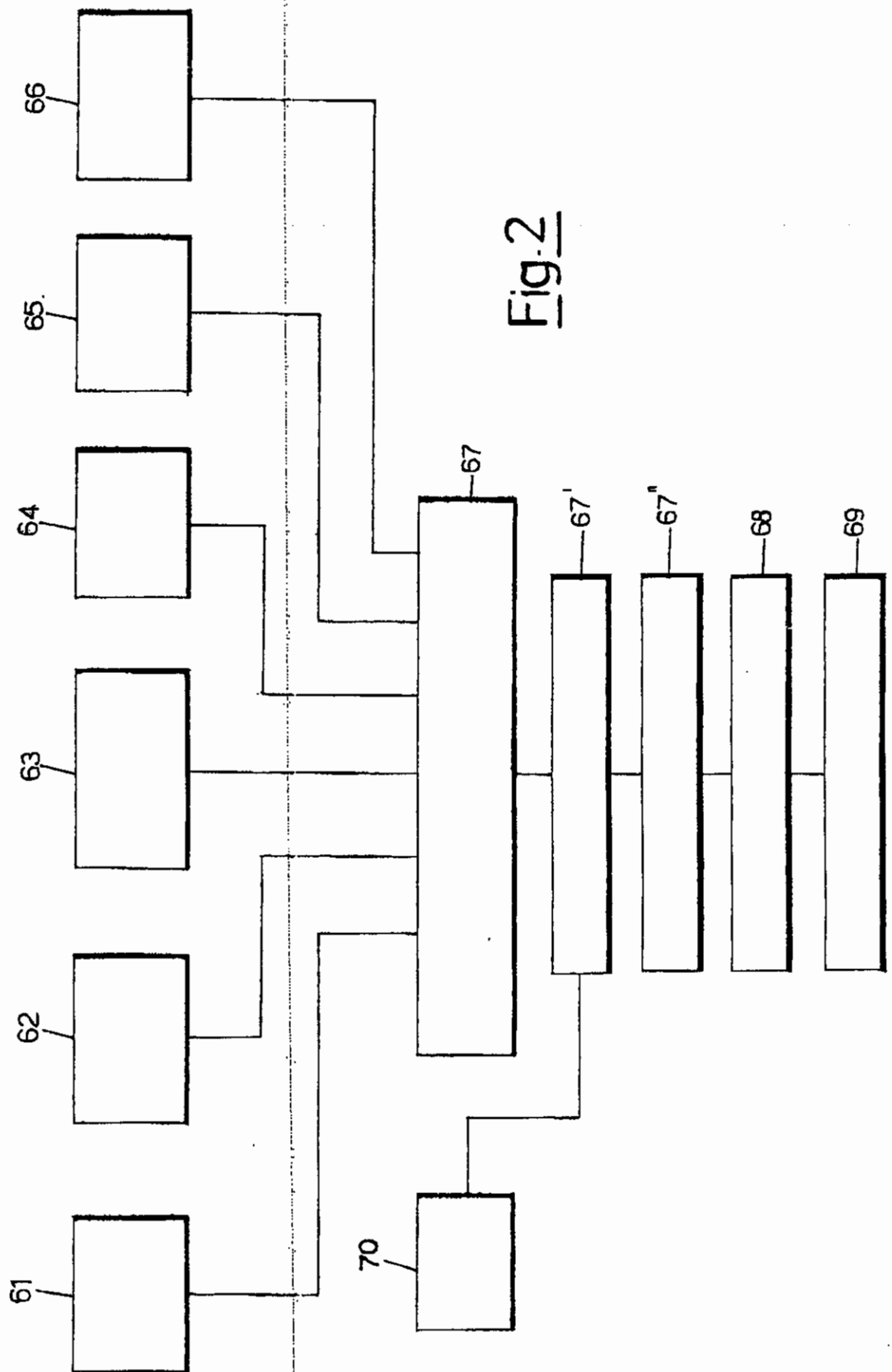

Fig.2

Fig.3

