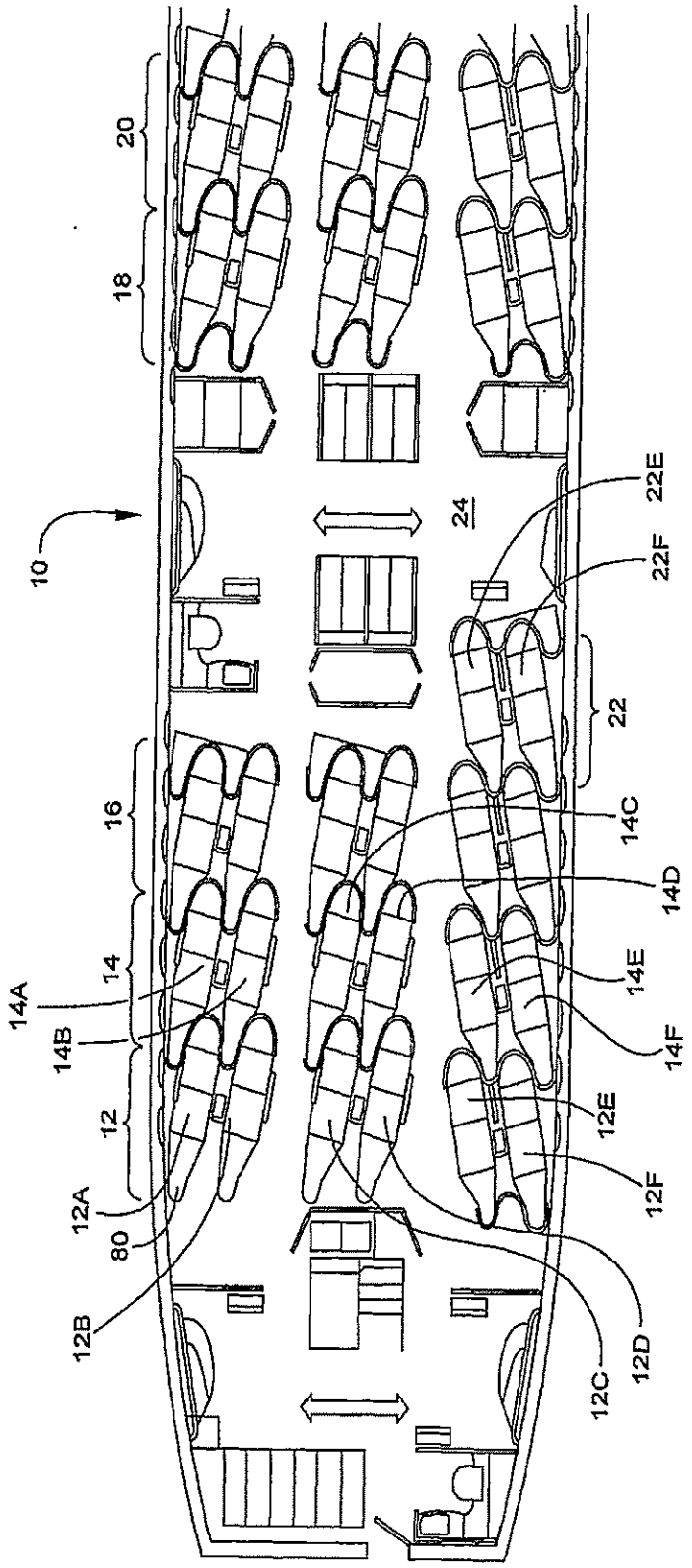
10
20
18
16
14
12
24
22
22E
22F
14A
14B
14C
14D
14E
14F
12A
12B
12C
12D
12E
12F
80

Fig. 1

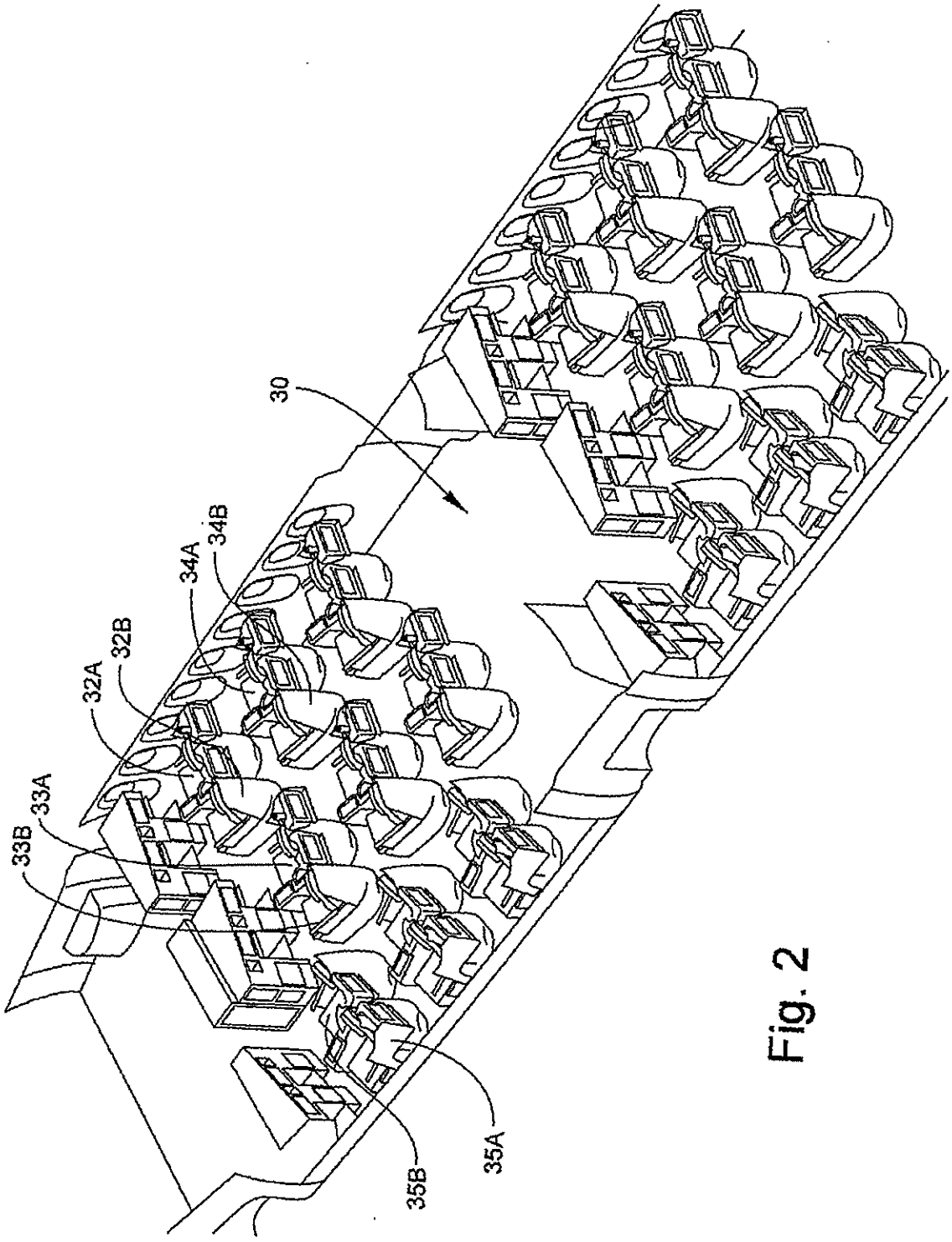

Fig. 2

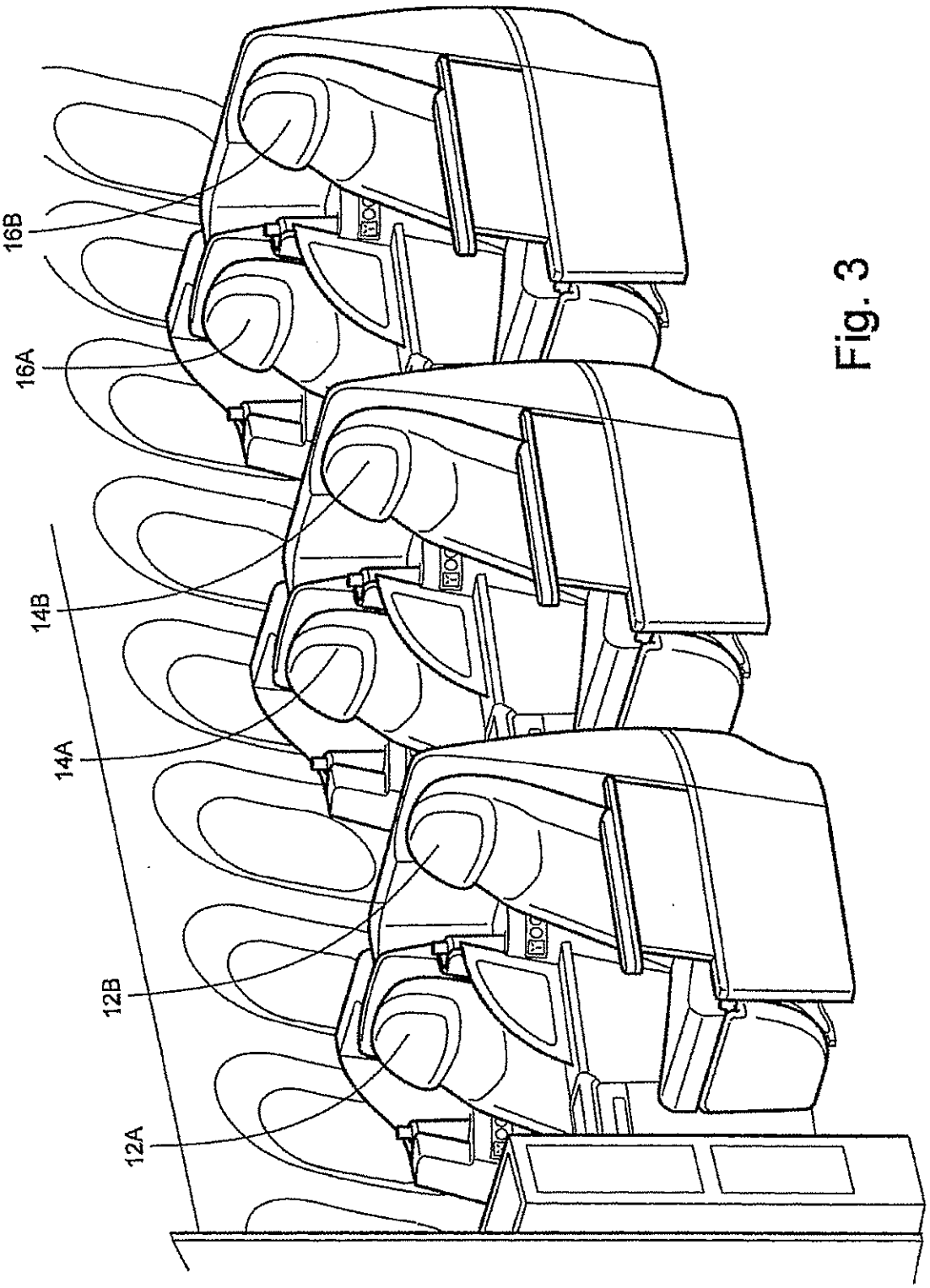

Fig. 3

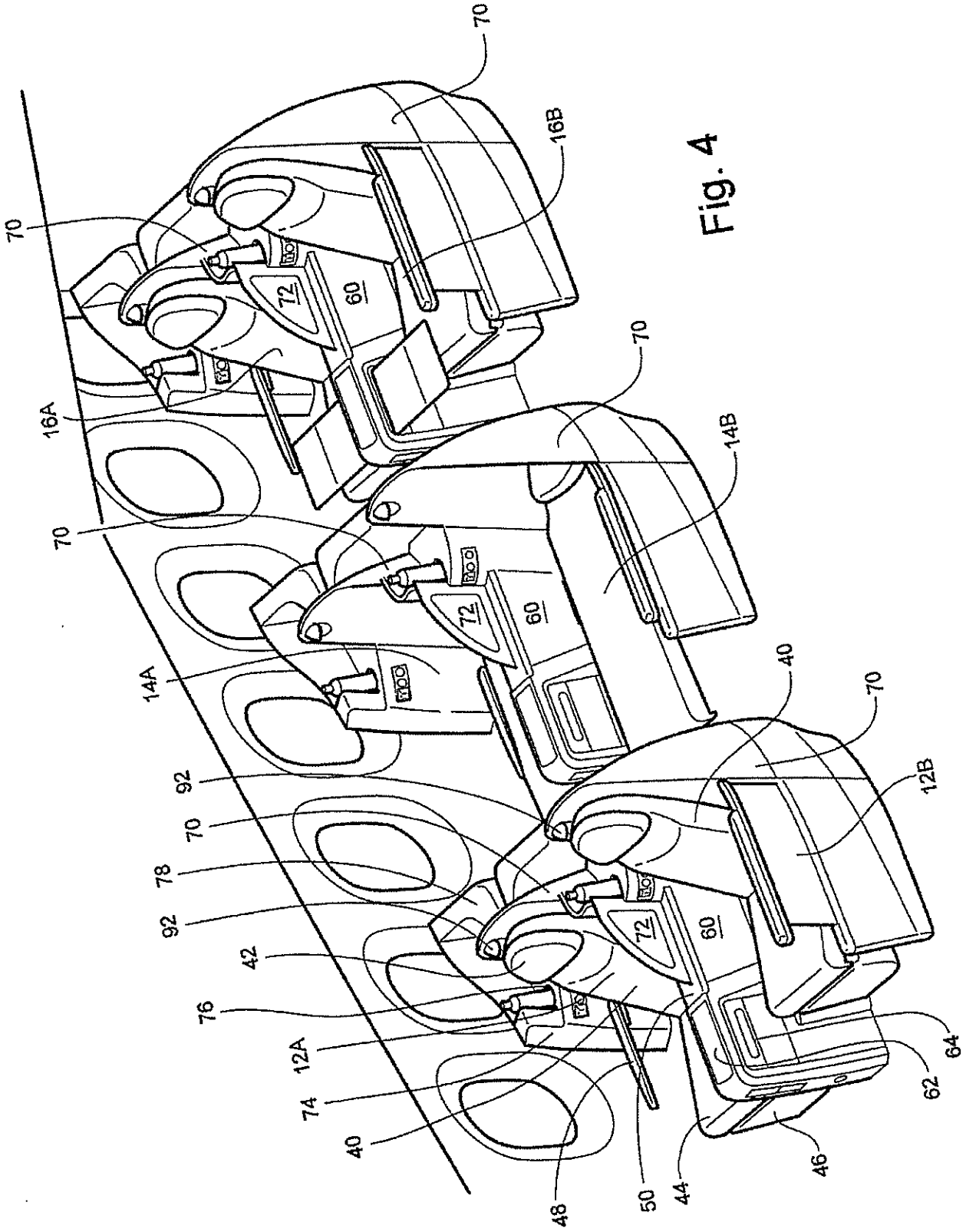
70
16B
70
72
60
16A
70
14B
70
72
60
14A
40
70
92
12B
70
78
92
72
60
42
76
12A
74
40
48
50
44
46
62
64

Fig. 4

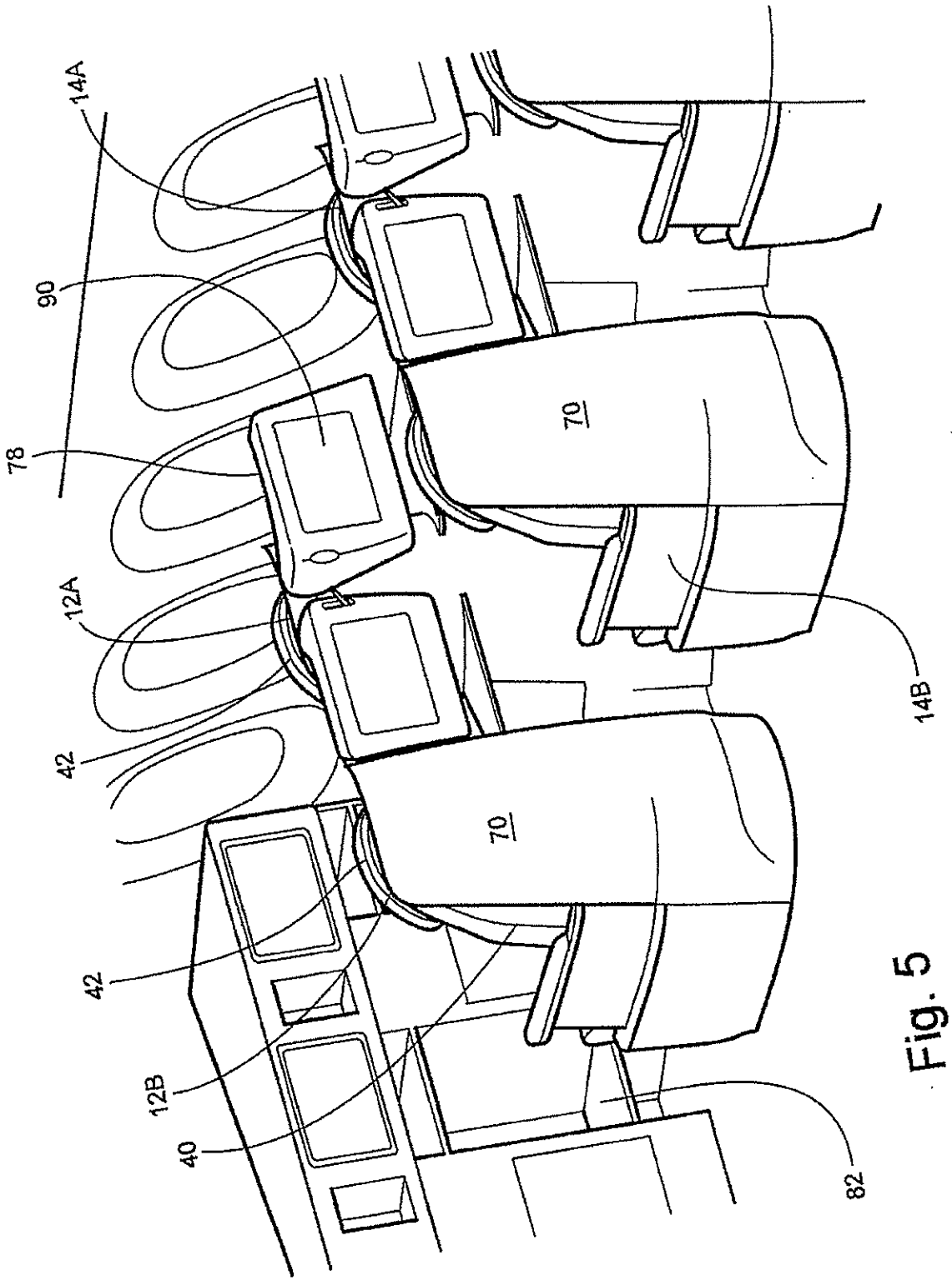

Fig. 5

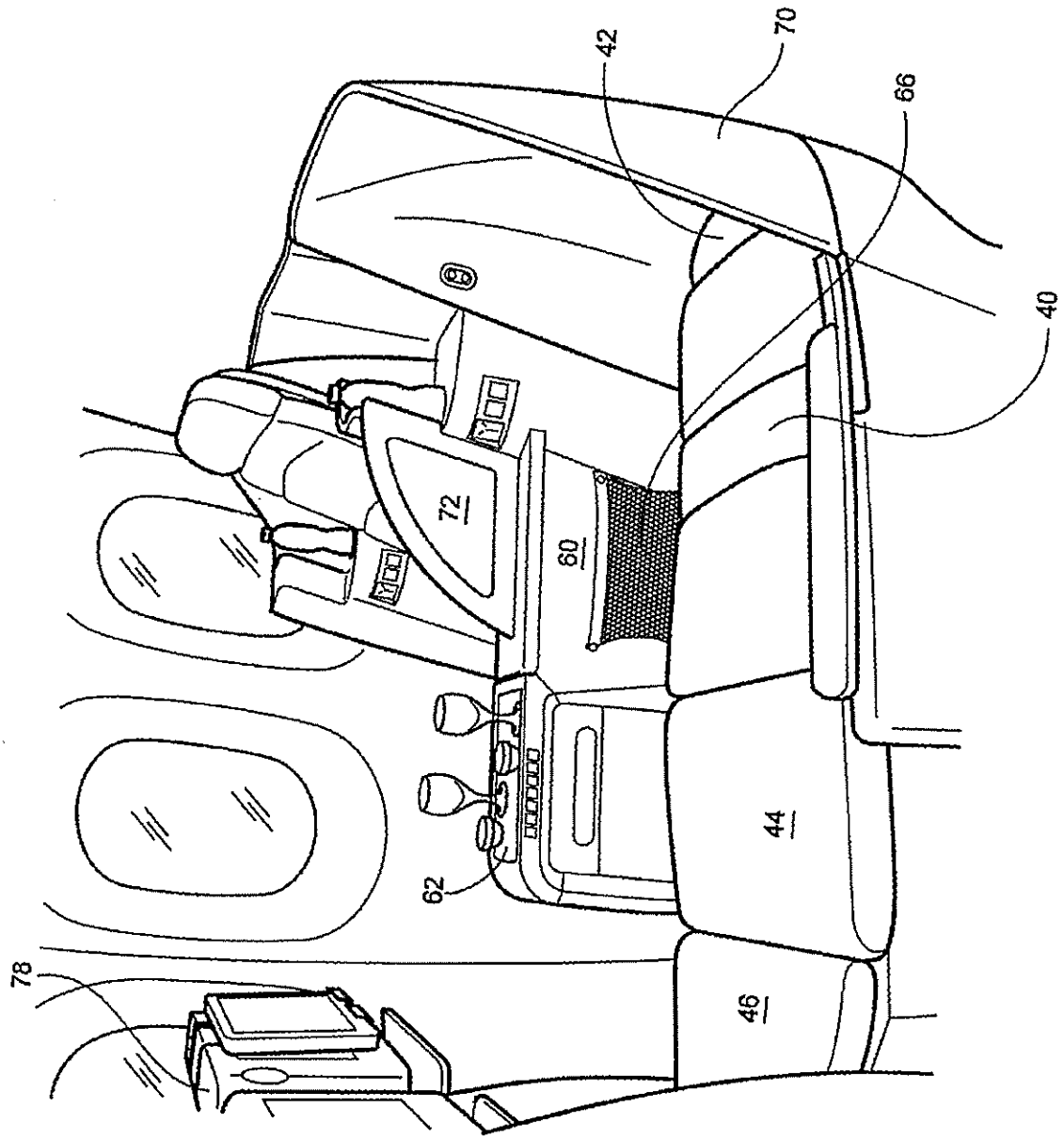

Fig. 6

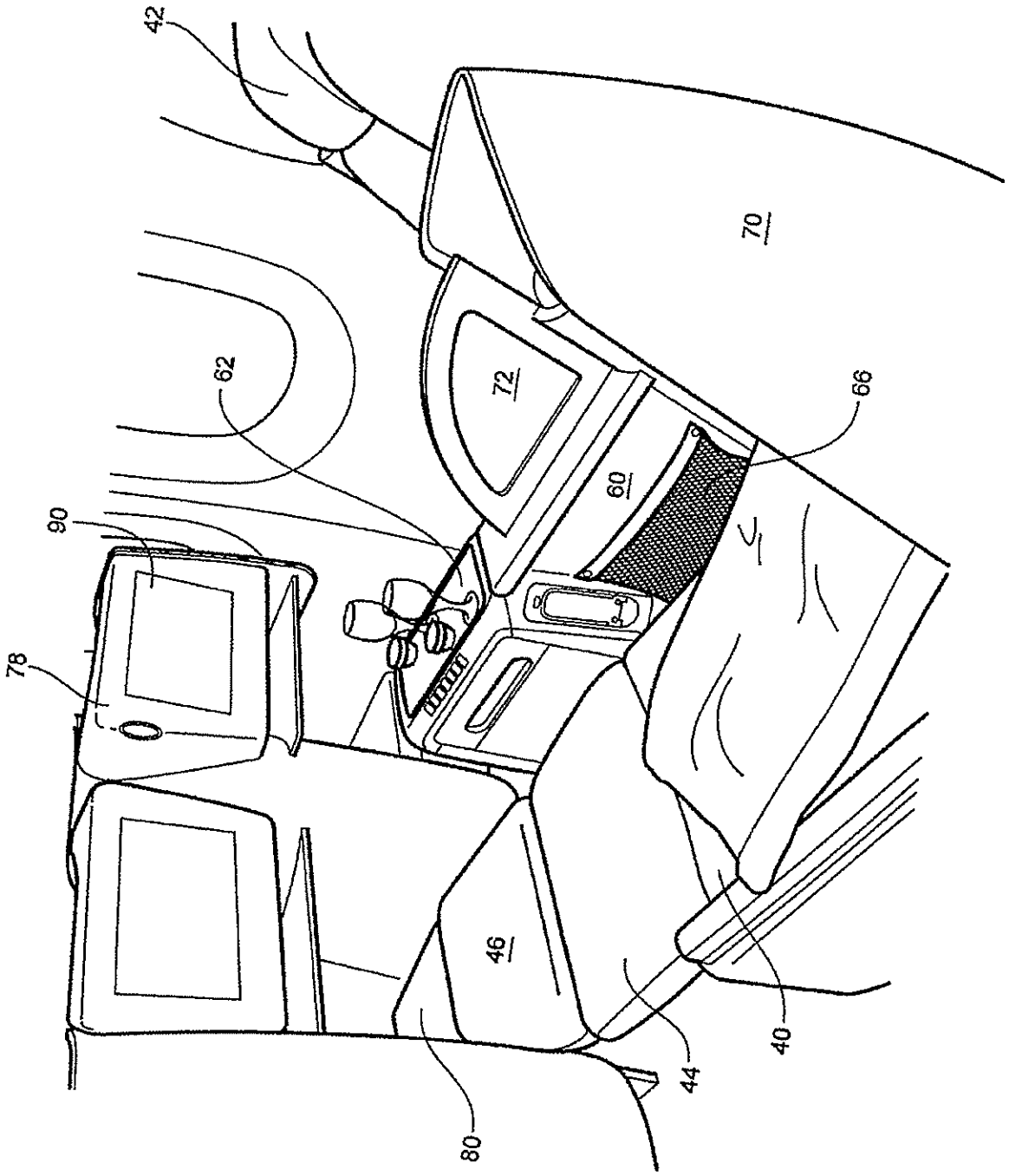

Fig. 7

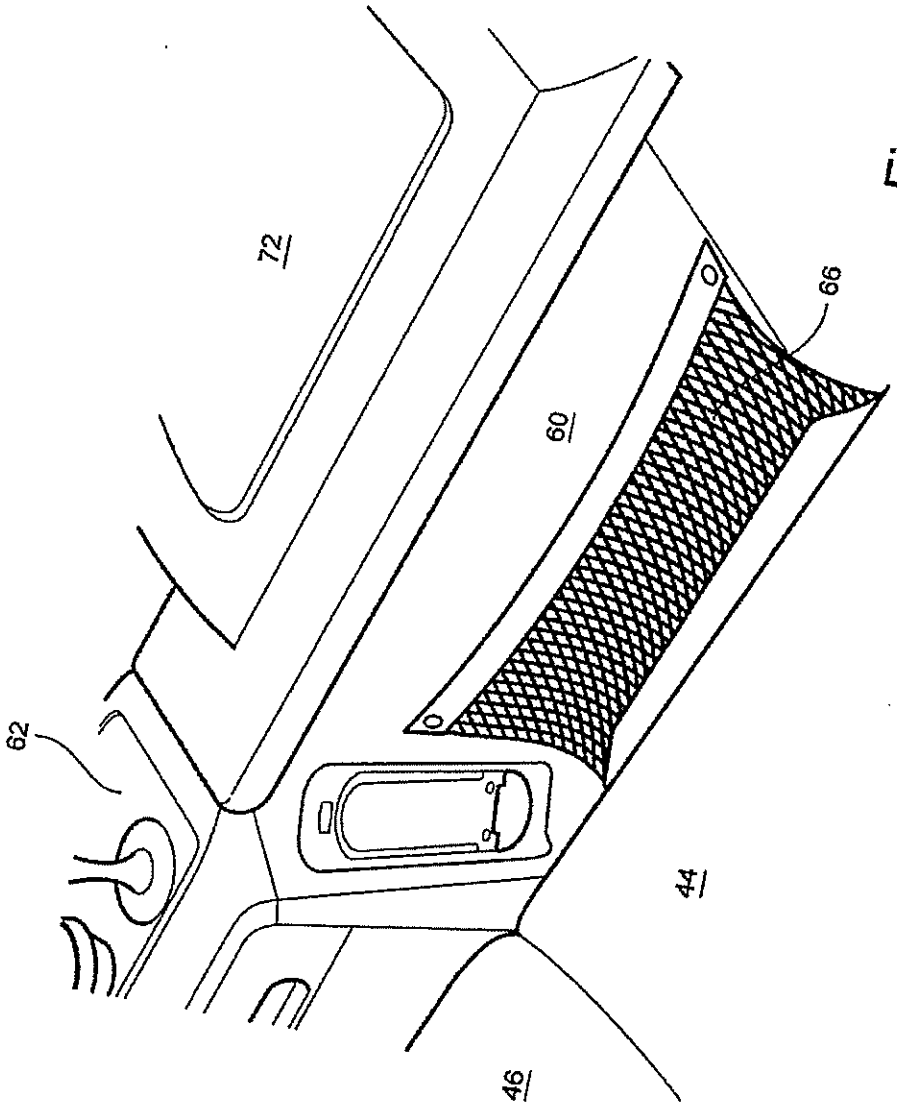

Fig. 8

Fig. 9

