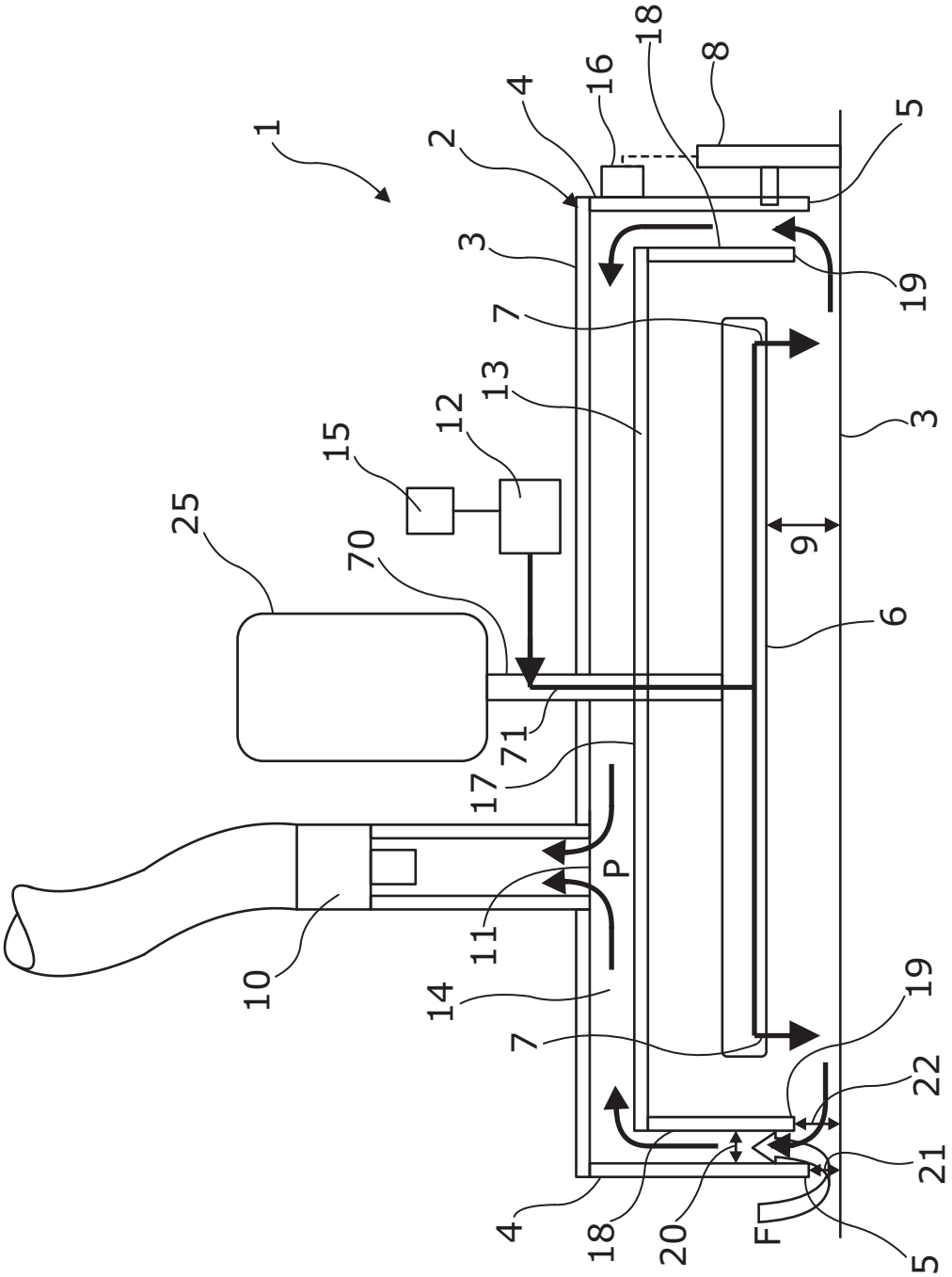
1
2
4
16
18
8
5
3
19
7
13
12
15
3
25
70
9
6
71
17
P
11
10
14
19
7
22
21
4
18
20
F
5

Fig. 1

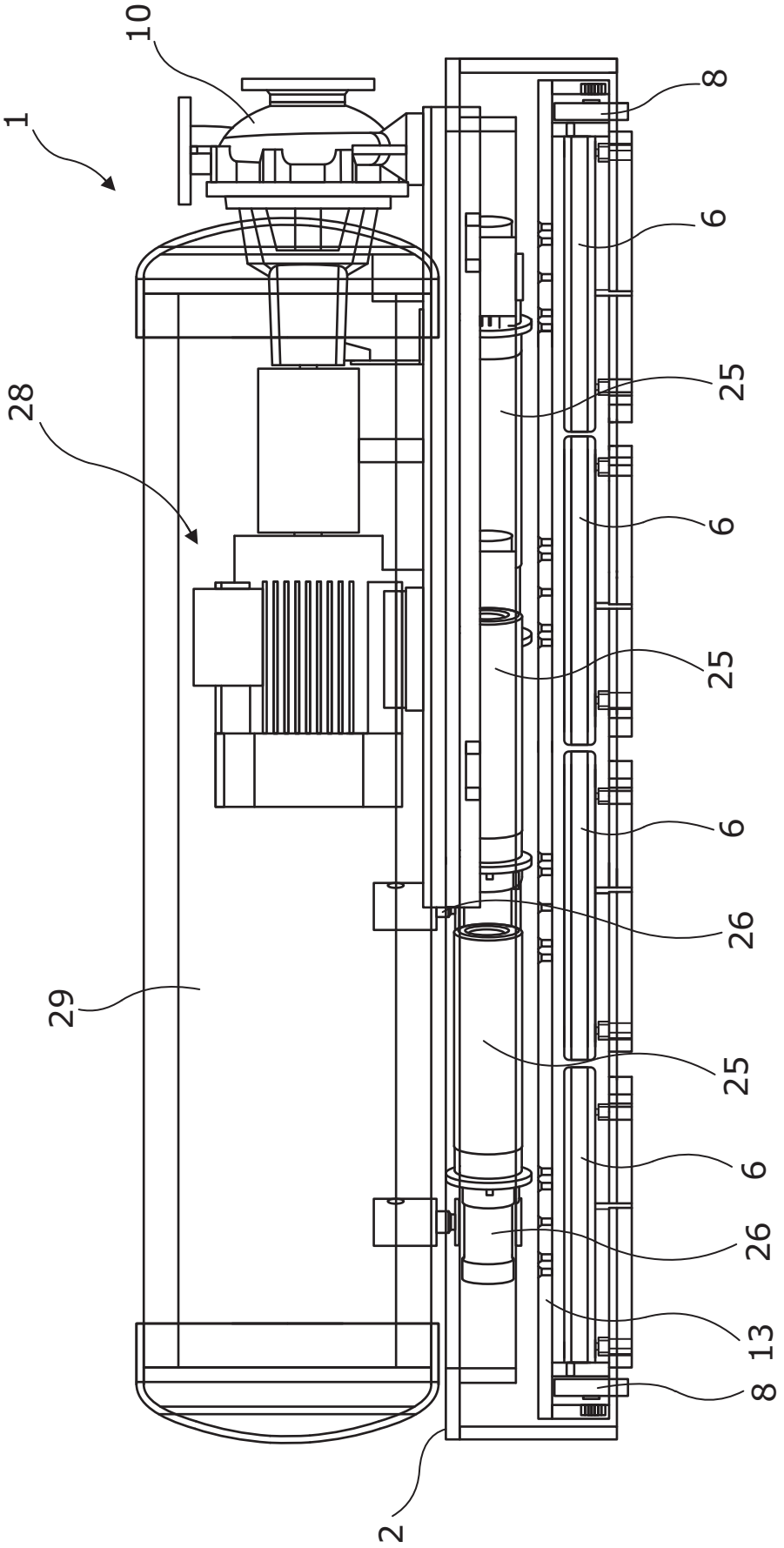

Fig. 2

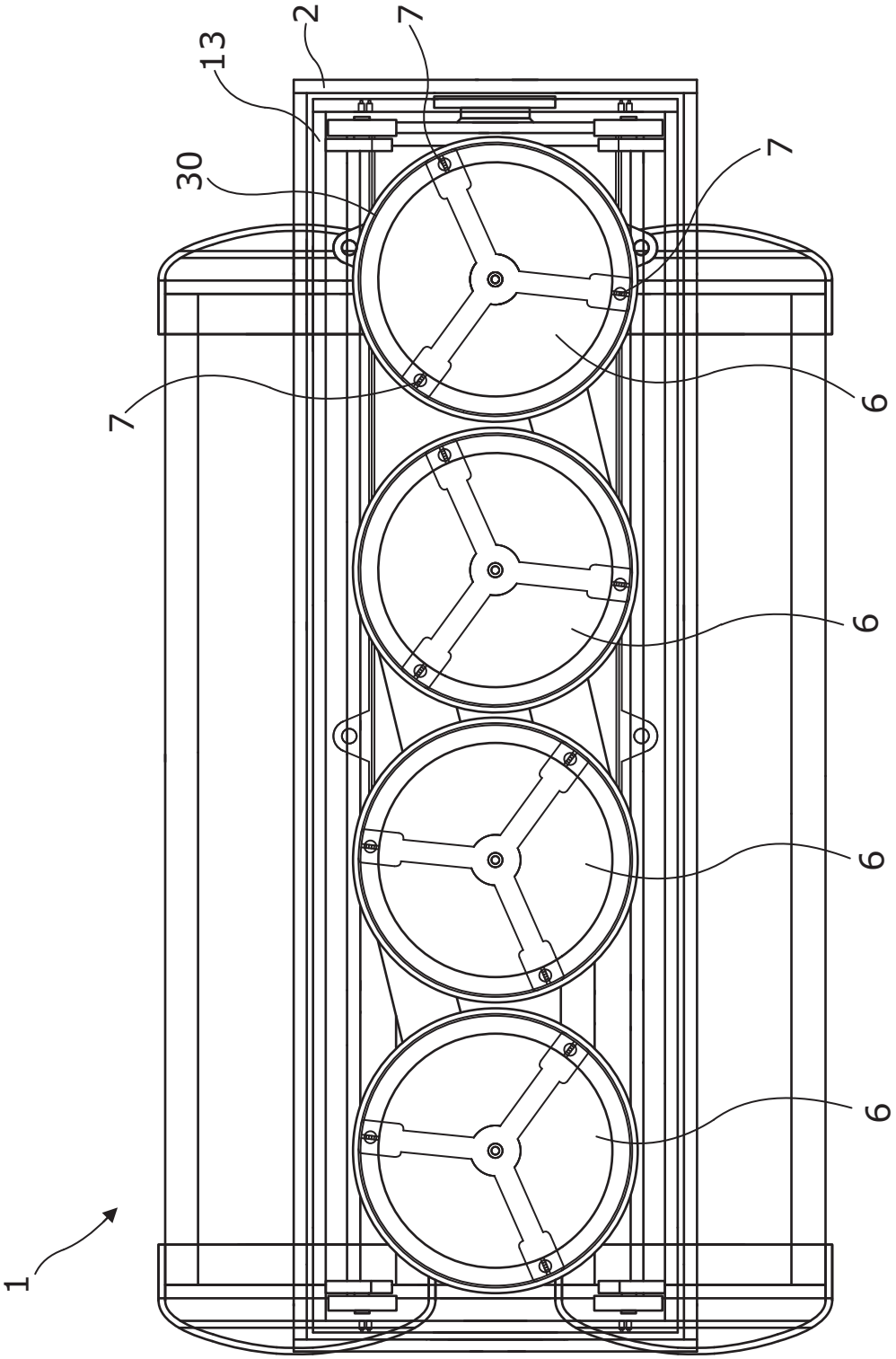

Fig. 3

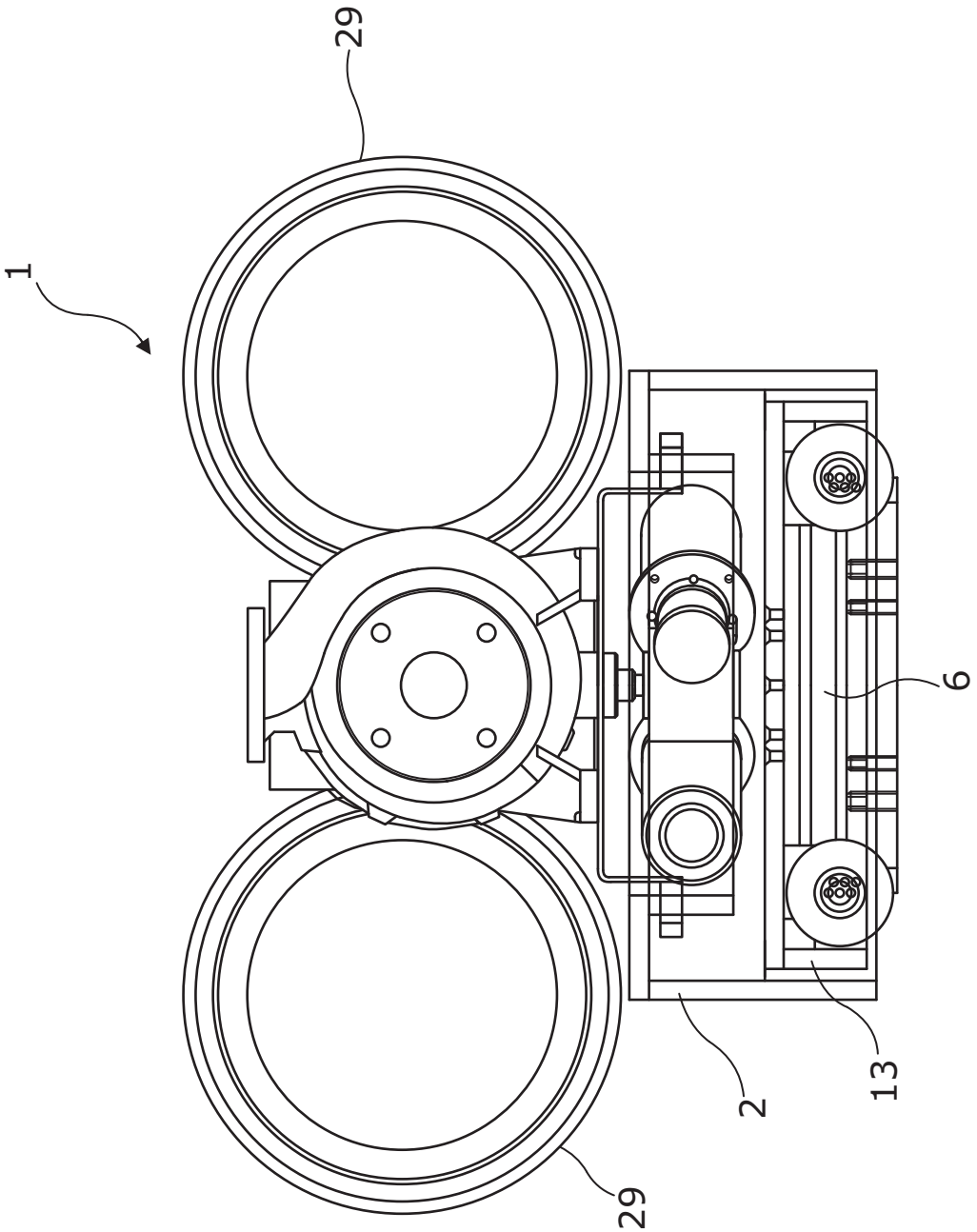

Fig. 4

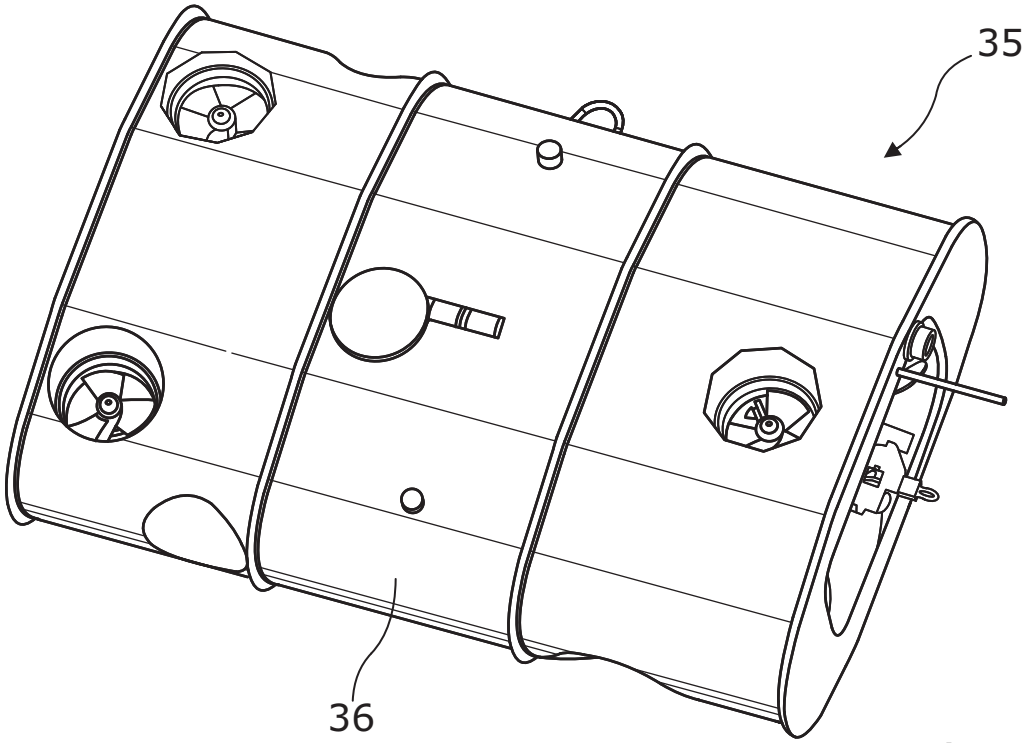

Fig. 5

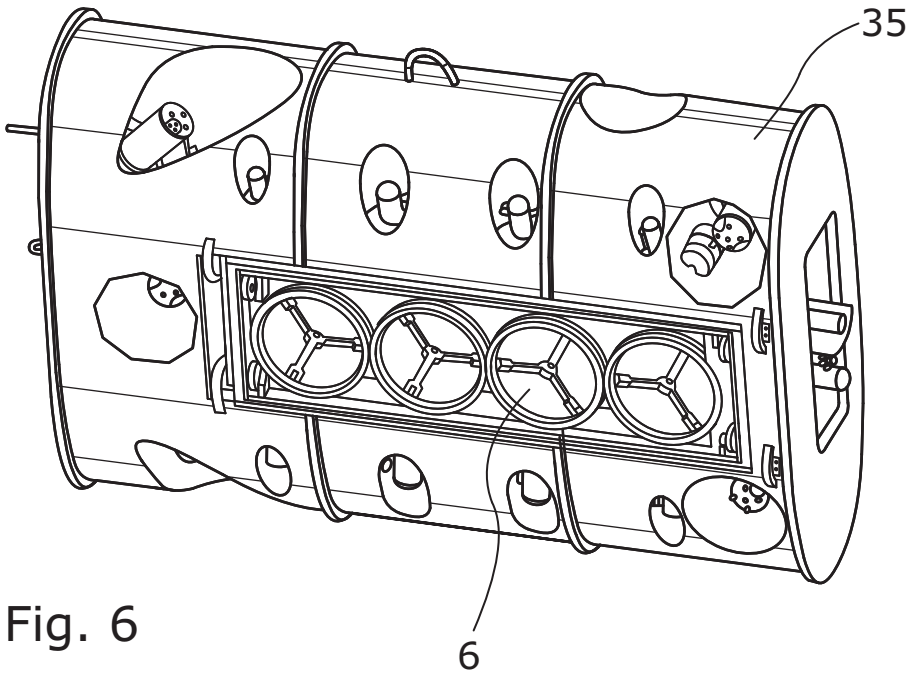

Fig. 6

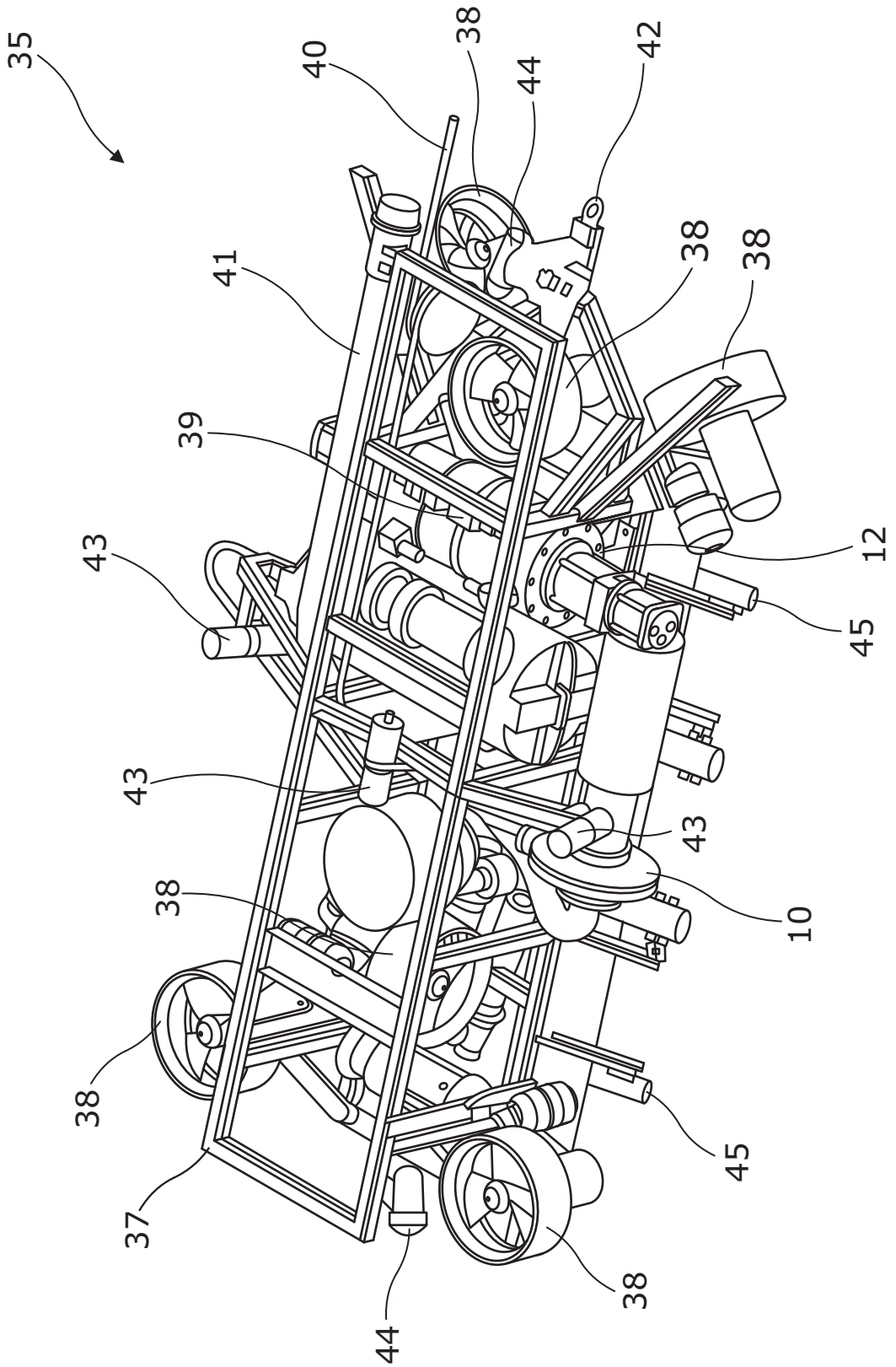

Fig. 7

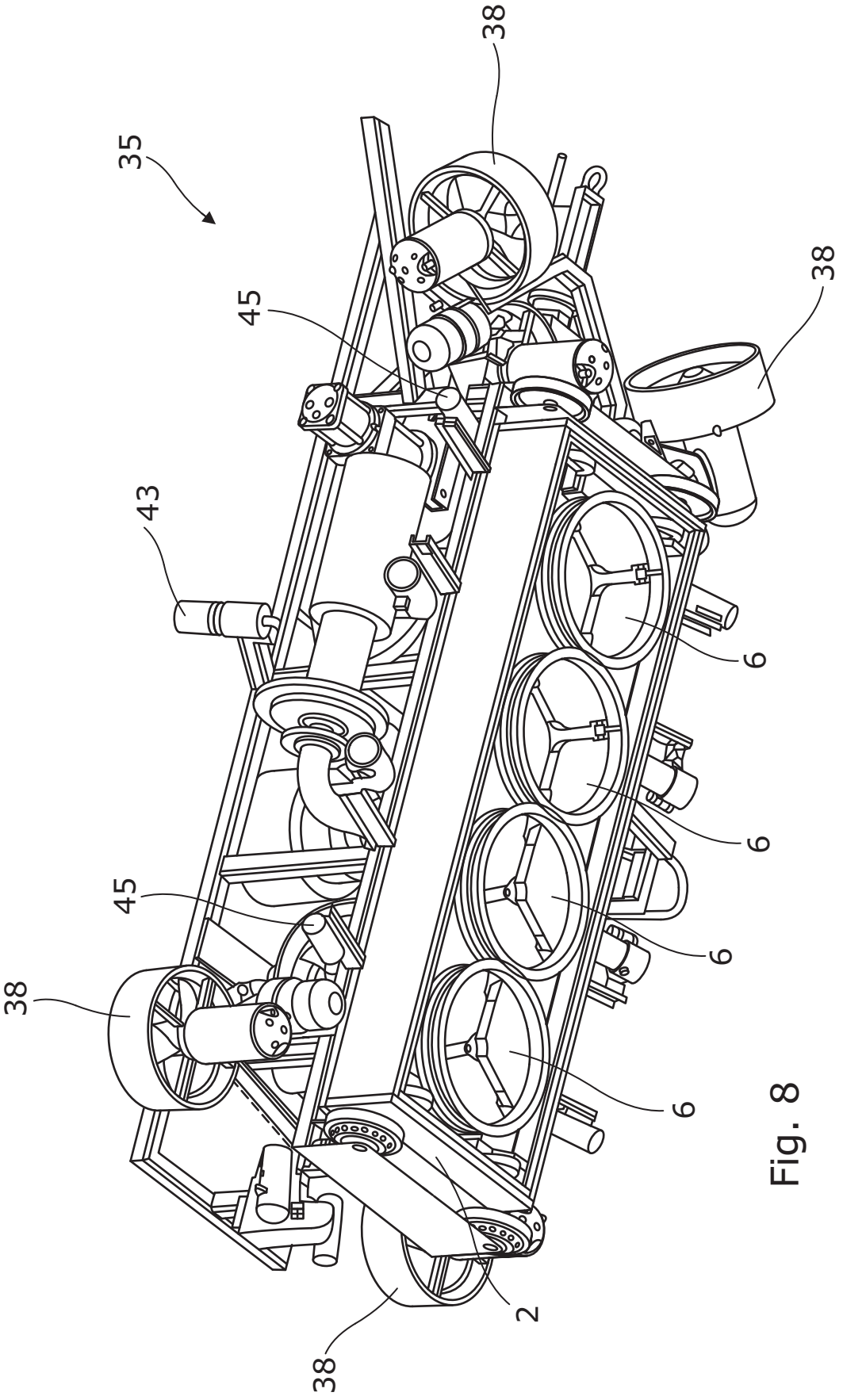

Fig. 8

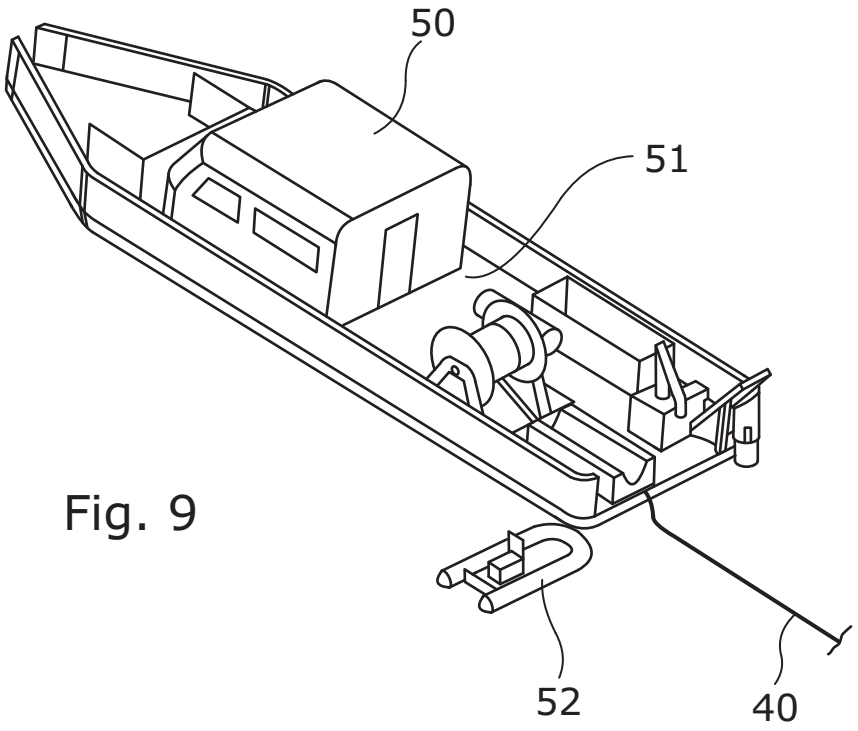

Fig. 9

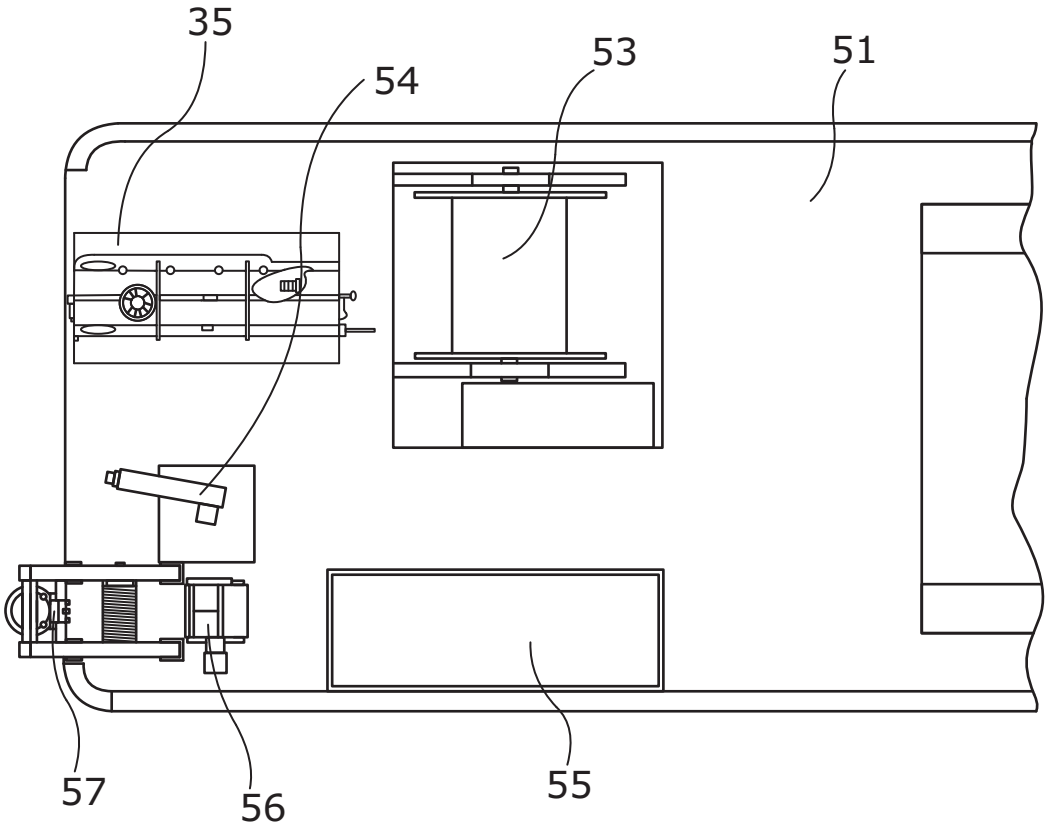

Fig. 10