FIG.1

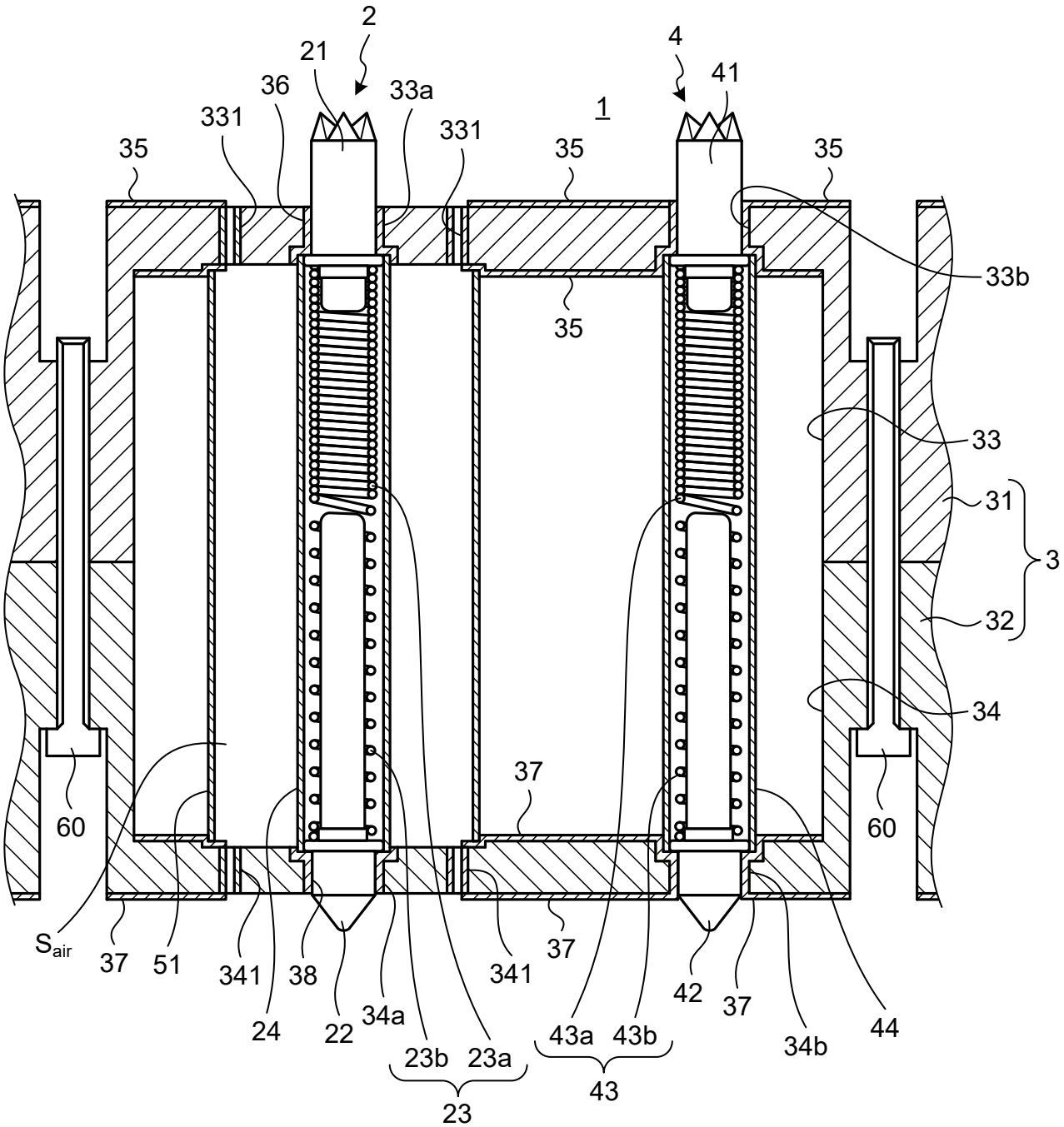
2
21
36
33a
331
331
1
4
41
35
35
35
35
33b
35
33
31
3
32
34
37
60
60
S_{air}
37
51
341
38
22
34a
23b
23a
23
24
341
37
43a
43b
43
42
37
34b
44

FIG.2

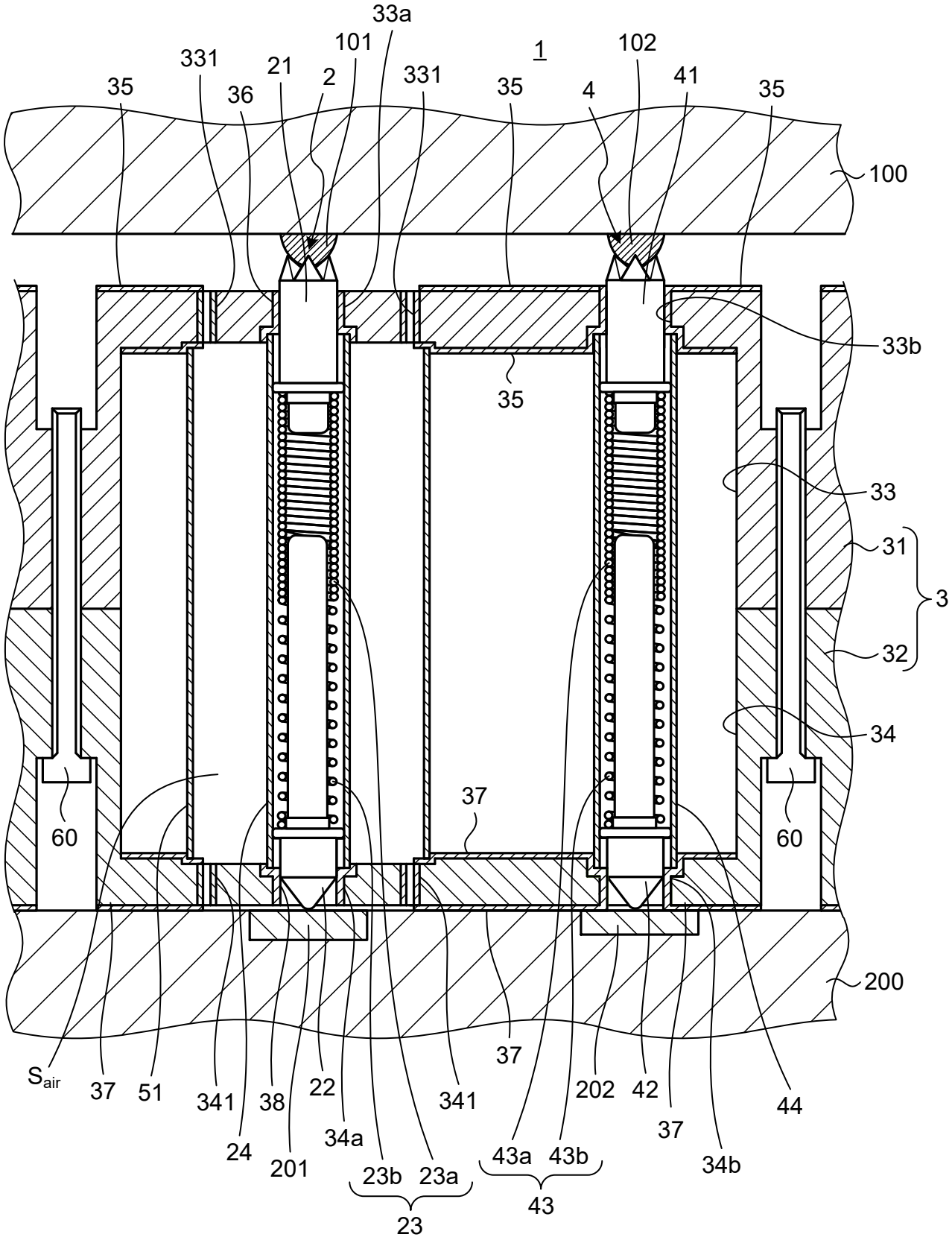
33a
101
331
21
2
1
331
102
35
36
35
4
41
35
100
33b
35
33
31
3
32
34
60
37
60
200
S_{air}
37
51
341
38
22
34a
24
201
23b
23a
23
341
37
202
42
37
34b
43a
43b
43
44

FIG.3

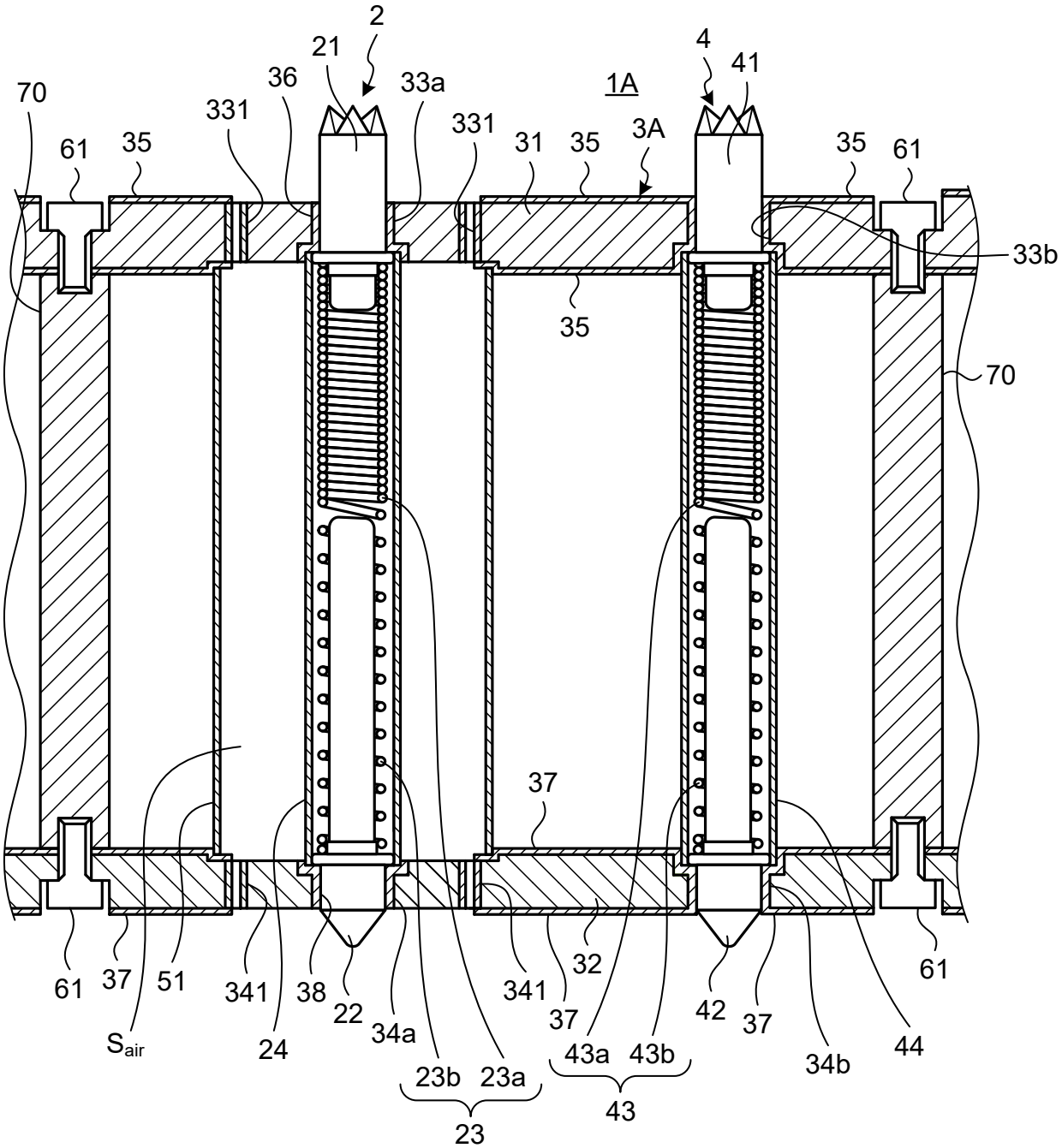
2
21
4
41
70
36
33a
1A
331
331
31
35
3A
35
61
61
35
35
33b
35
70
37
61
37
51
341
38
22
34a
341
32
37
42
37
61
S_{air}
24
23b
23a
43a
43b
34b
44
23
43

FIG.4

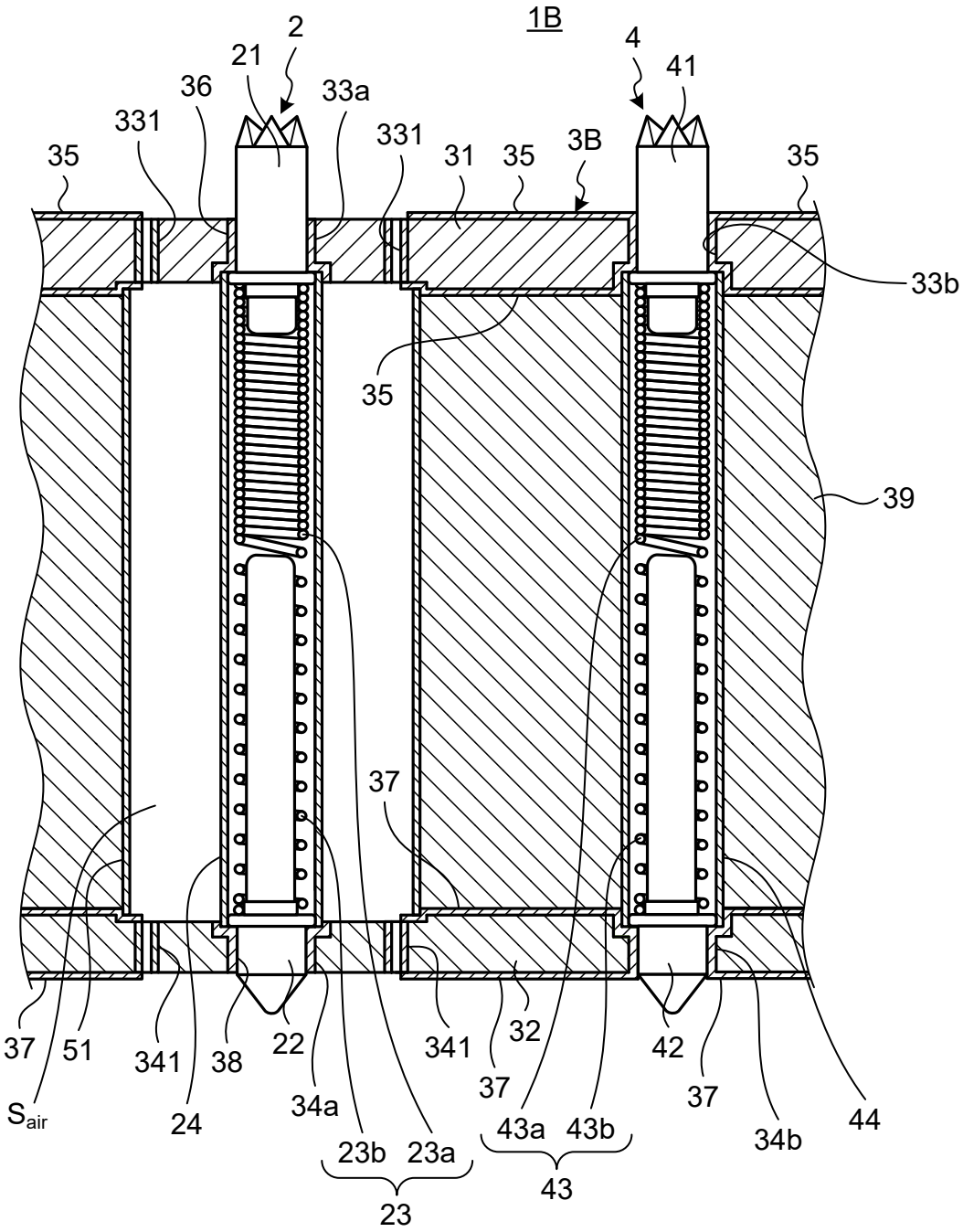
1B
2
21
36
33a
331
331
31
35
3B
4
41
35
35
33b
35
39
37
37
51
341
38
22
341
32
42
37
37
S_{air}
24
34a
23b
23a
43a
43b
34b
44
23
43

FIG.5

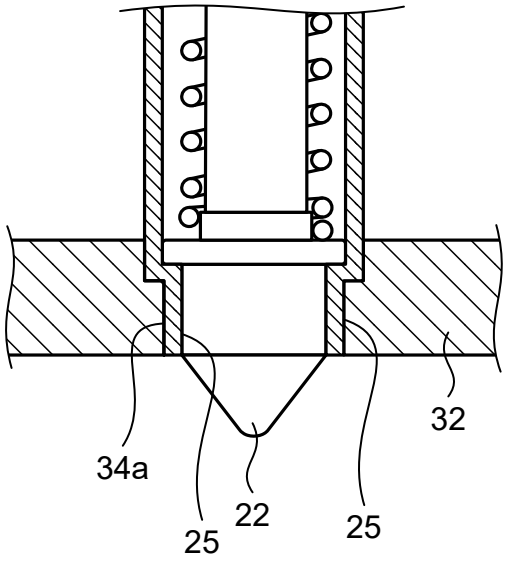

FIG.6

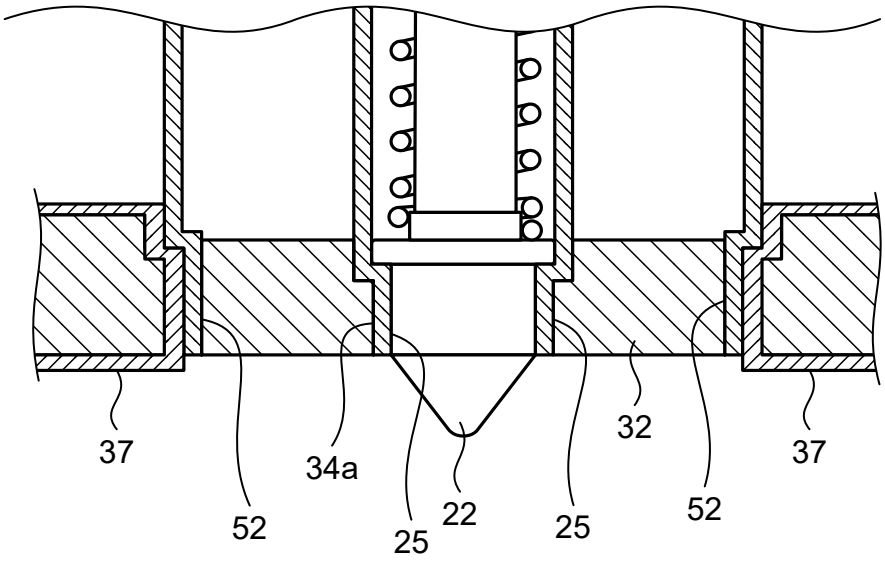

FIG.7

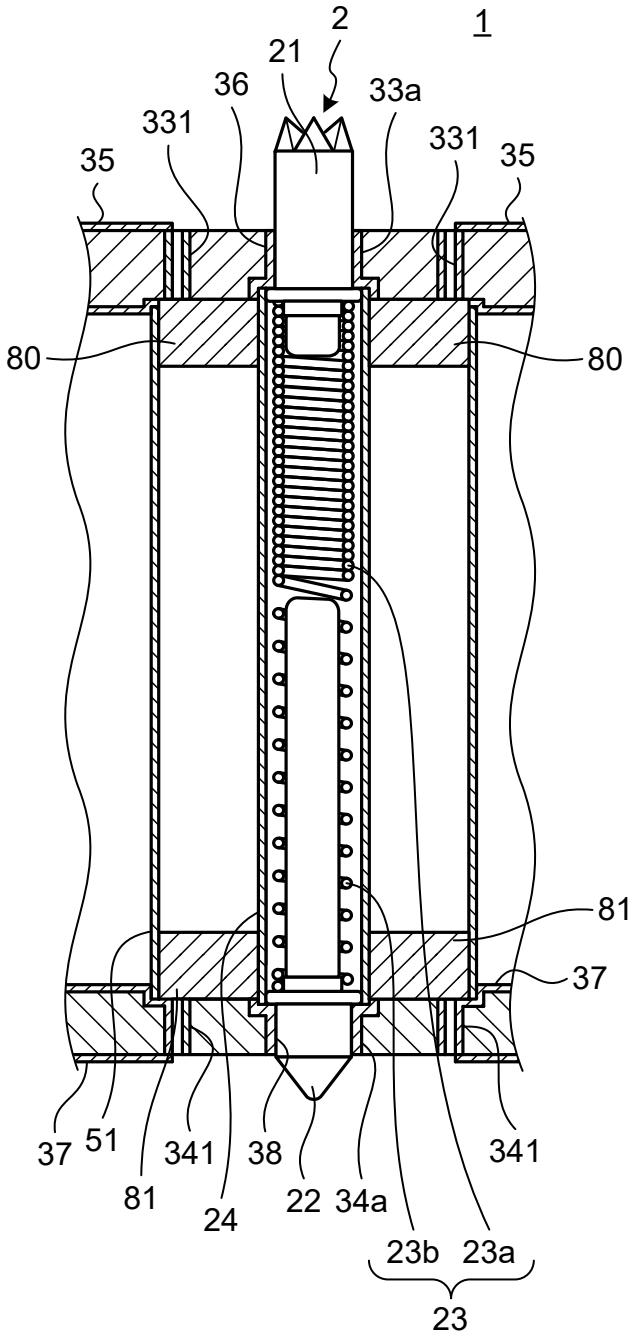
2
1
21
36
33a
331
331
35
35
80
80
81
37
37
51
81
341
24
38
22
34a
341
23b
23a
23

FIG.8

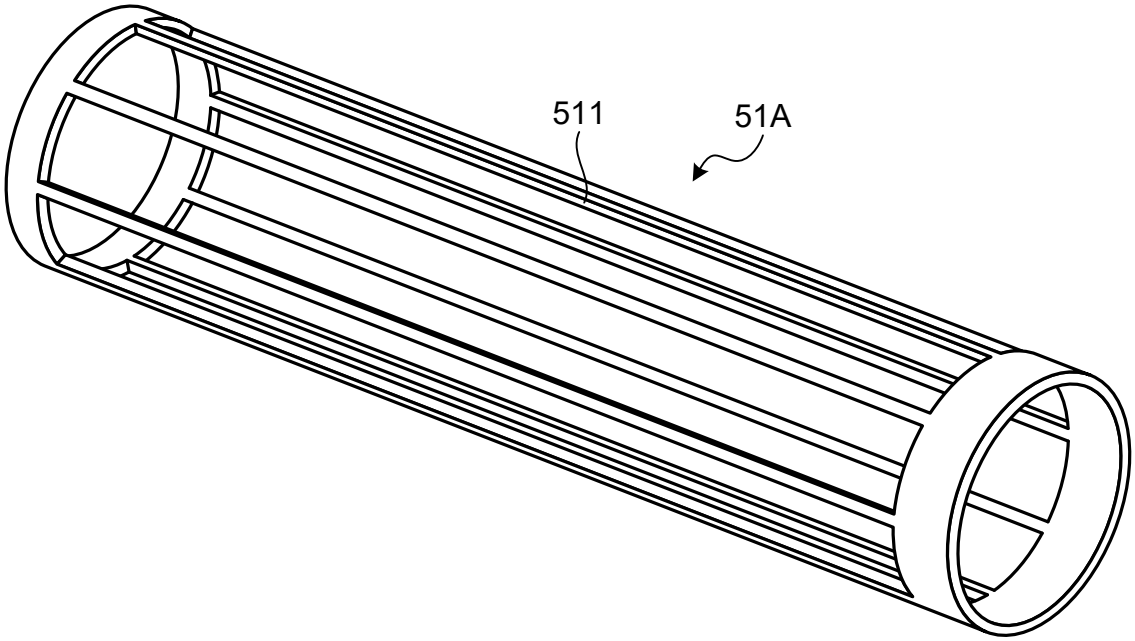

FIG.9

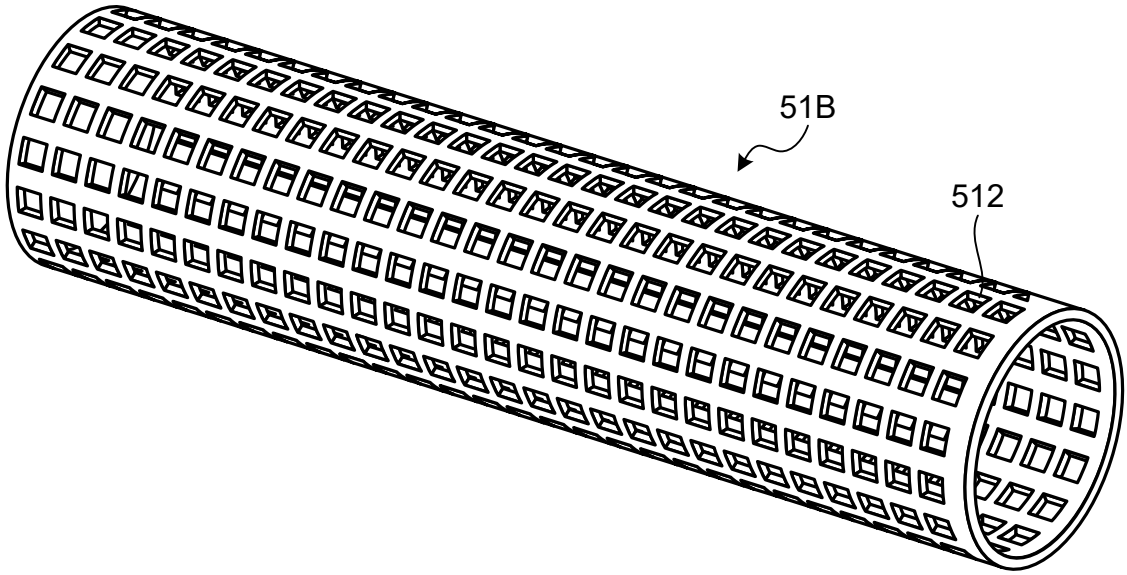

FIG.10

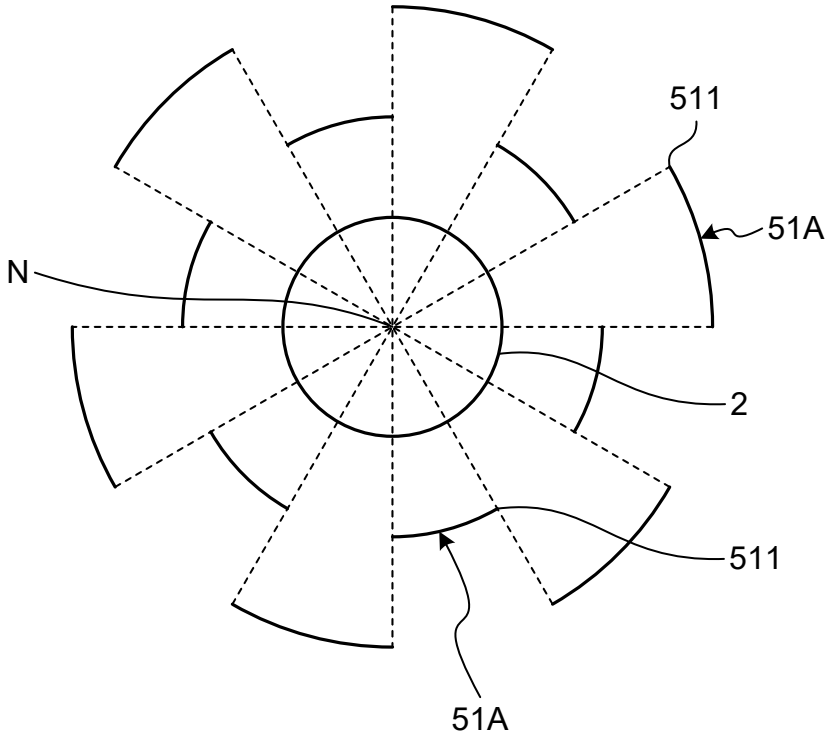

FIG.11

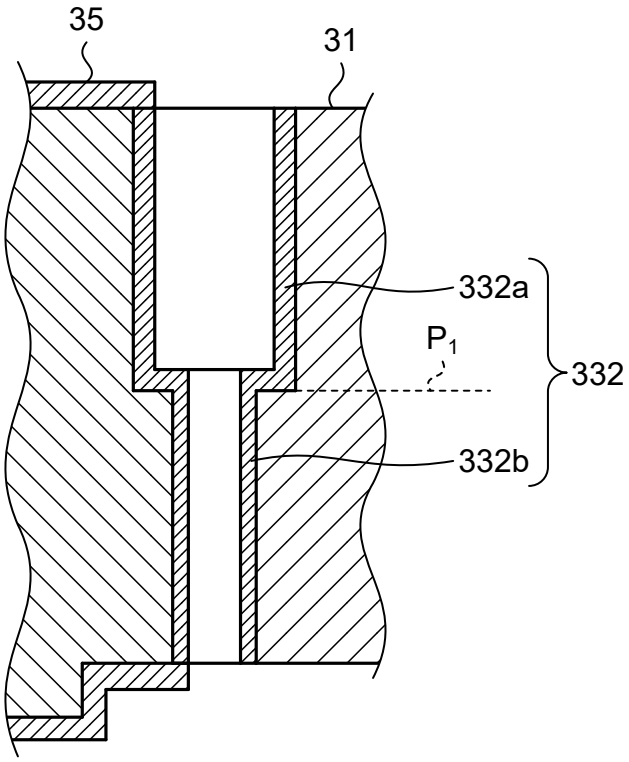

FIG.12

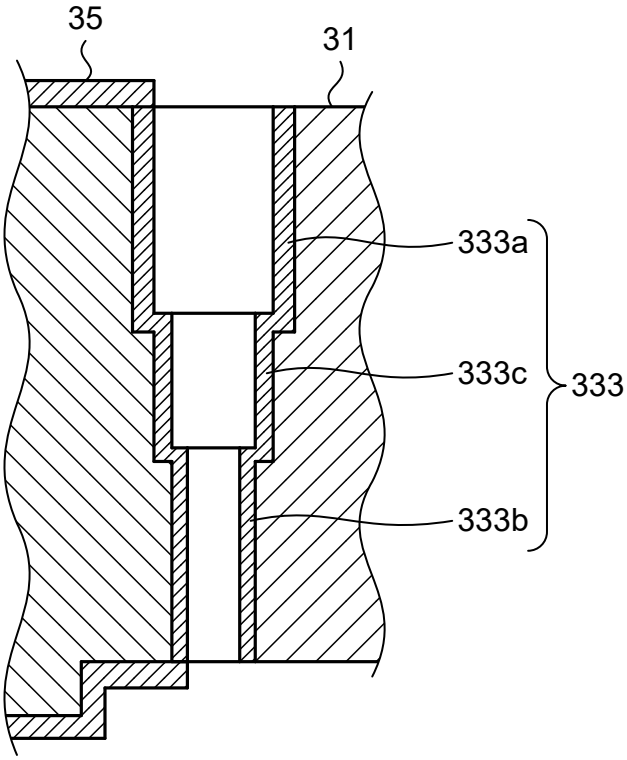

FIG.13

