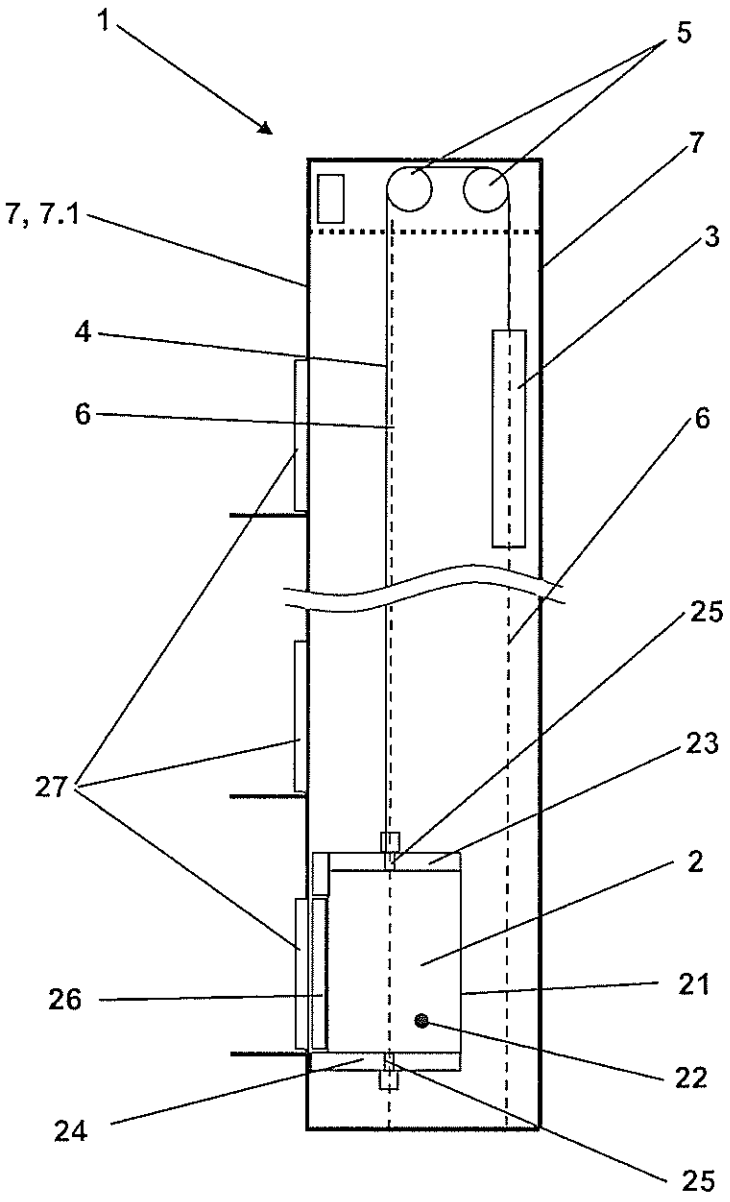

Fig. 1

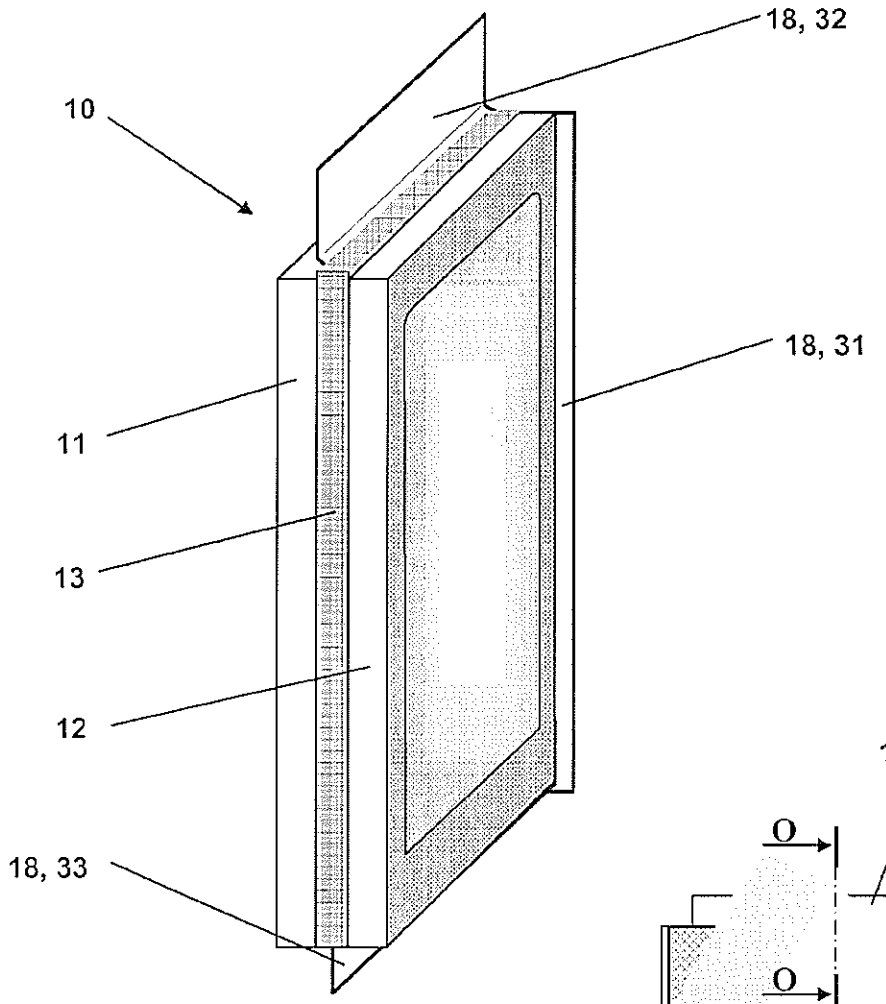

Fig. 2

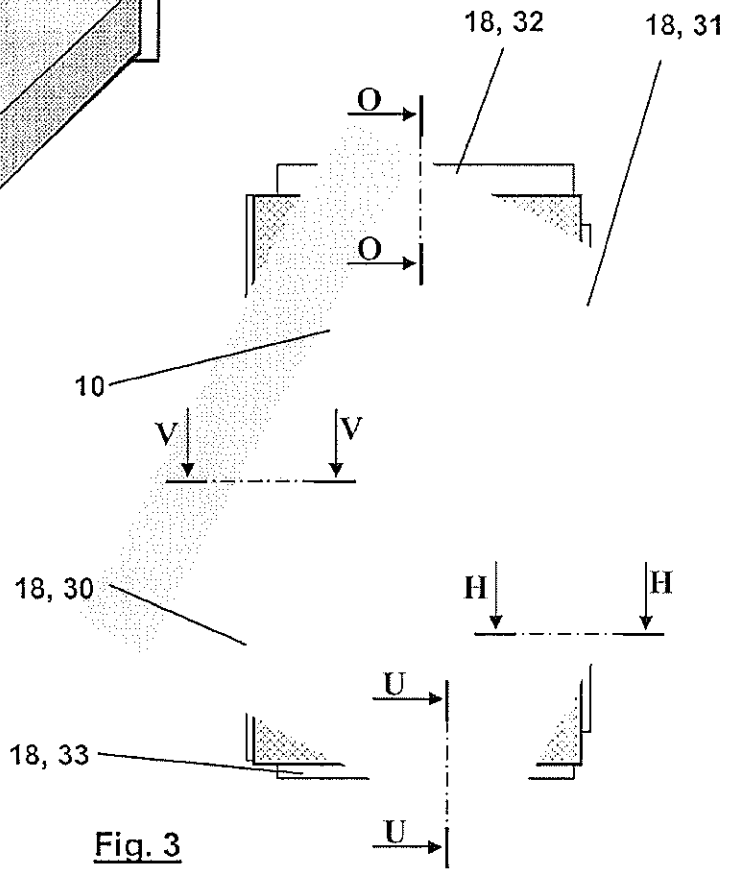

Fig. 3

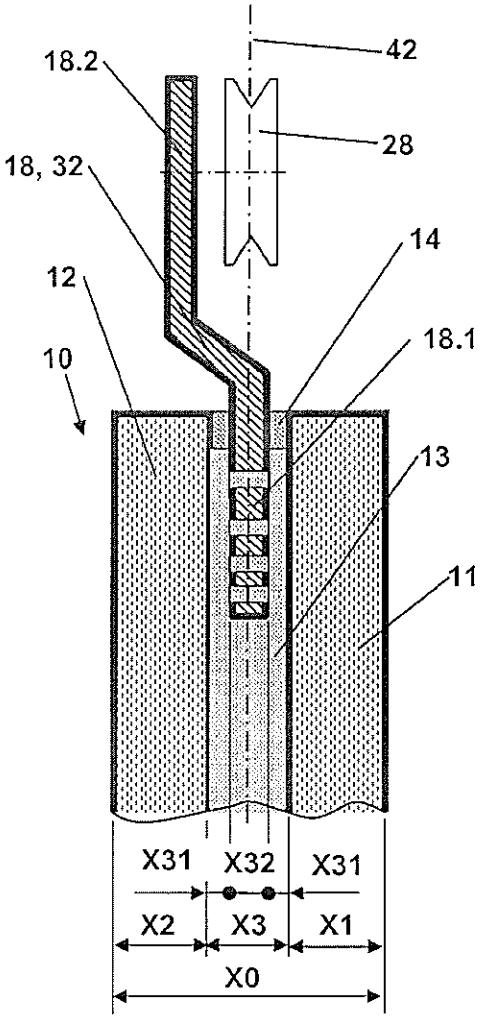

Fig. 4
O - O

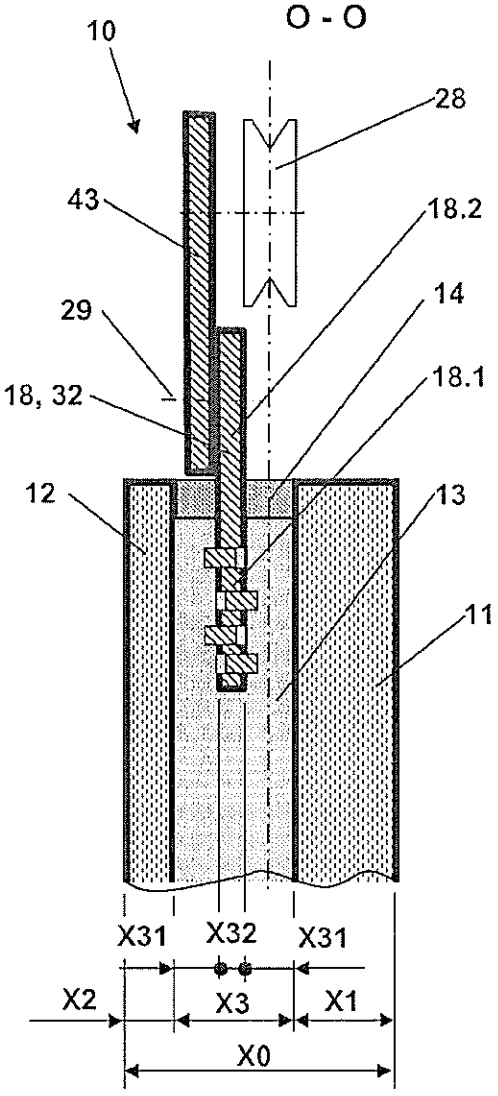

Fig. 5
O - O

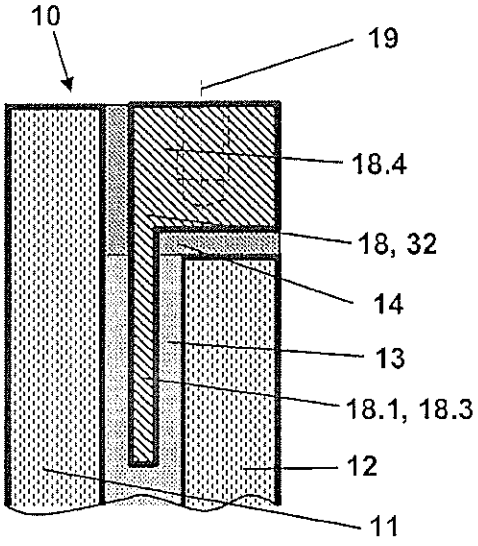

Fig. 6
O - O

Fig. 7
V - V

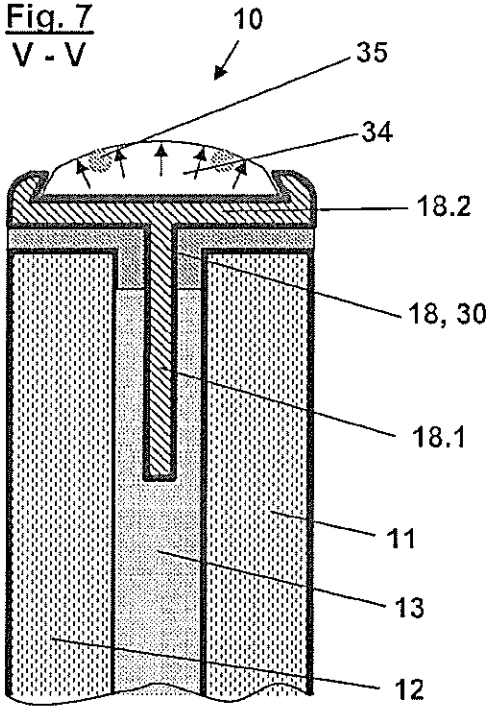

Fig. 8
V - V

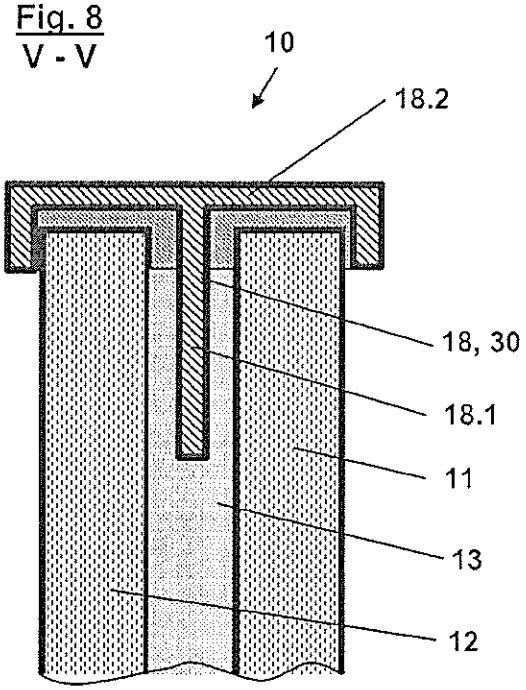

Fig. 9
H - H

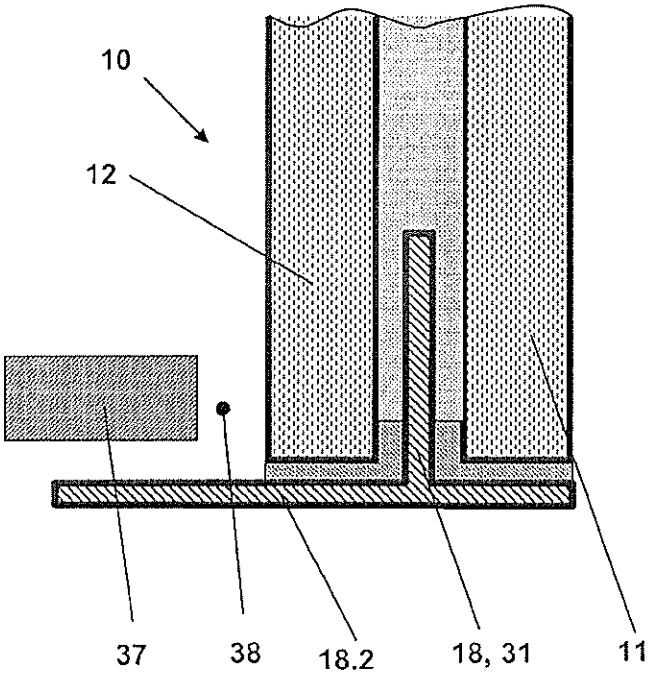

Fig. 10
H - H

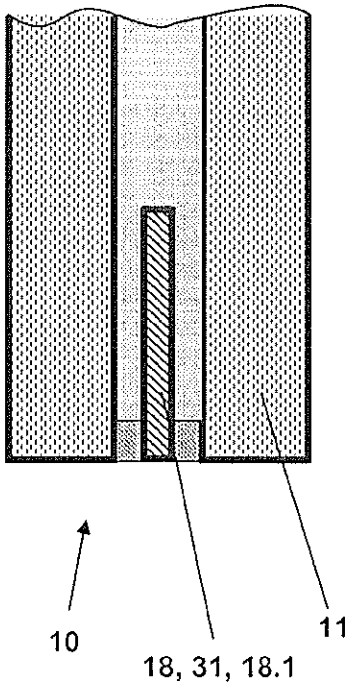

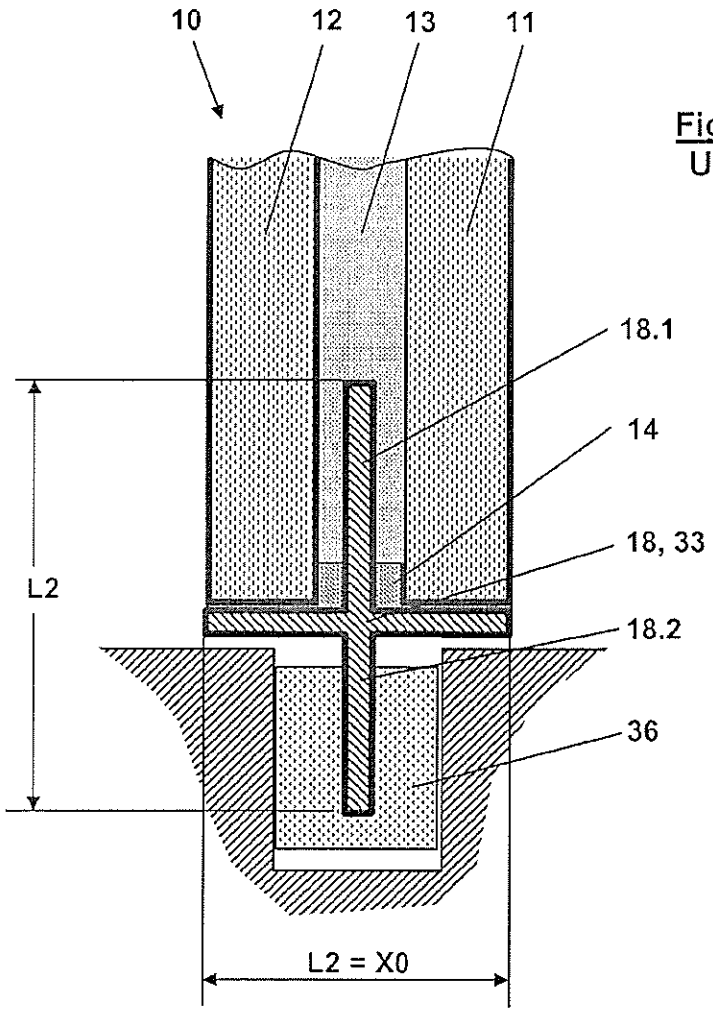

Fig. 11
U - U

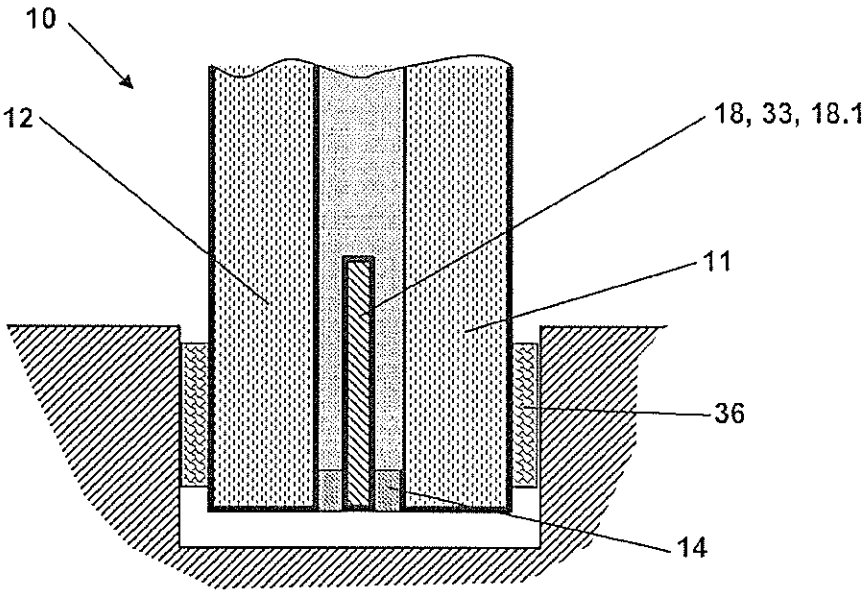

Fig. 12
U - U

Fig. 13

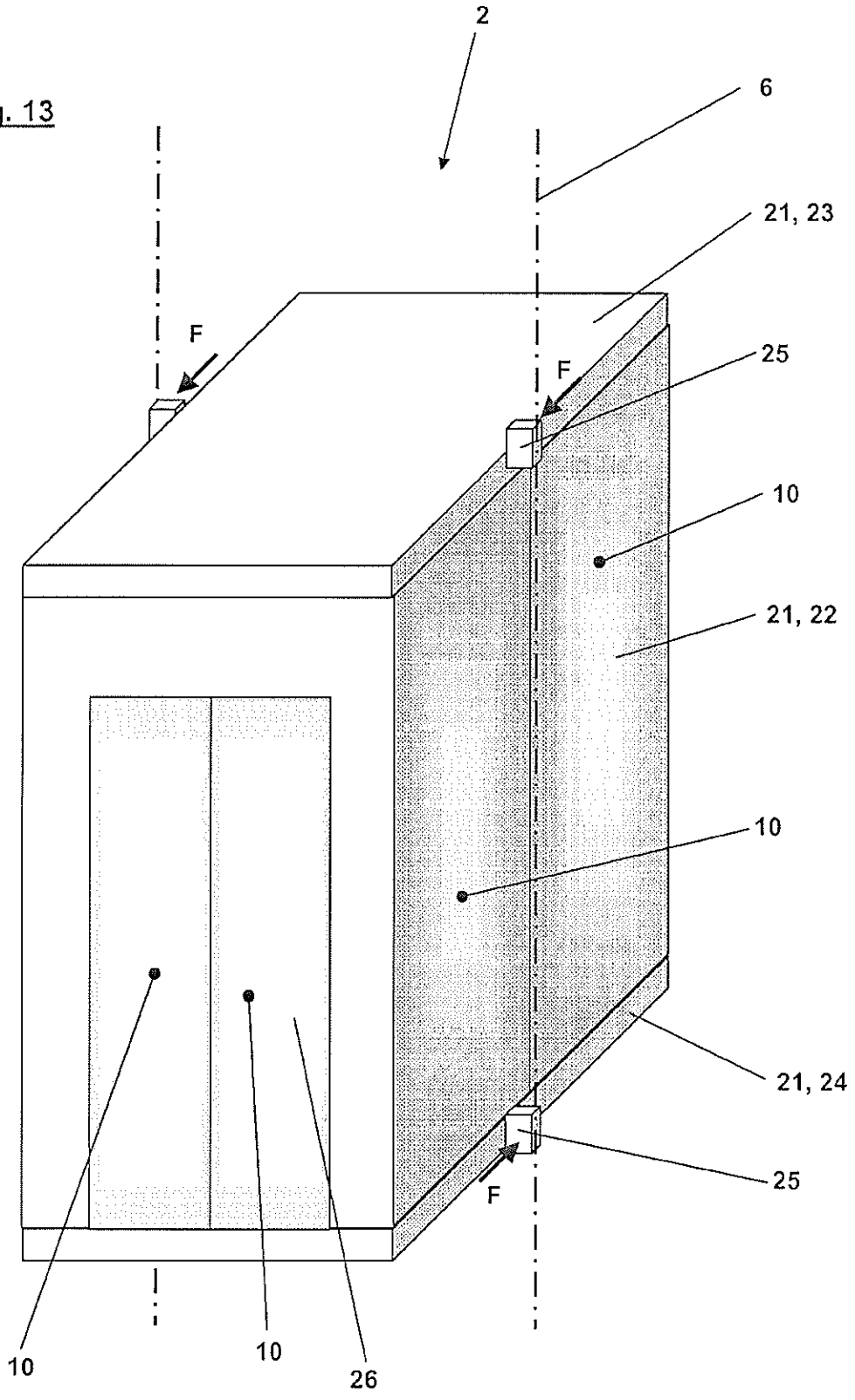

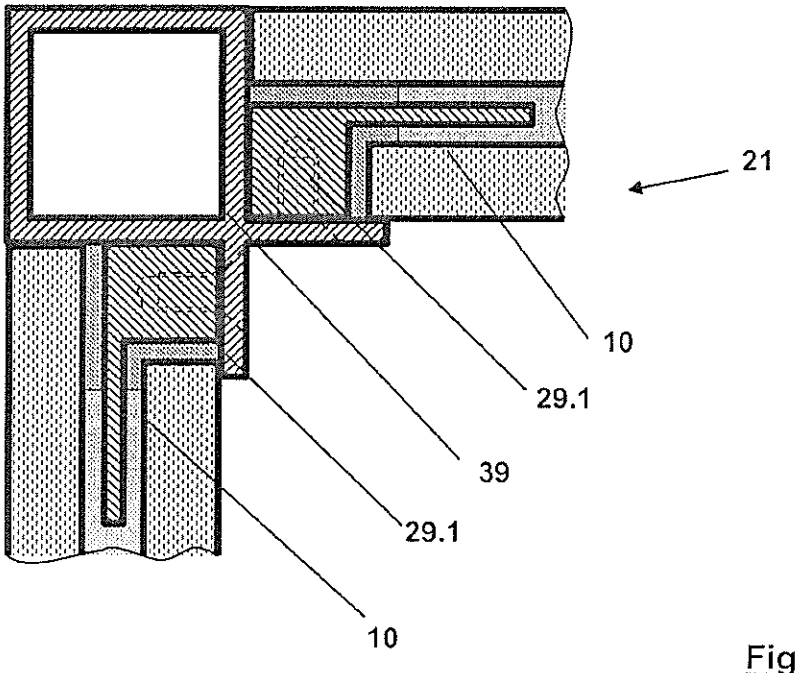

Fig. 14

Fig. 15

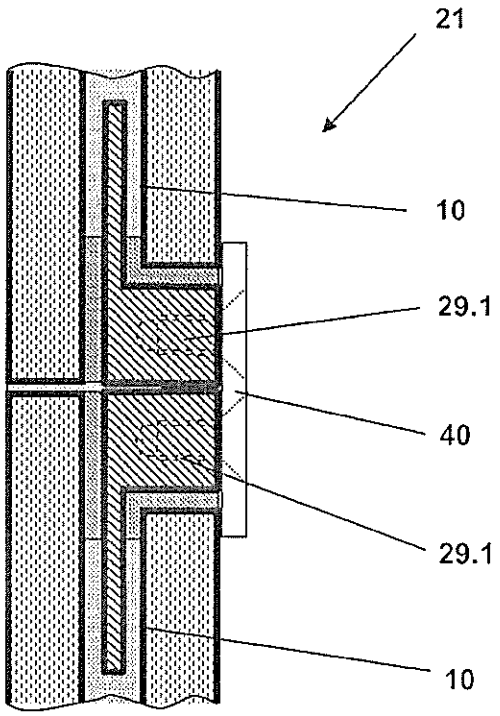

Fig. 16

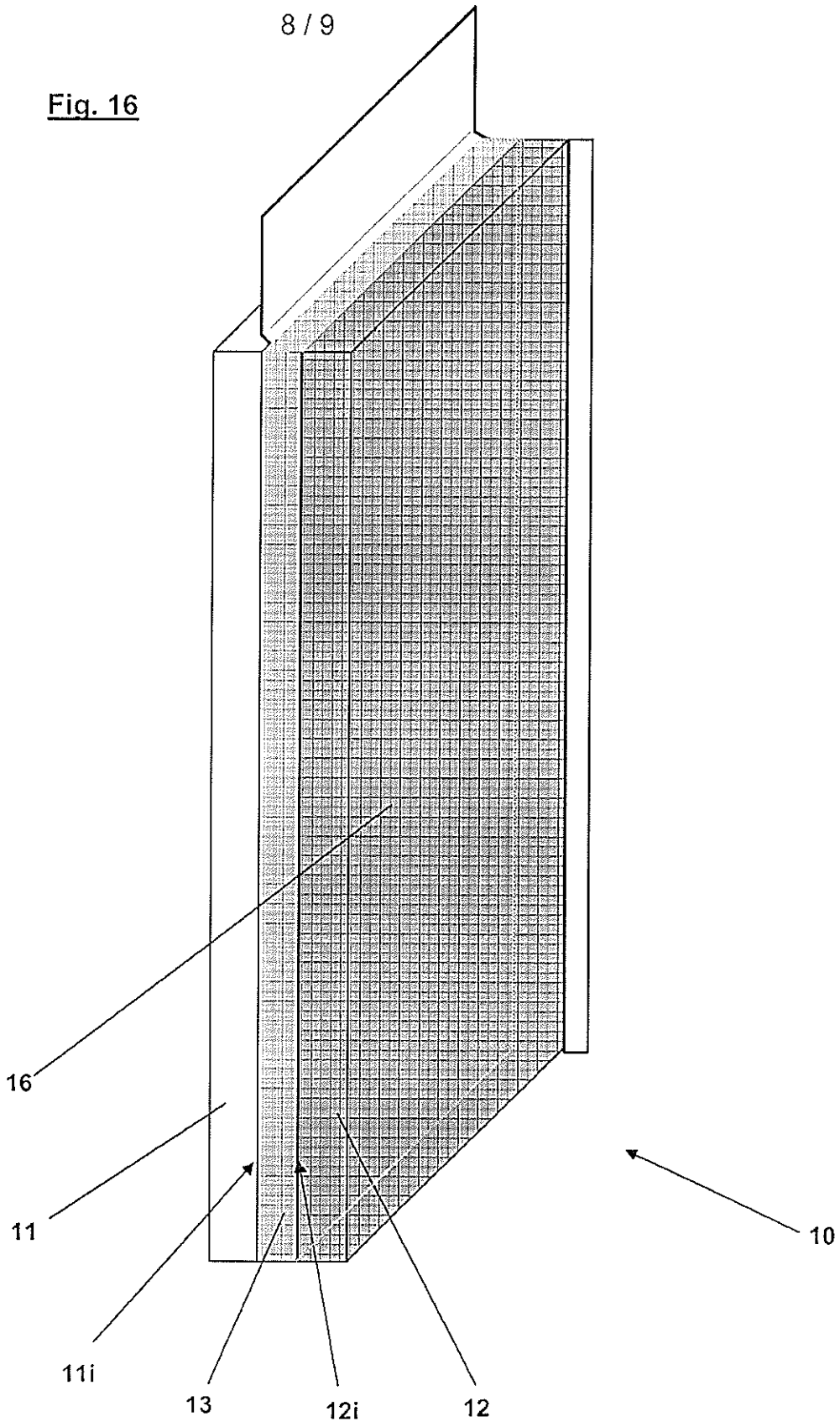

Fig. 17

