(12) NACH DEM VERTRAG ÜBER DIE INTERNATIONALE ZUSAMMENARBEIT AUF DEM GEBIET DES PATENTWESENS (PCT) VERÖFFENTLICHTE INTERNATIONALE ANMELDUNG

(19) Weltorganisation für geistiges Eigentum
Internationales Büro

(43) Internationales Veröffentlichungsdatum
27. Juni 2013 (27.06.2013)

WIPO | PCT

(10) Internationale Veröffentlichungsnummer
WO 2013/092216 A1

(51) Internationale Patentklassifikation:
B63G 8/00 (2006.01)

(21) Internationales Aktenzeichen: PCT/EP2012/074520

(22) Internationales Anmeldedatum:
5. Dezember 2012 (05.12.2012)

(25) Einreichungssprache: Deutsch

(26) Veröffentlichungssprache: Deutsch

(30) Angaben zur Priorität:
10 2011 121 854.1
21. Dezember 2011 (21.12.2011) DE

(71) Anmelder: **ATLAS ELEKTRONIK GMBH** [DE/DE]; Sebaldsbrücker Heerstrasse 235, 28309 Bremen (DE).

(72) Erfinder: **LICHT, Joachim**; Kolberger Str. 7, 28201 Bremen (DE).

(74) Anwalt: **LECOMTE & PARTNERS**; P.O.Box 1623, L-1016 Luxembourg (LU).

(81) Bestimmungsstaaten *(soweit nicht anders angegeben, für jede verfügbare nationale Schutzrechtsart)*: AE, AG, AL, AM, AO, AT, AU, AZ, BA, BB, BG, BH, BN, BR, BW, BY, BZ, CA, CH, CL, CN, CO, CR, CU, CZ, DE, DK, DM, DO, DZ, EC, EE, EG, ES, FI, GB, GD, GE, GH, GM, GT, HN, HR, HU, ID, IL, IN, IS, JP, KE, KG, KM, KN, KP, KR, KZ, LA, LC, LK, LR, LS, LT, LU, LY, MA, MD, ME, MG, MK, MN, MW, MX, MY, MZ, NA, NG, NI, NO, NZ, OM, PA, PE, PG, PH, PL, PT, QA, RO, RS, RU, RW, SC, SD, SE, SG, SK, SL, SM, ST, SV, SY, TH, TJ, TM, TN, TR, TT, TZ, UA, UG, US, UZ, VC, VN, ZA, ZM, ZW.

(84) Bestimmungsstaaten *(soweit nicht anders angegeben, für jede verfügbare regionale Schutzrechtsart)*: ARIPO (BW, GH, GM, KE, LR, LS, MW, MZ, NA, RW, SD, SL, SZ, TZ, UG, ZM, ZW), eurasisches (AM, AZ, BY, KG, KZ, RU, TJ, TM), europäisches (AL, AT, BE, BG, CH, CY, CZ, DE, DK, EE, ES, FI, FR, GB, GR, HR, HU, IE, IS, IT, LT, LU, LV, MC, MK, MT, NL, NO, PL, PT, RO, RS, SE, SI, SK, SM, TR), OAPI (BF, BJ, CF, CG, CI, CM, GA, GN, GQ, GW, ML, MR, NE, SN, TD, TG).

Veröffentlicht:

— *mit internationalem Recherchenbericht (Artikel 21 Absatz 3)*

WO 2013/092216 A1

(54) Title: DEVICE AND METHOD FOR HAULING IN AN UNMANNED SUBMERSIBLE

(54) Bezeichnung : EINRICHTUNG UND VERFAHREN ZUM EINHOLEN EINES UNBEMANNTEN UNTERWASSERFAHRZEUGS

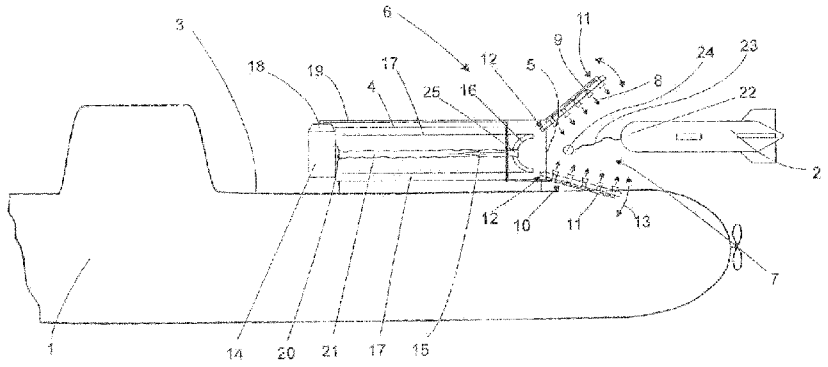

Fig. 1

(57) Abstract: The invention relates to a device and a method for hauling in an unmanned submersible. In order to ensure that an unmanned secondary submersible 2 is hauled safely into a primary submersible 1, hauling into a tender garage 4 for receiving the submersible 2 is provided according to the invention, wherein the submersible 2 is centred in an entry region 7 in front of a door 5 of the tender garage 4 by means of at least one positioning flow 8 which is generated outside the peripheral region of the door 5 and is directed into the entry region 7. Subsequently, the submersible 2 is guided into the tender garage 4.

(57) Zusammenfassung: Die Erfindung betrifft eine Einrichtung

[Fortsetzung auf der nächsten Seite]

und ein Verfahren zum Einholen eines unbemannten Unterwasserfahrzeugs. Um ein sicheres Einholen eines unbemannten Tochter-Unterwasserfahrzeugs 2 zum Mutter-Unterwasserfahrzeug 1 zu gewährleisten, ist erfindungsgemäß ein Einholen in eine Tendergarage 4 zur Aufnahme des Unterwasserfahrzeugs 2 vorgesehen, wobei das Unterwasserfahrzeug 2 in einem Eingangsbereich 7 vor einem Tor 5 der Tendergarage 4 mittels wenigstens einer Positionierströmung 8 zentriert wird, welche außerhalb des Randbereichs des Tores 5 erzeugt und in den Eingangsbereich 7 gerichtet ist. Anschließend wird das Unterwasserfahrzeug 2 in die Tendergarage 4 eingeführt.