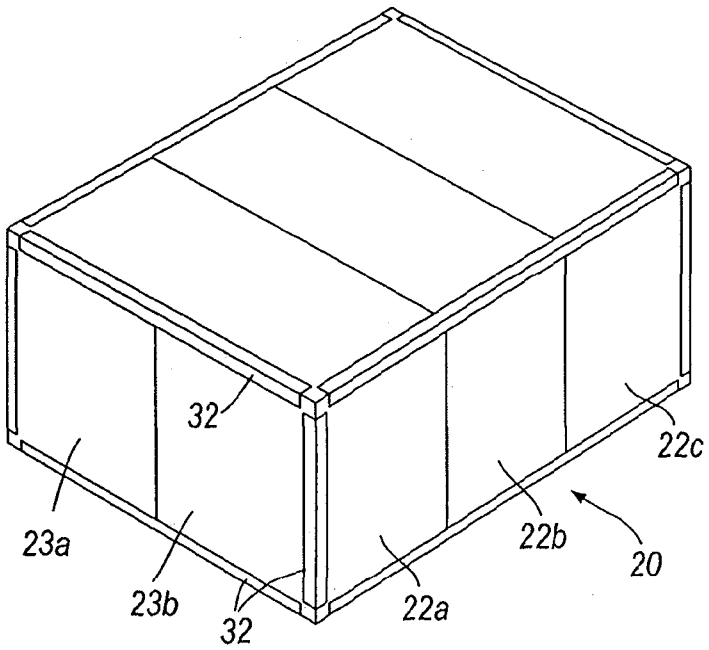

Fig.1

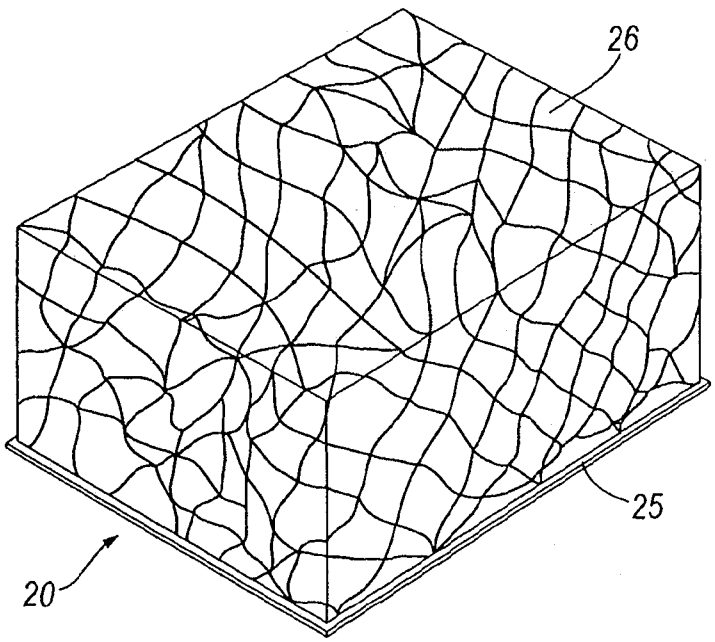

Fig.2

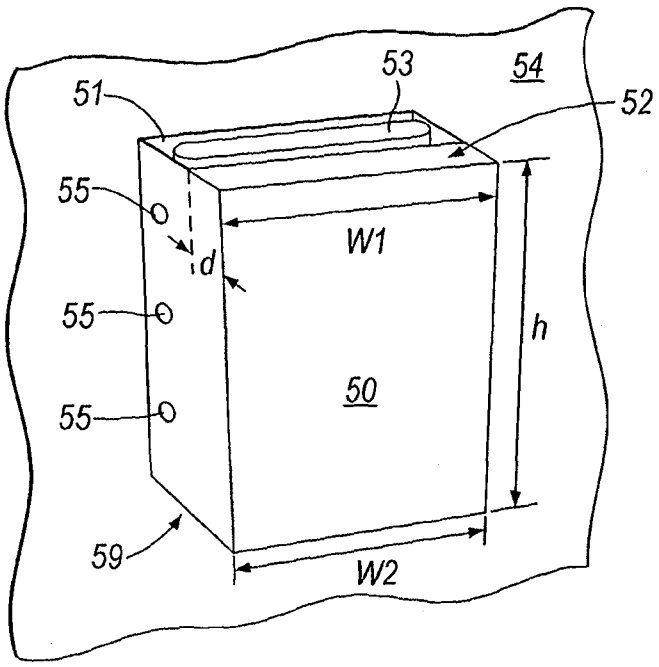

Fig.3a

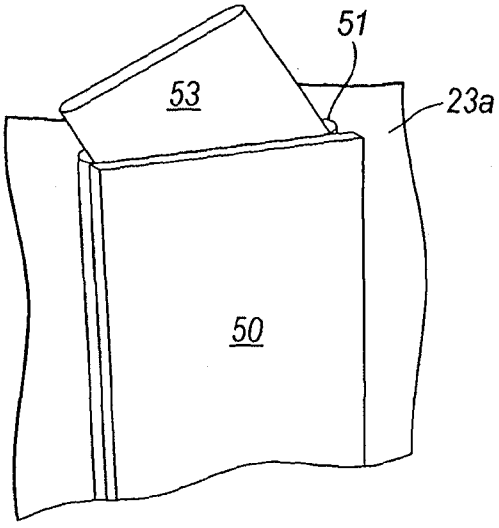

Fig.3b

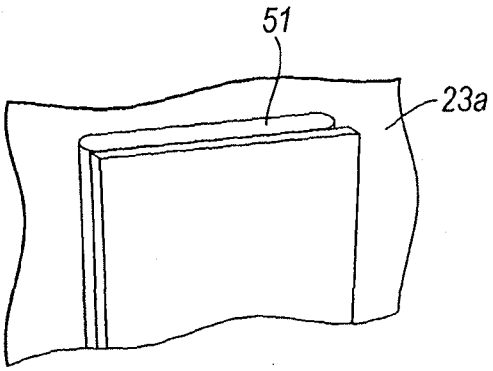

Fig.3c

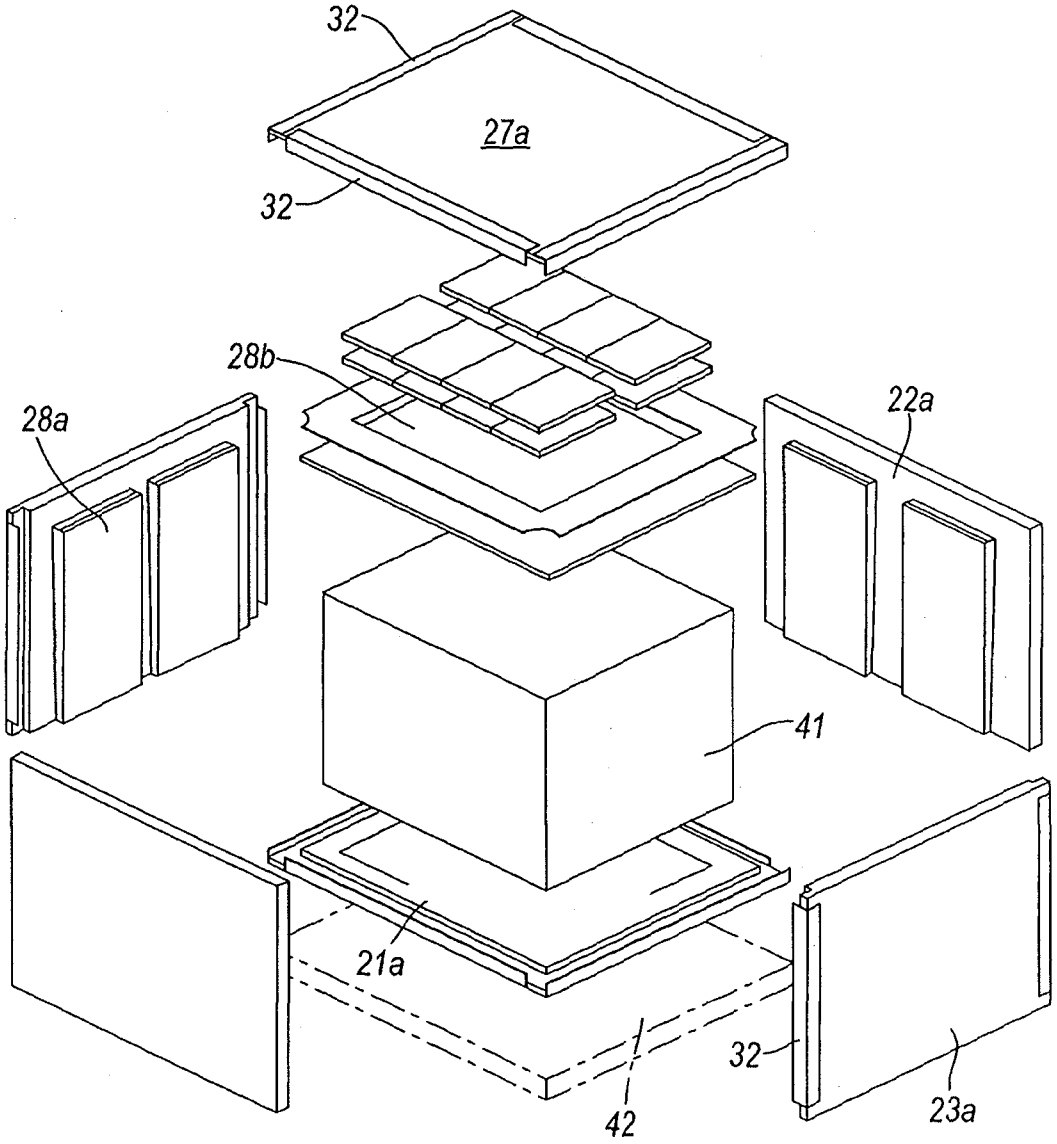

Fig.4

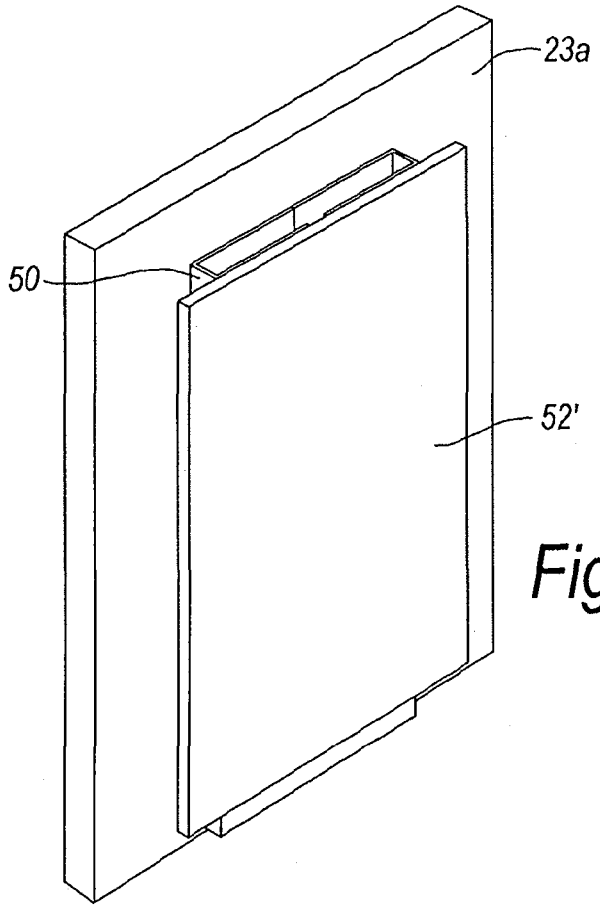

Fig.5

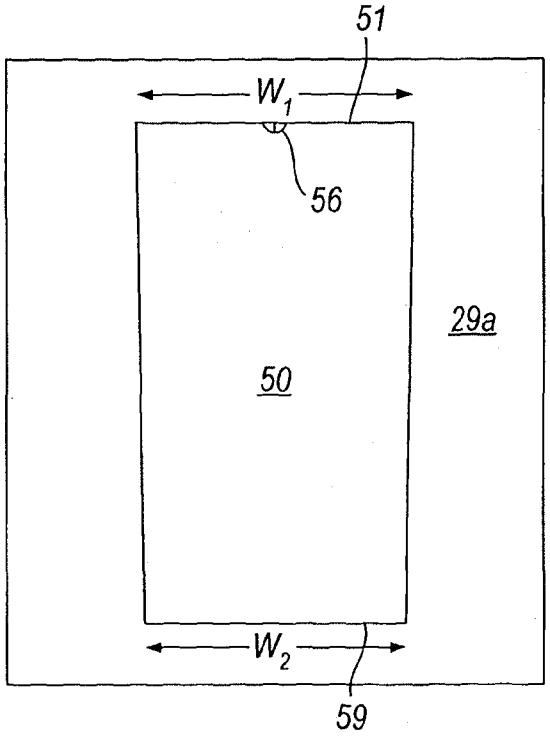

Fig.6a

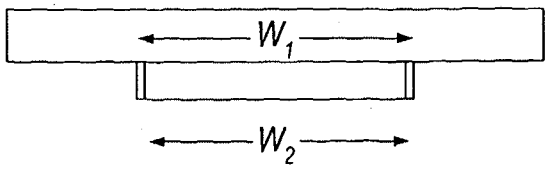

Fig.6b

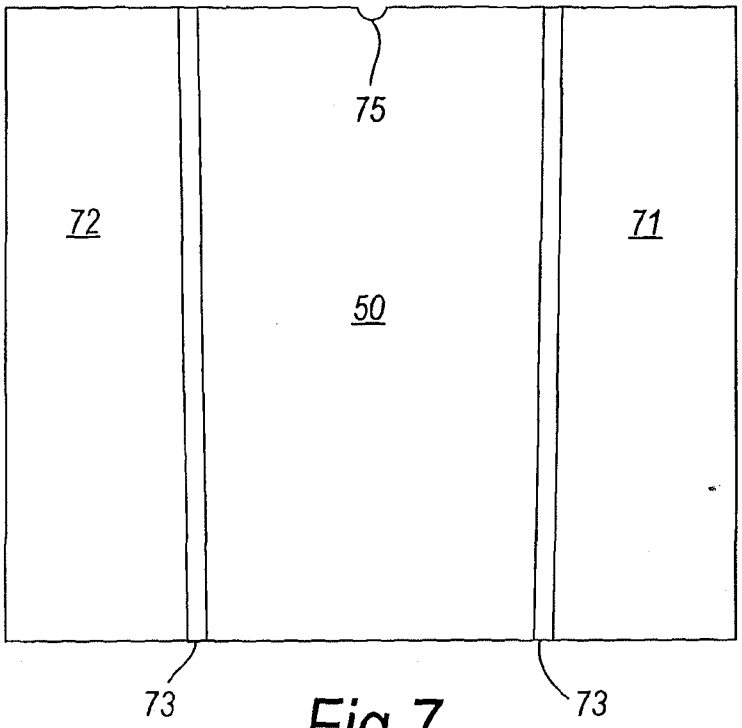

Fig.7

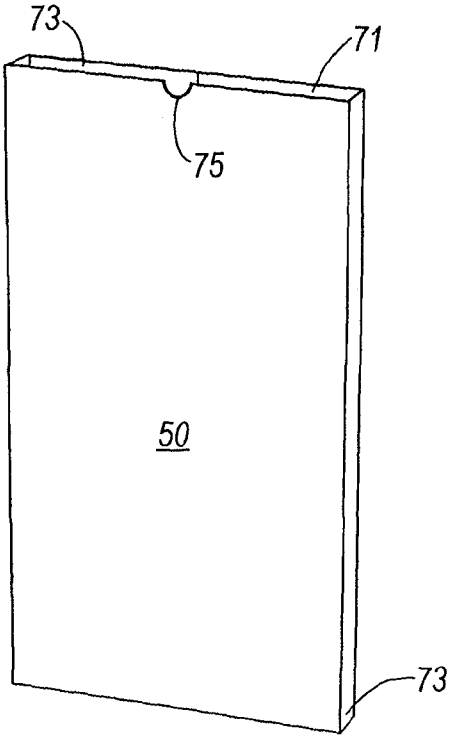

Fig.8

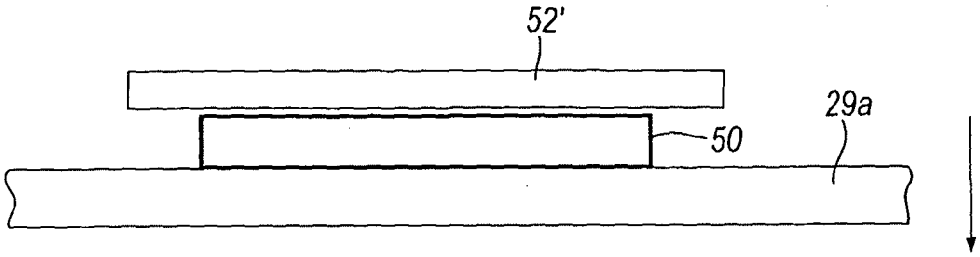

Fig.9a

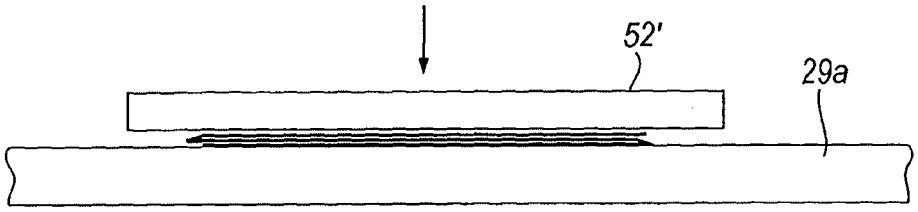

Fig.9B

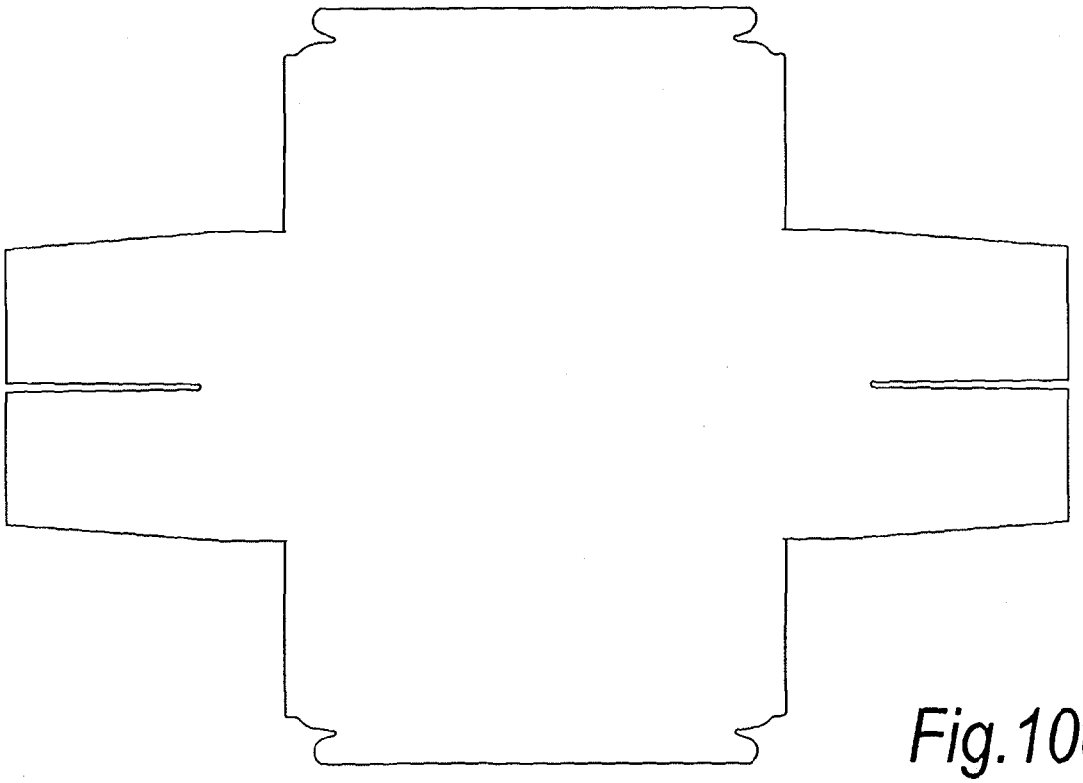

Fig.10c

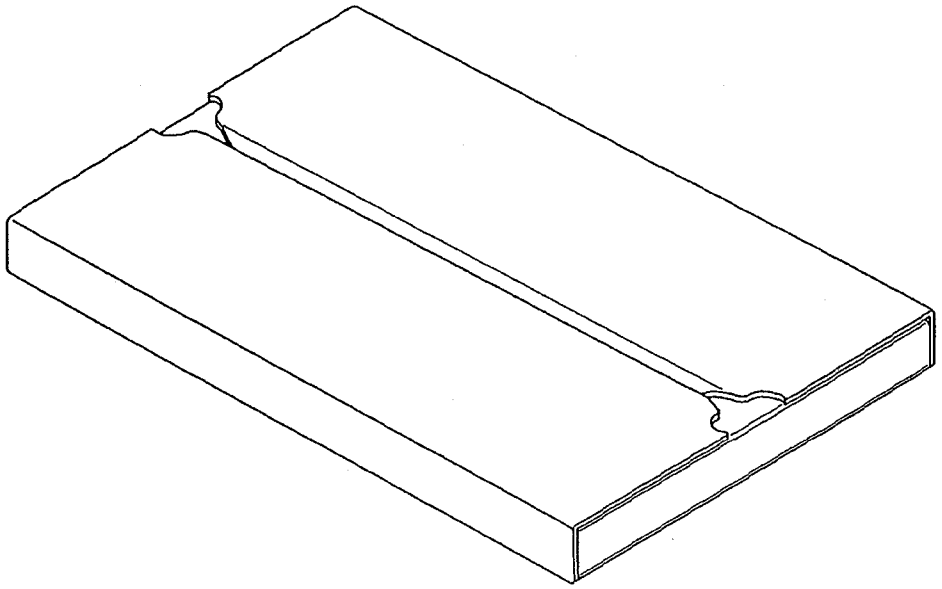

Fig.10a

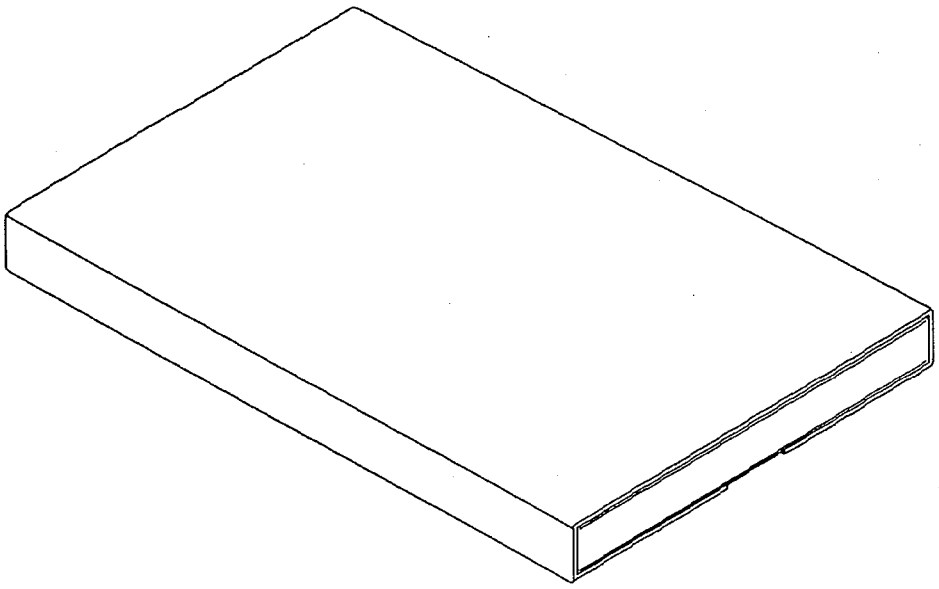

Fig.10b

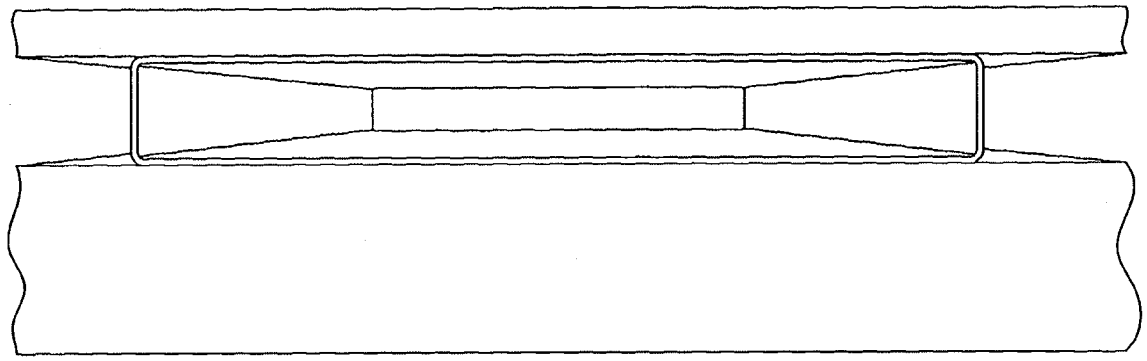

Fig.11

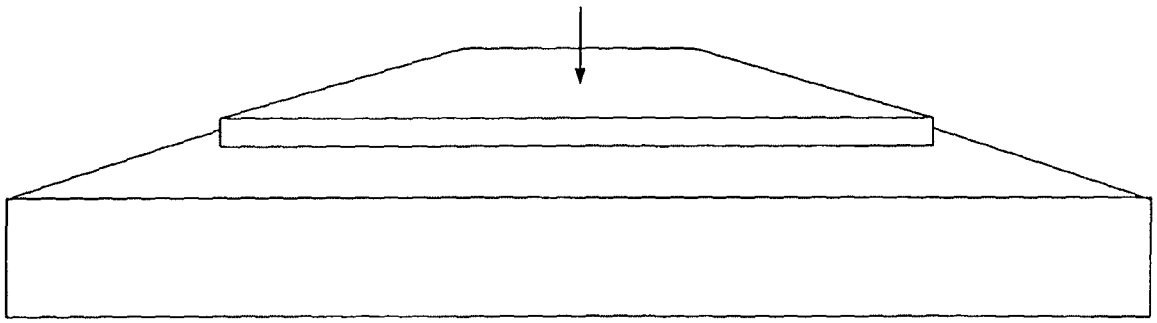

Fig.12

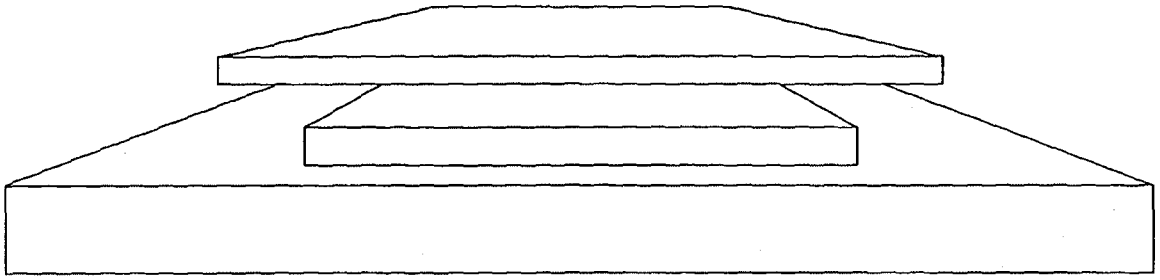

Fig.13a

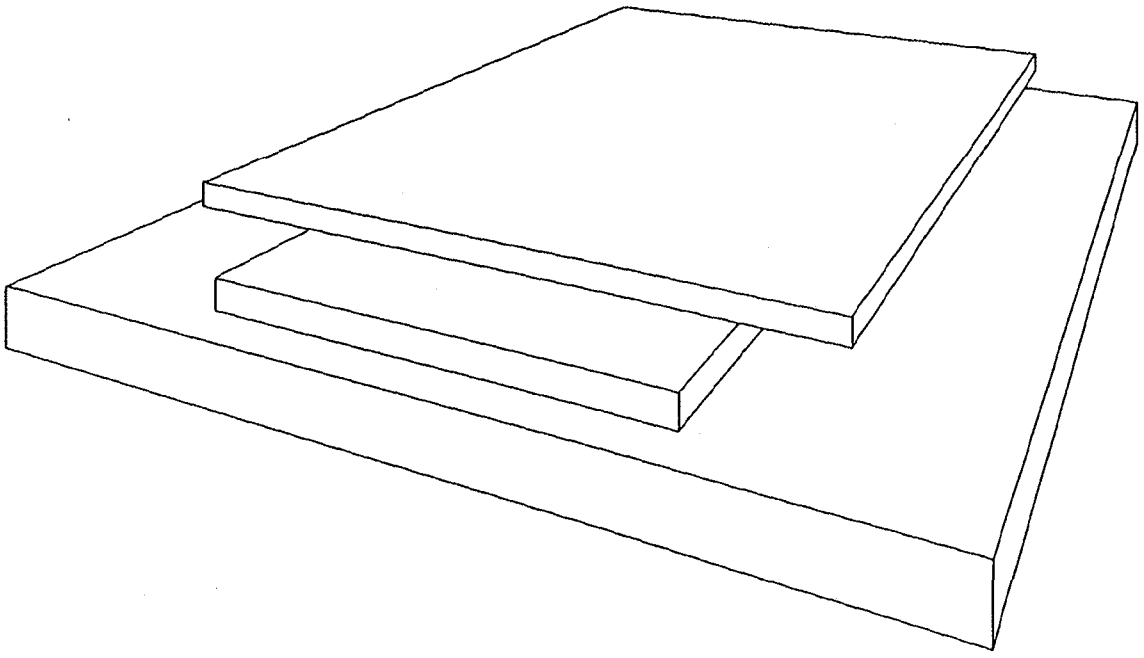

Fig.13b

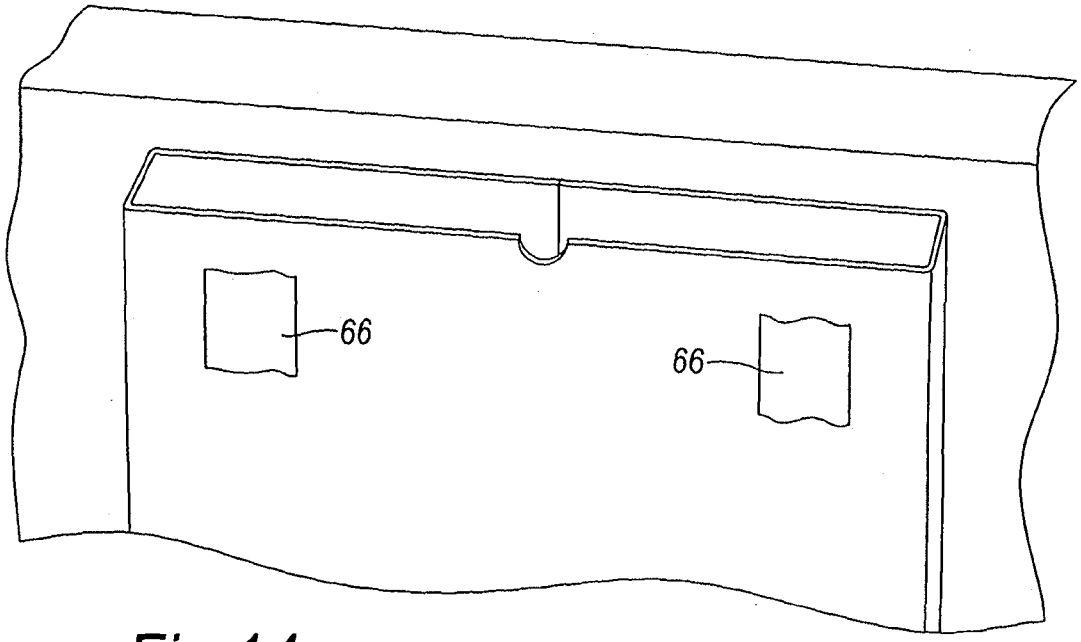

Fig.14

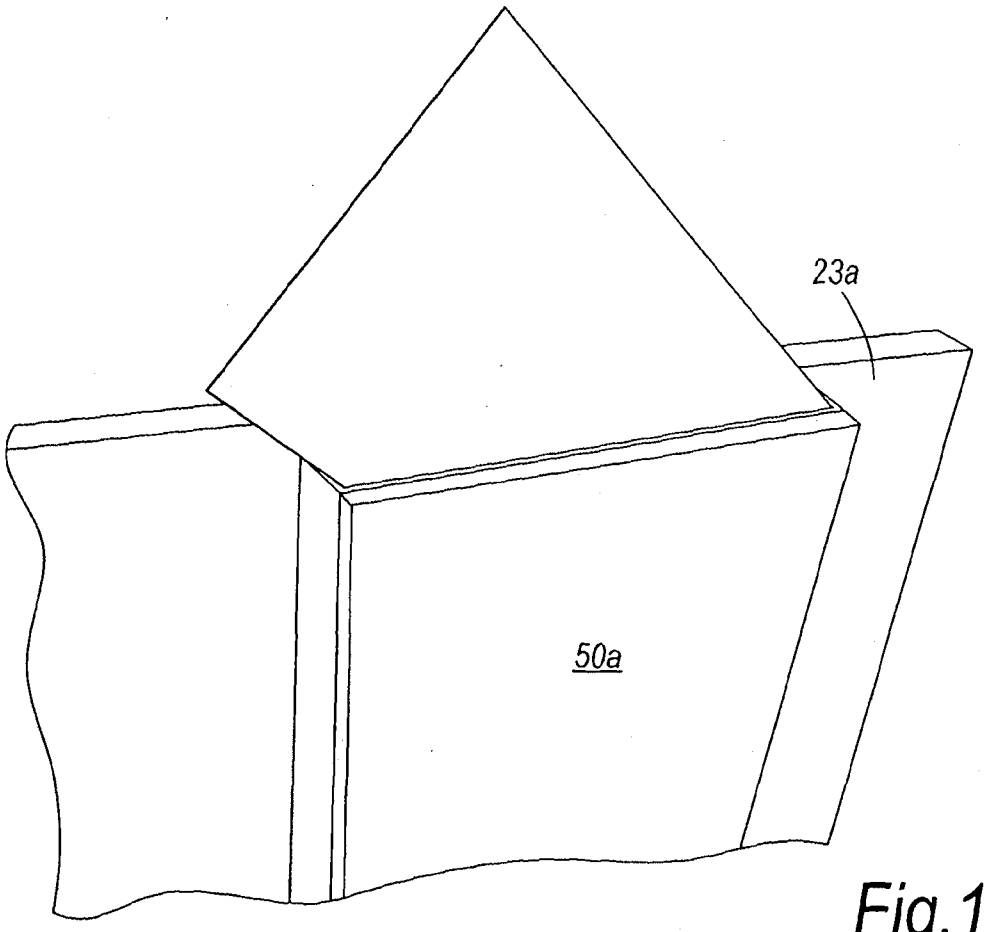

Fig.15