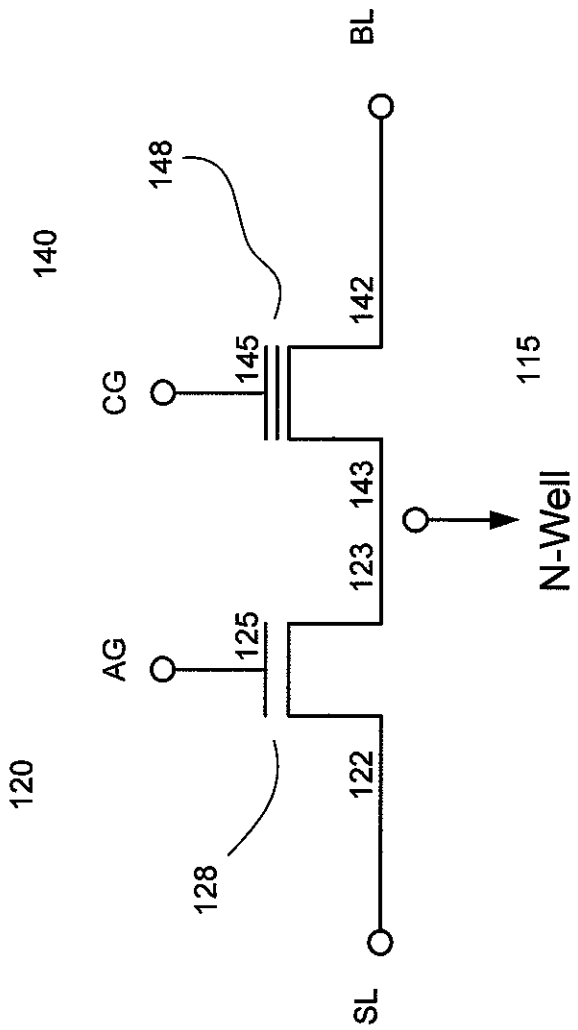

Fig. 1

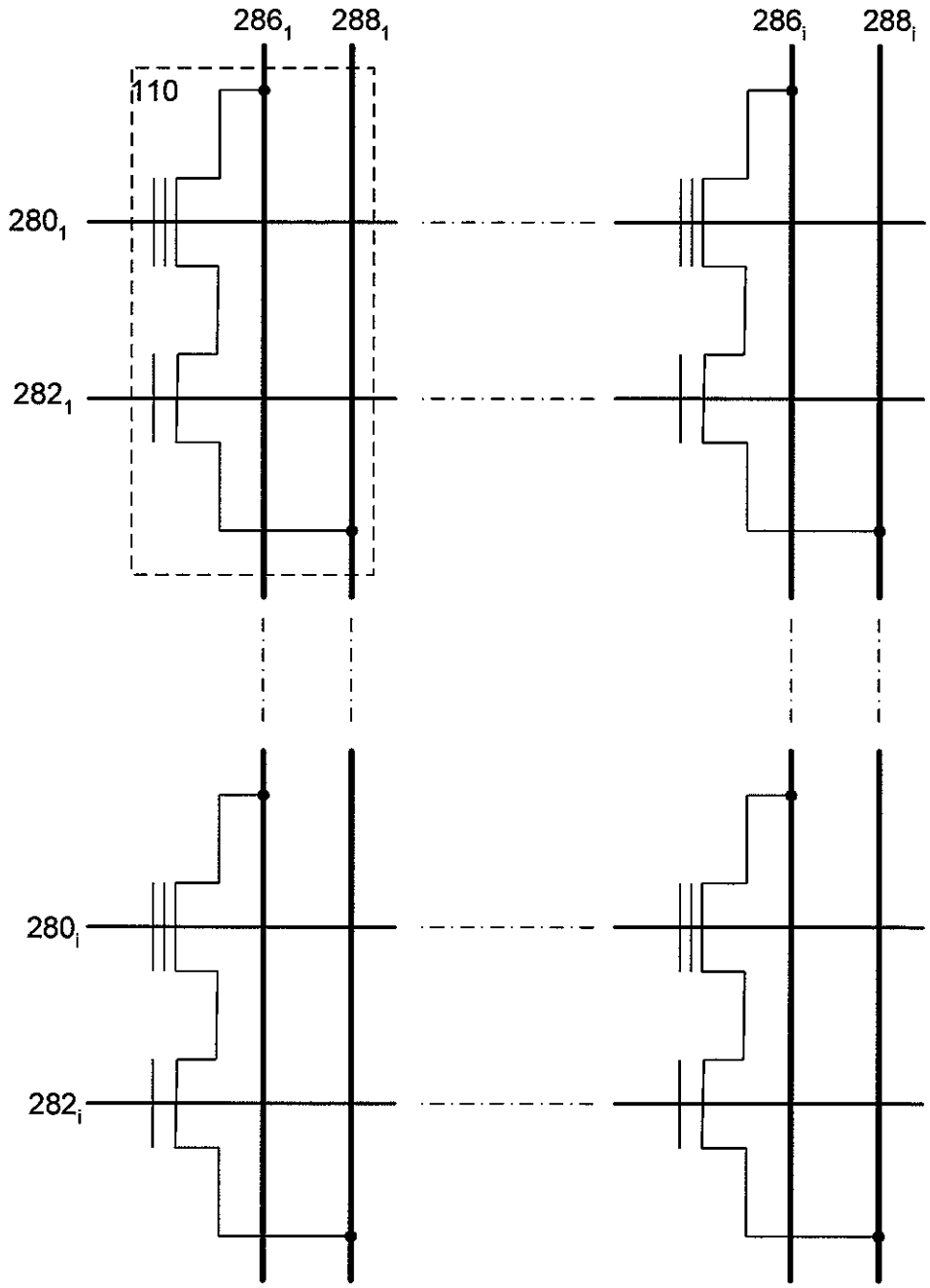

Fig. 2

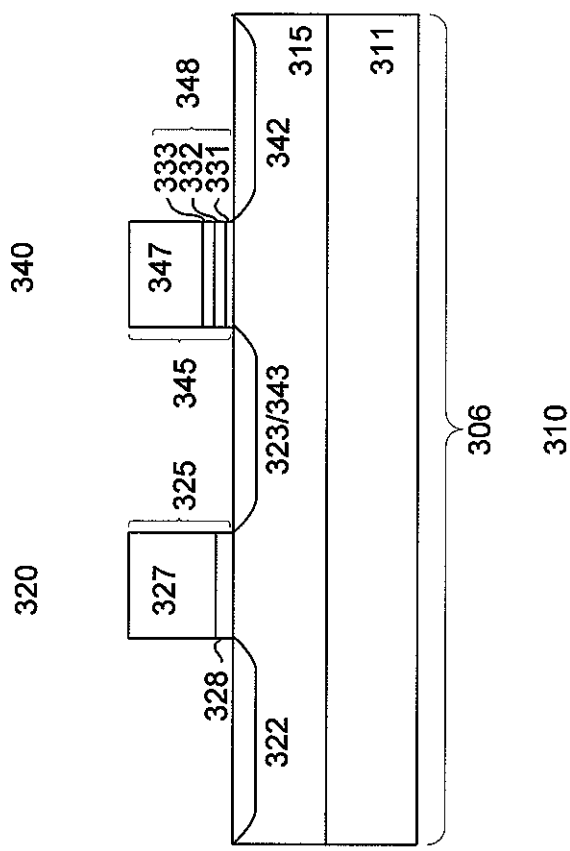
340
320
327
325
345
347
333
332
331
348
328
322
323/343
342
315
311
306
310

Fig. 3

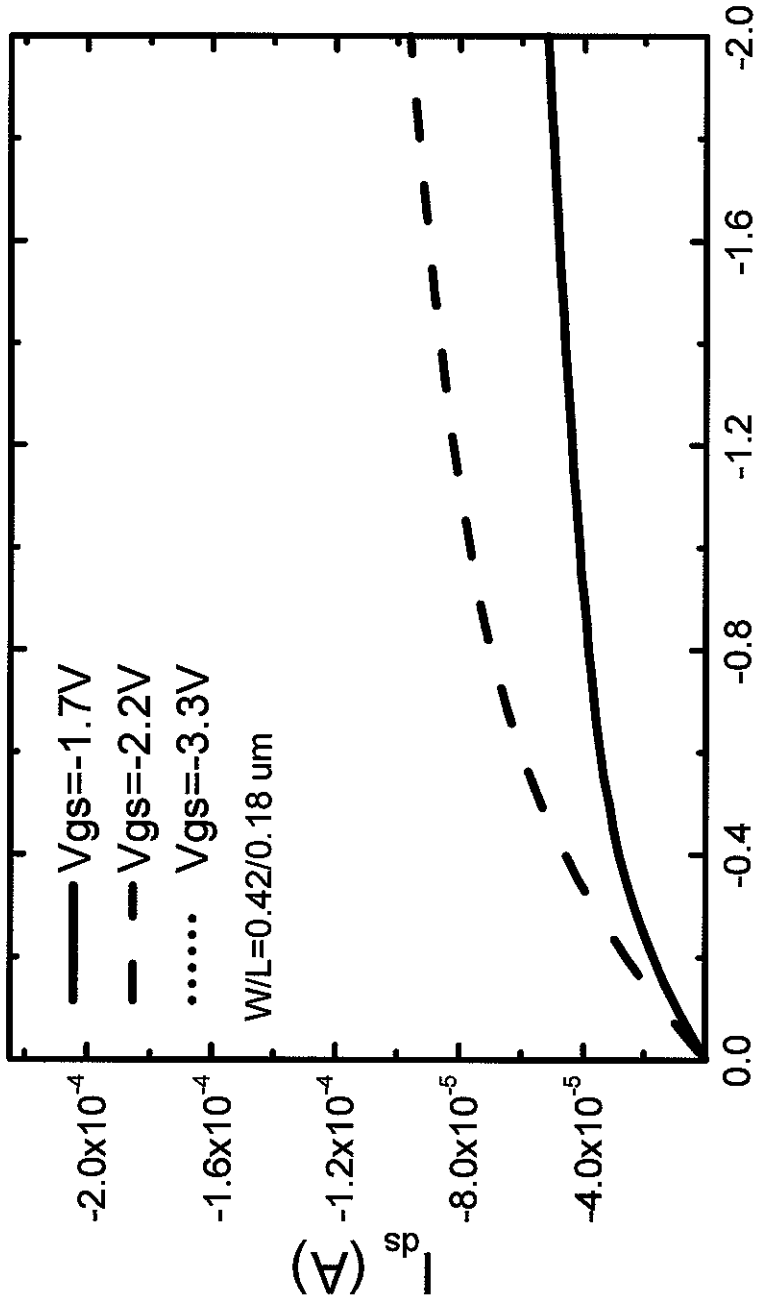
Vgs=-1.7V
Vgs=-2.2V
Vgs=-3.3V
W/L=0.42/0.18 um
-2.0x10-4
-1.6x10-4
-1.2x10-4
-8.0x10-5
-4.0x10-5
0.0
-0.4
-0.8
-1.2
-1.6
-2.0
Vds(V)
Ids (A)

Fig. 4

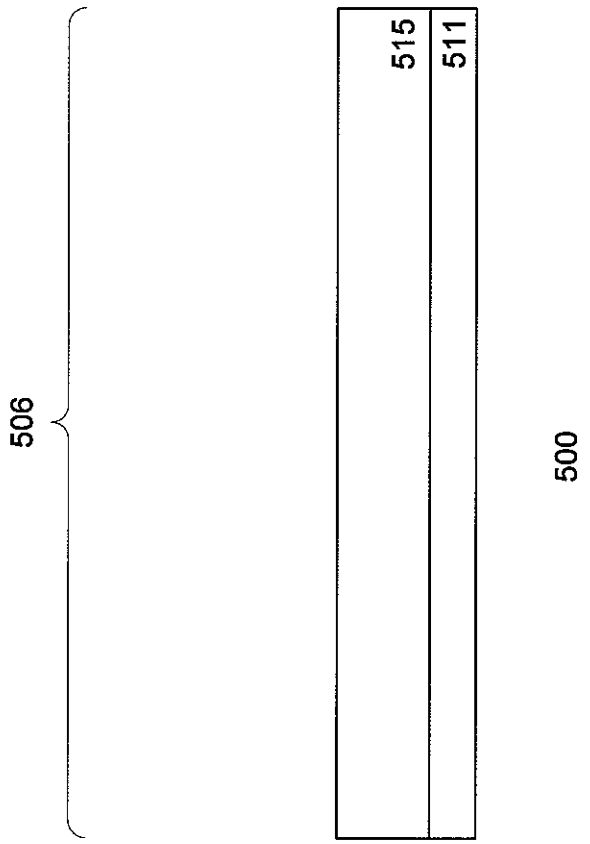

Fig. 5a

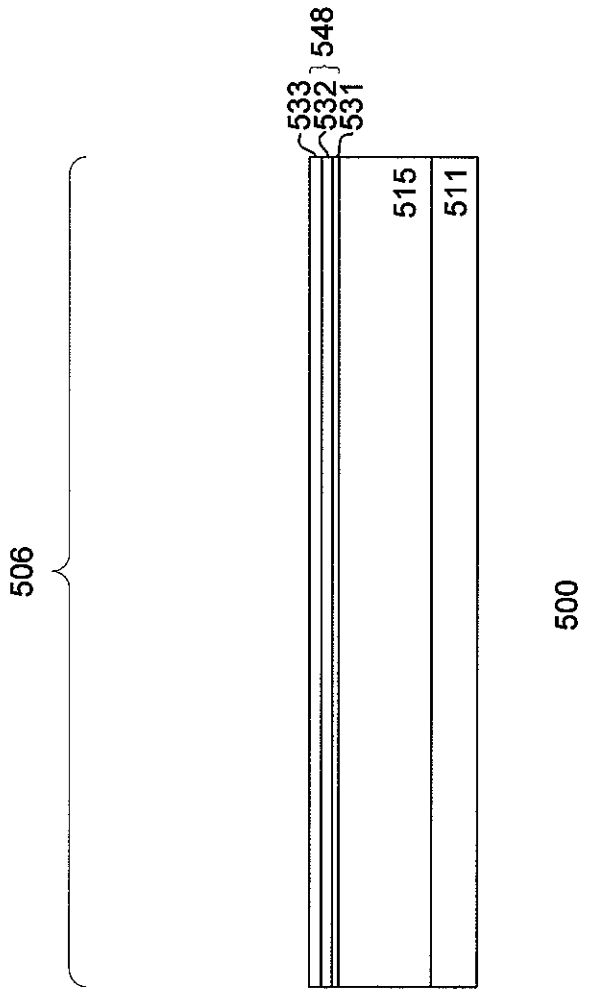

Fig. 5b

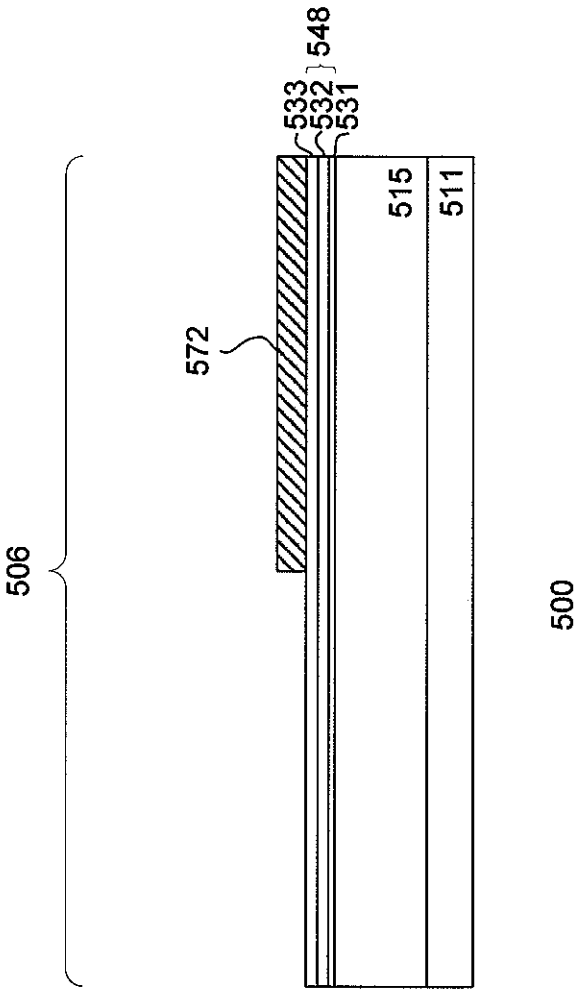

Fig. 5c

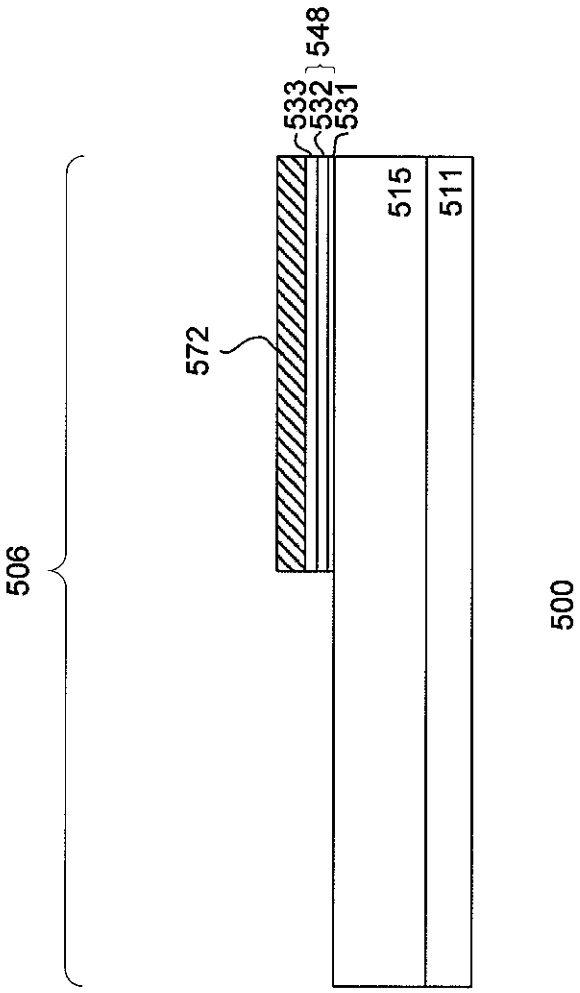

Fig. 5d

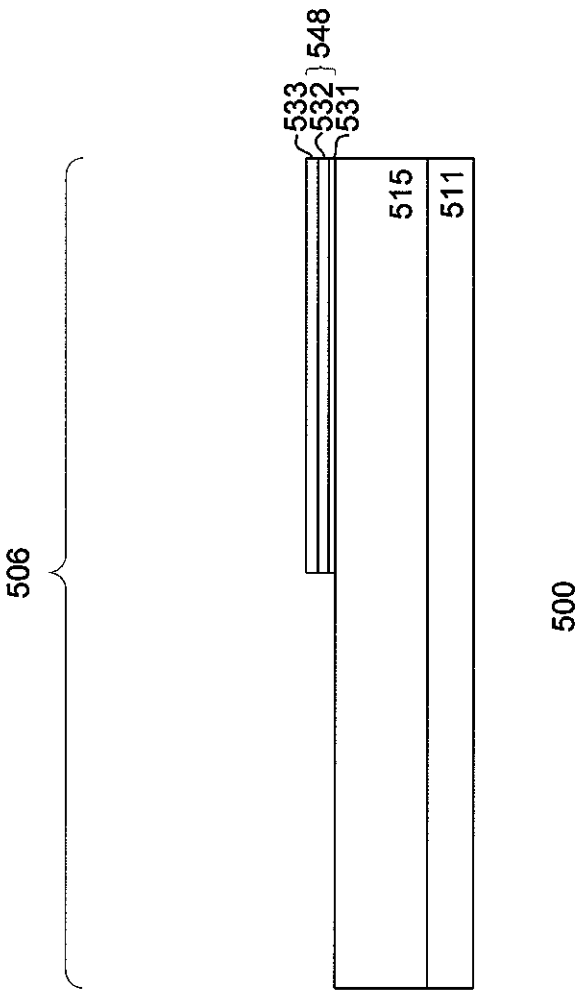

Fig. 5e

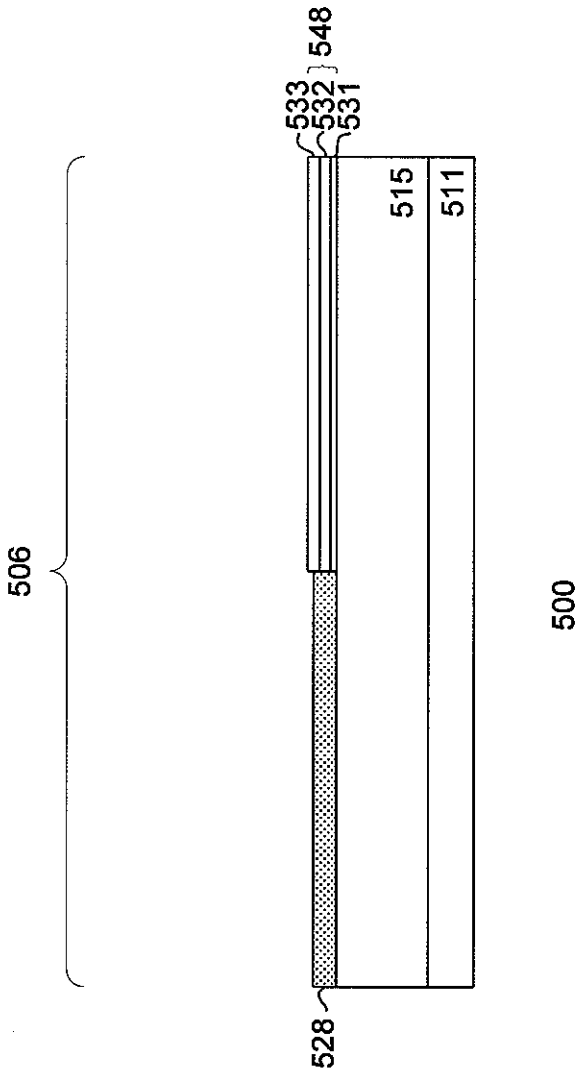

Fig. 5f

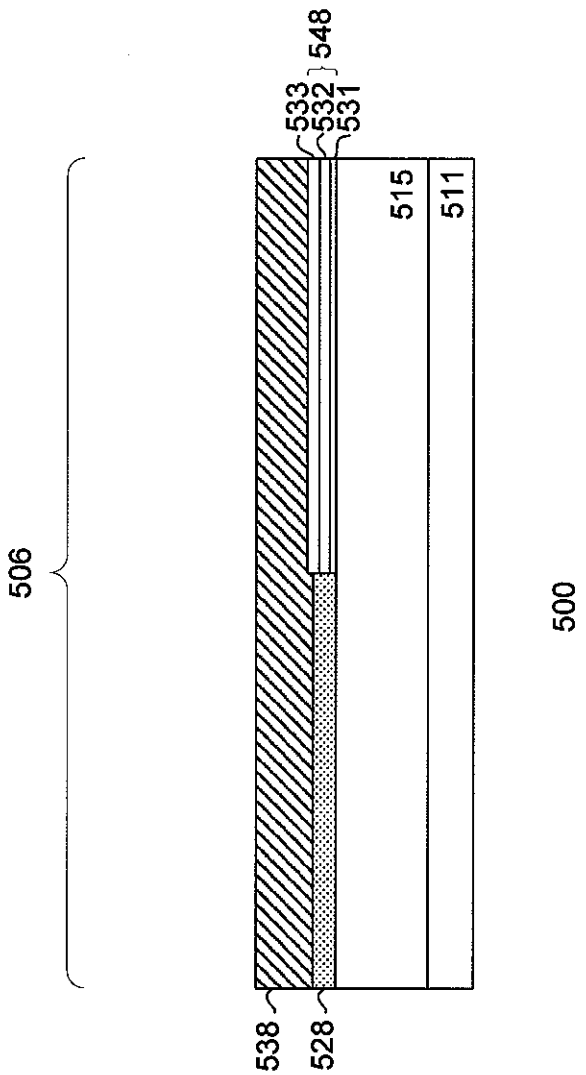

Fig. 5g

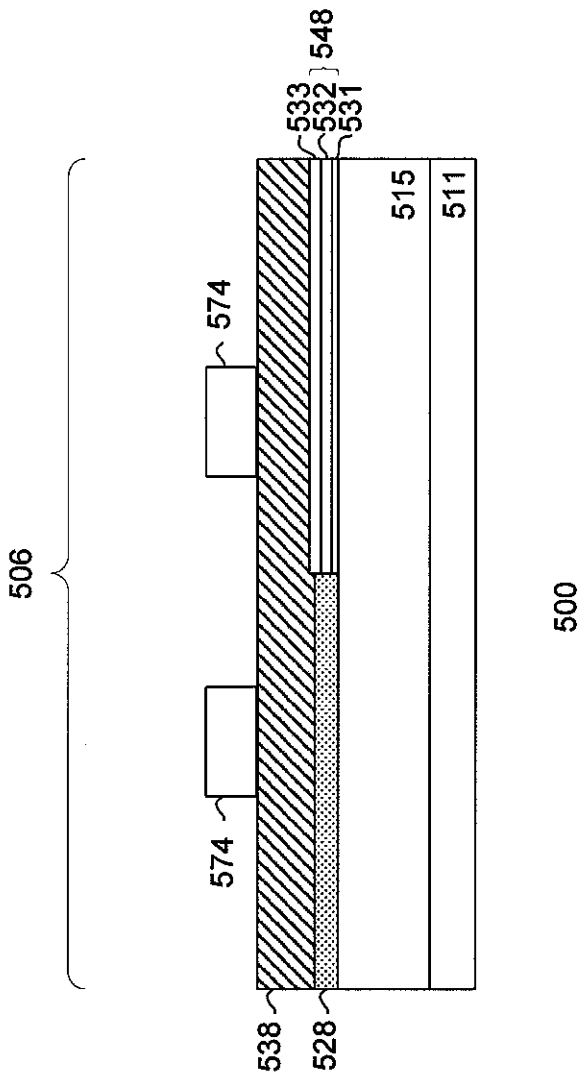

Fig. 5h

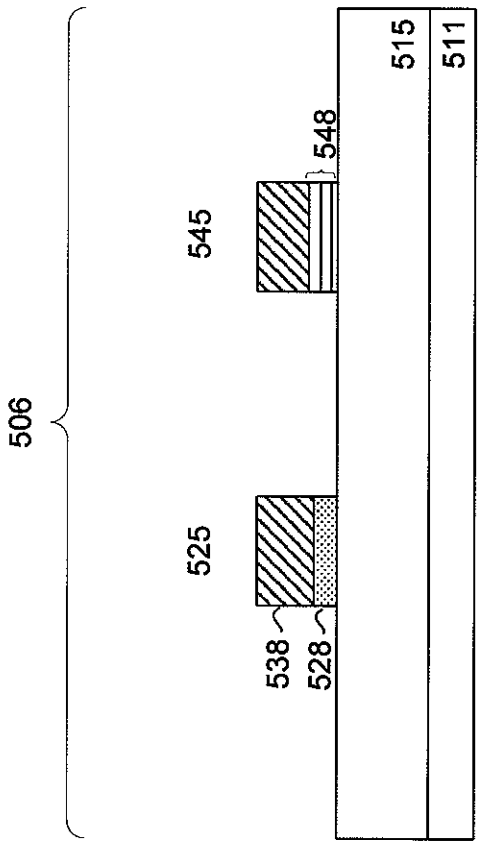

Fig. 5i

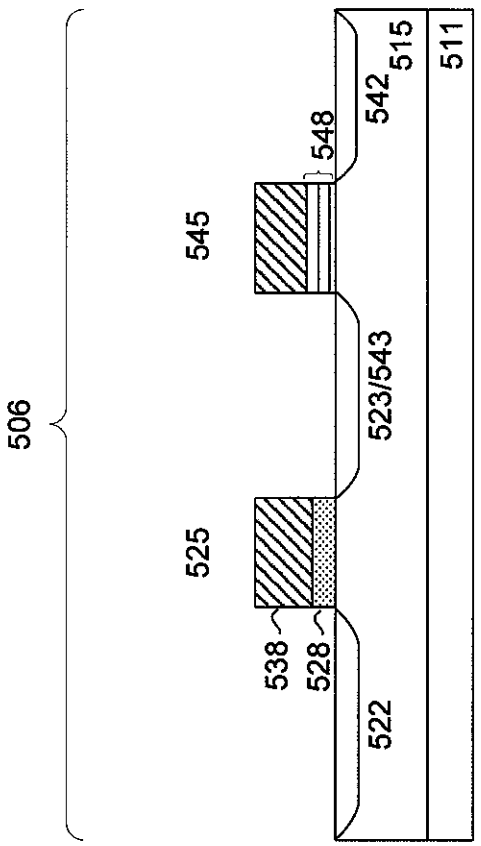

Fig. 5j