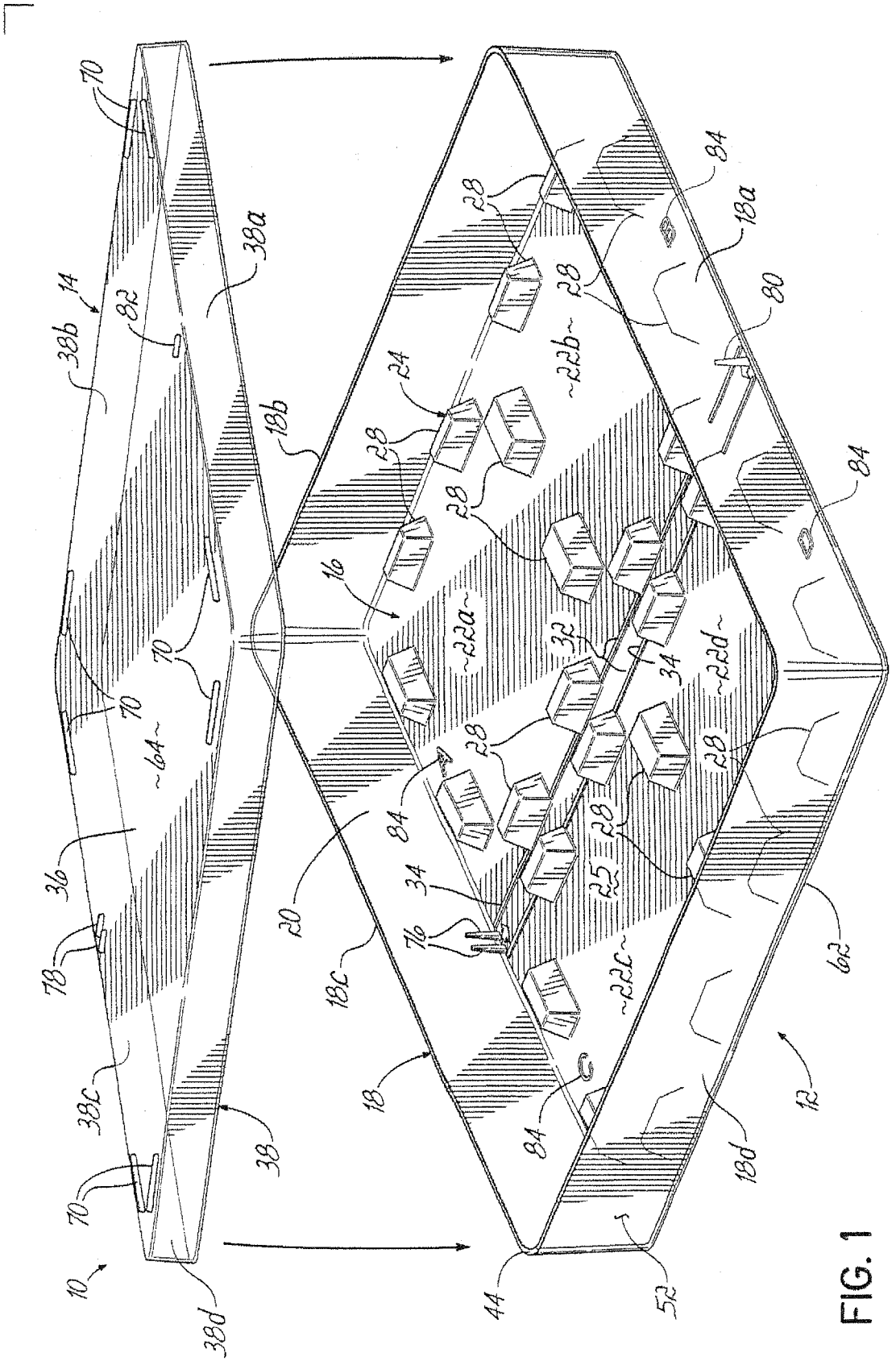
10
12
14
16
18
18a
18b
18c
18d
20
22a
22b
22c
22d
24
25
26
28
30
32
34
36
38
38a
38b
38c
38d
44
52
62
64
70
72
74
76
78
80
82
84

FIG. 1

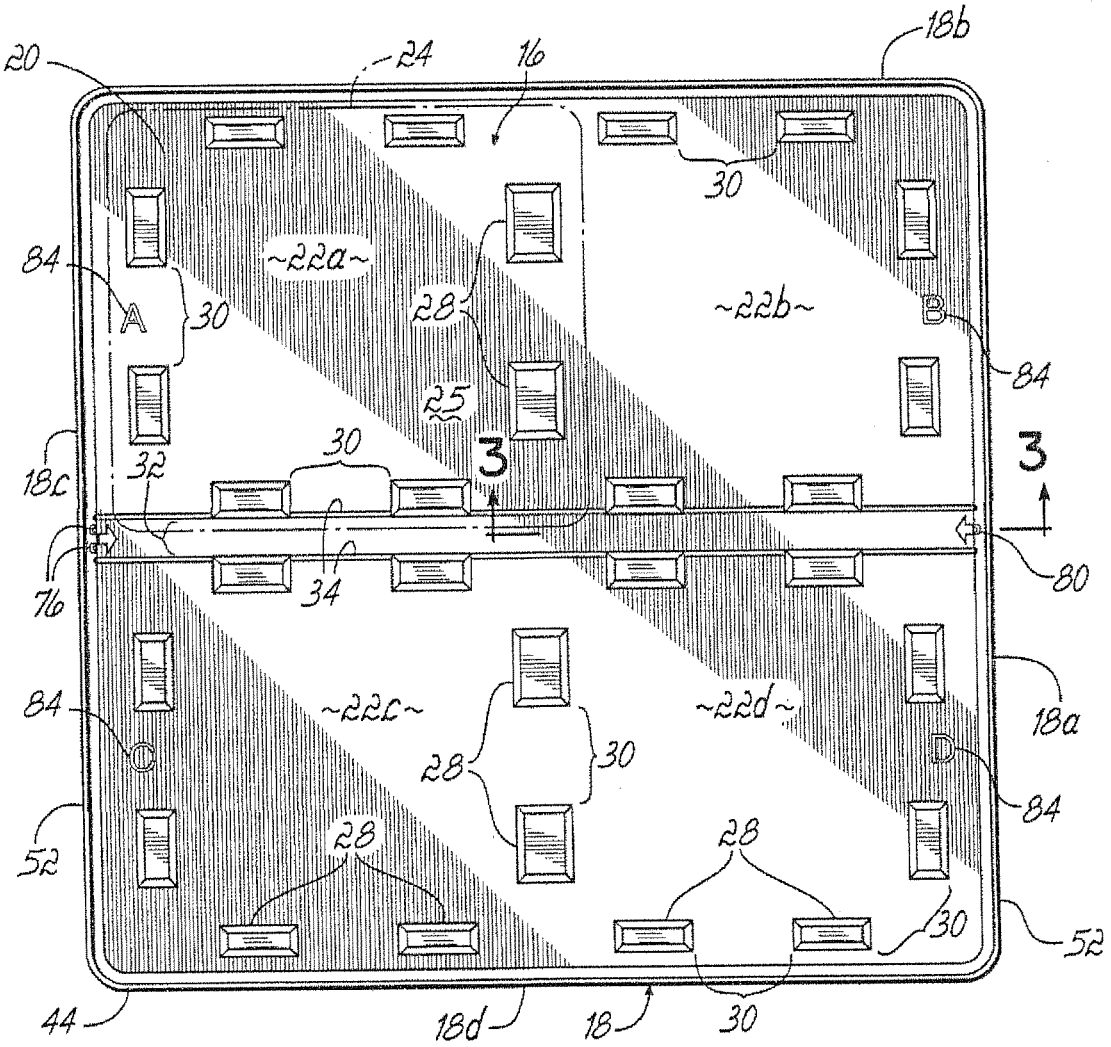
20
24
16
18b
30
84
A
30
~22a~
28
~22b~
B
84
25
3
3
18c
32
30
76
34
80
84
C
~22c~
28
30
~22d~
D
84
18a
52
28
28
30
52
44
18d
18
30

FIG. 2

12

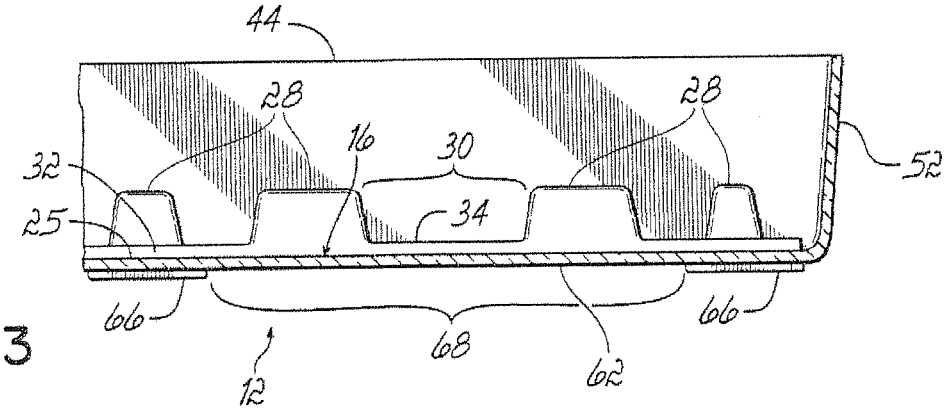
44
28
28
16
30
32
34
52
25
66
66
68
62
12

FIG. 3

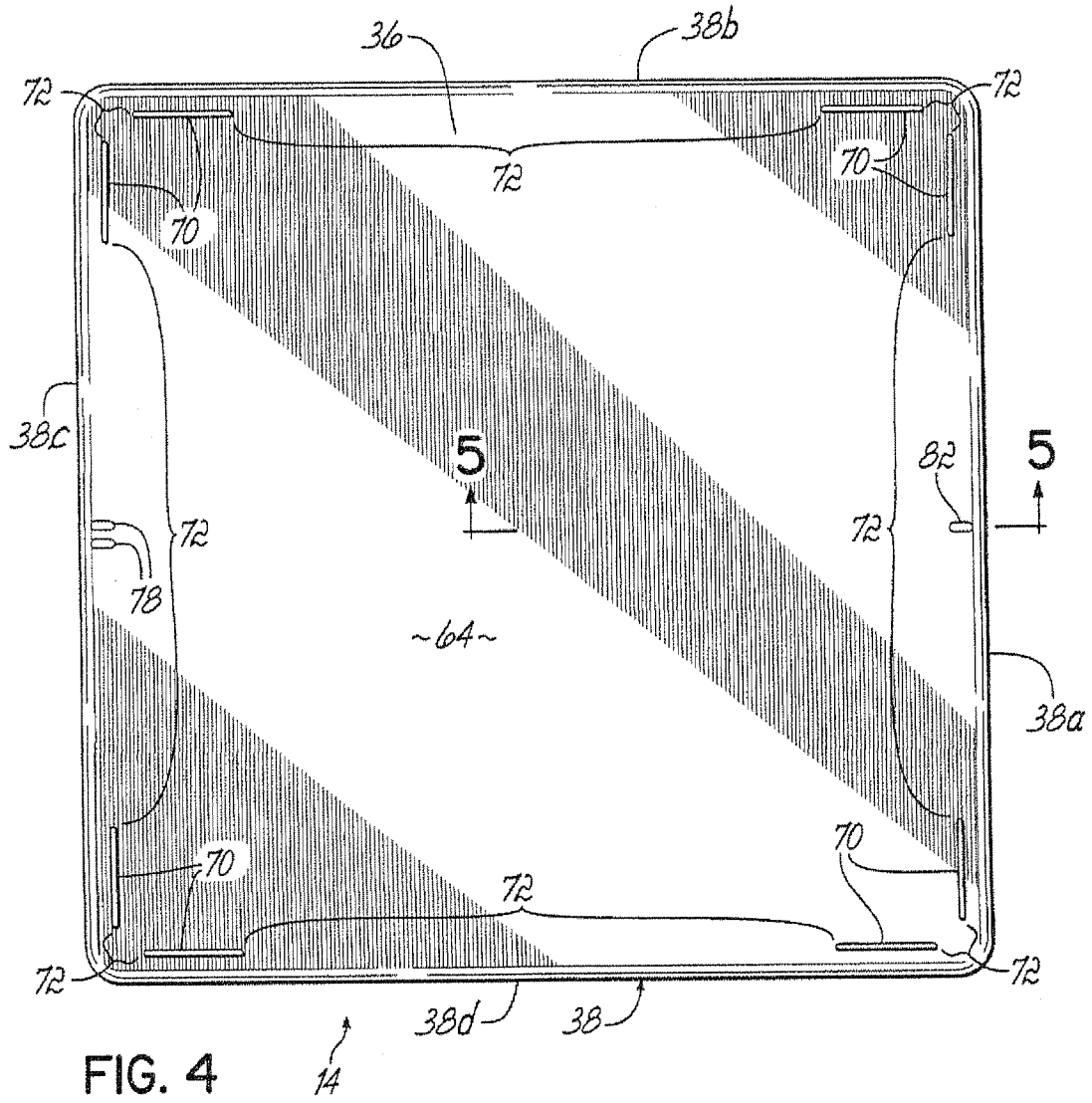
36
38b
72
70
5
82
38c
78
64
38a
38d
38
14

FIG. 4

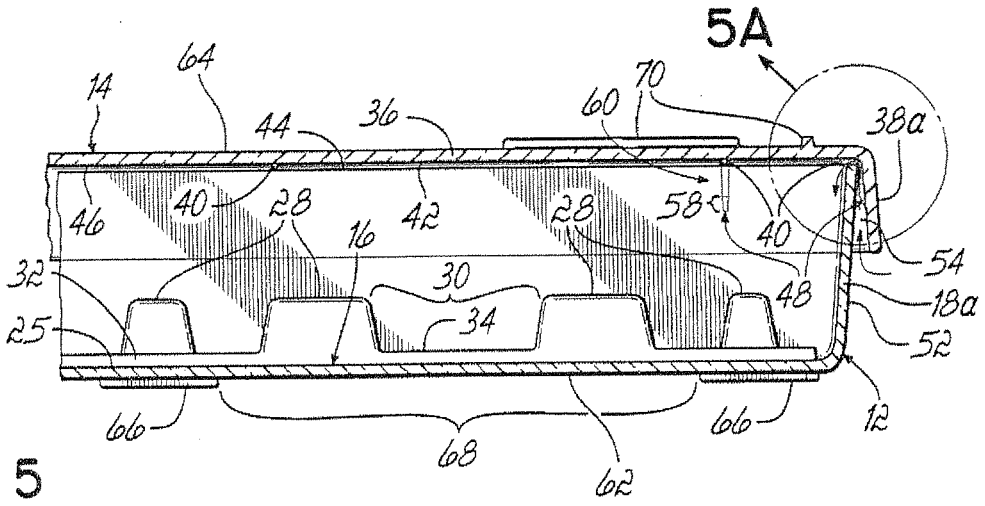
5A
64
14
44
36
60
70
38a
46
40
28
42
58
16
32
30
48
54
18a
25
34
52
66
68
62
12

FIG. 5

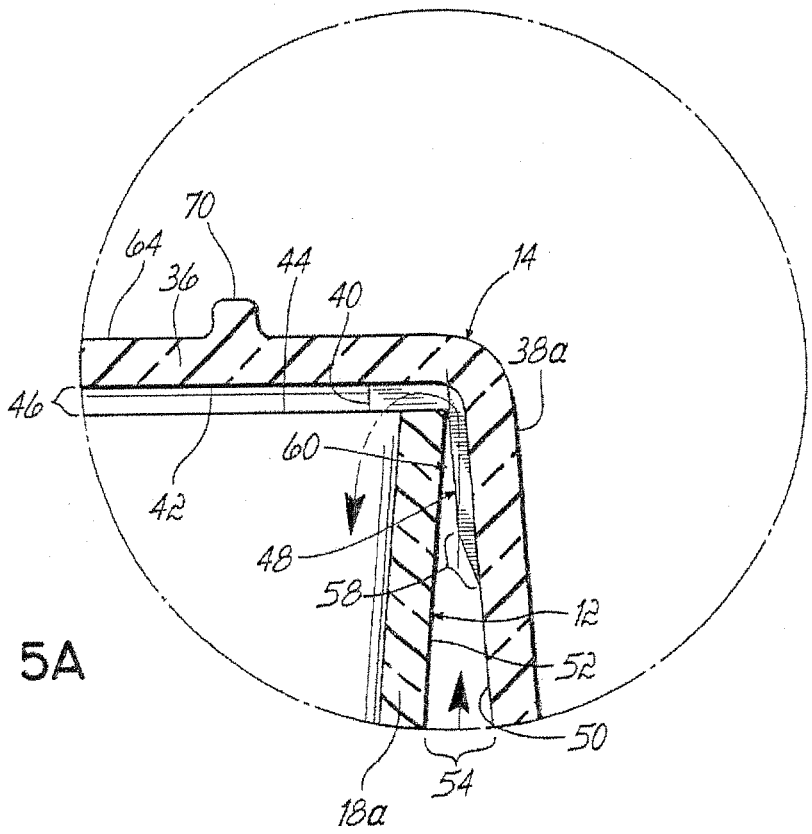

FIG. 5A

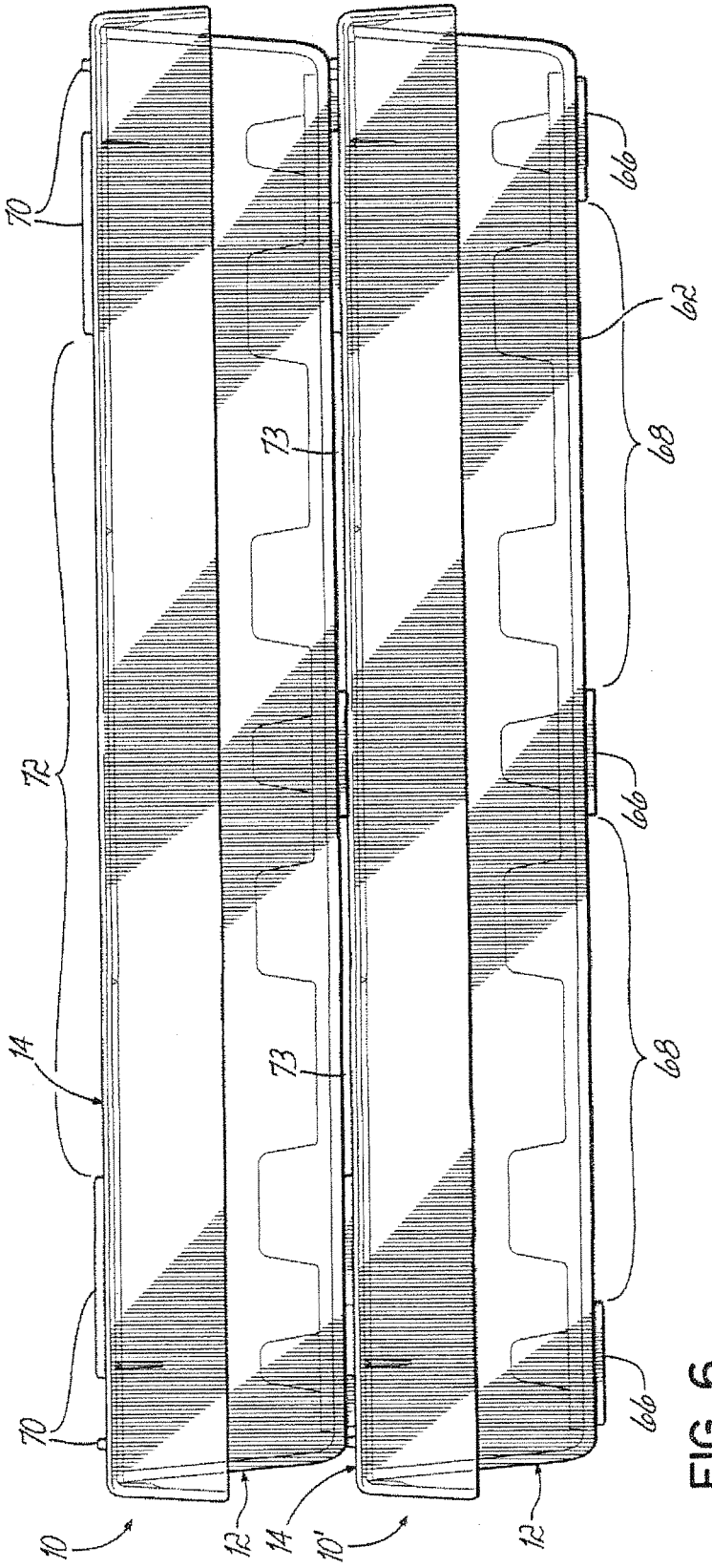

FIG. 6