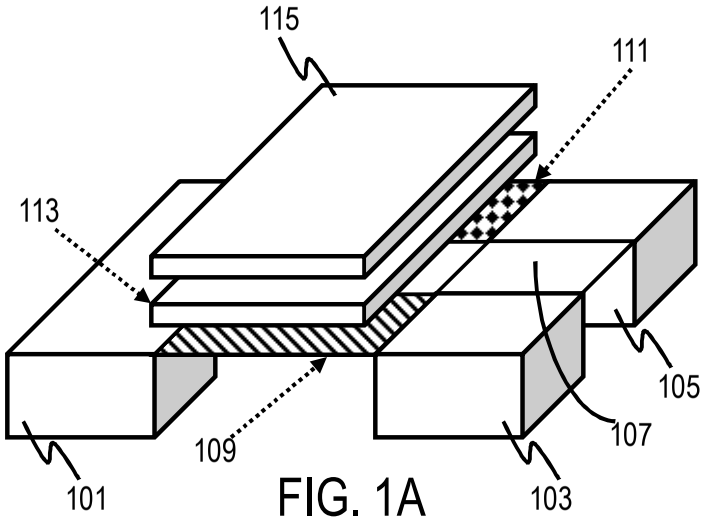

FIG. 1A
Background Art

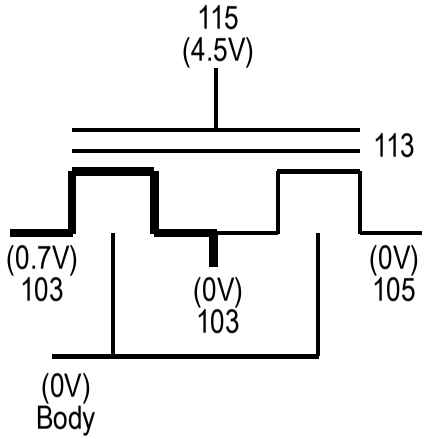

FIG. 1B
Background Art

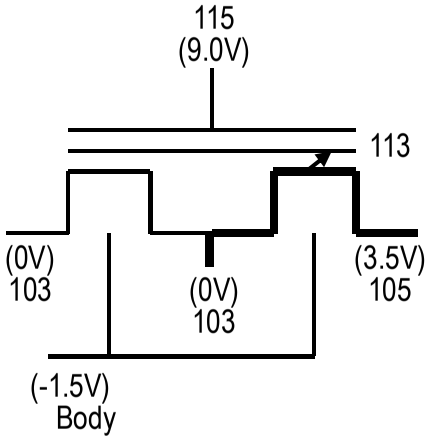

FIG. 1C
Background Art

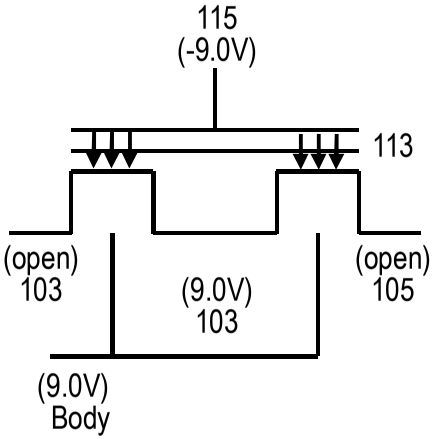

FIG. 1D
Background Art

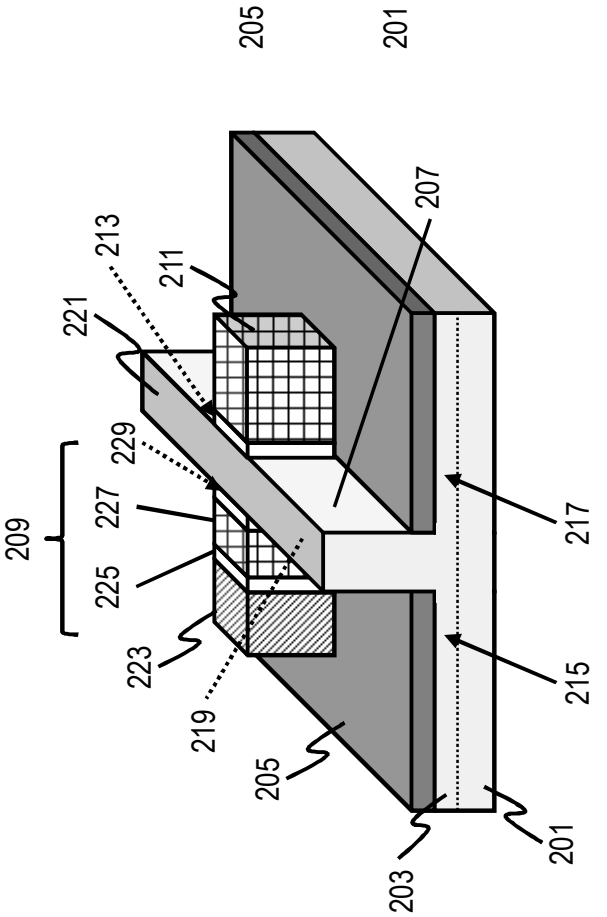
205
201
207
213
211
221
229
227
209
225
223
219
205
217
215
203
201

FIG. 2

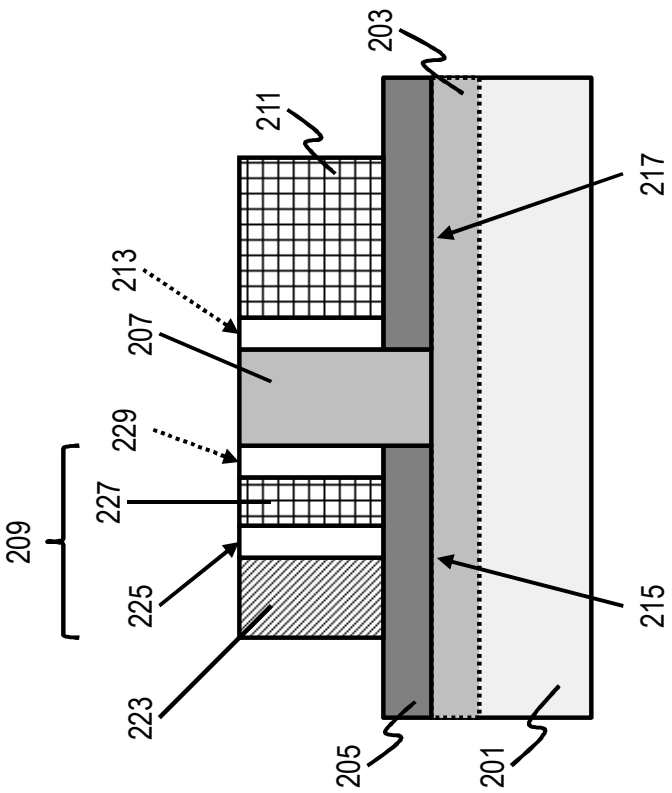

FIG. 3

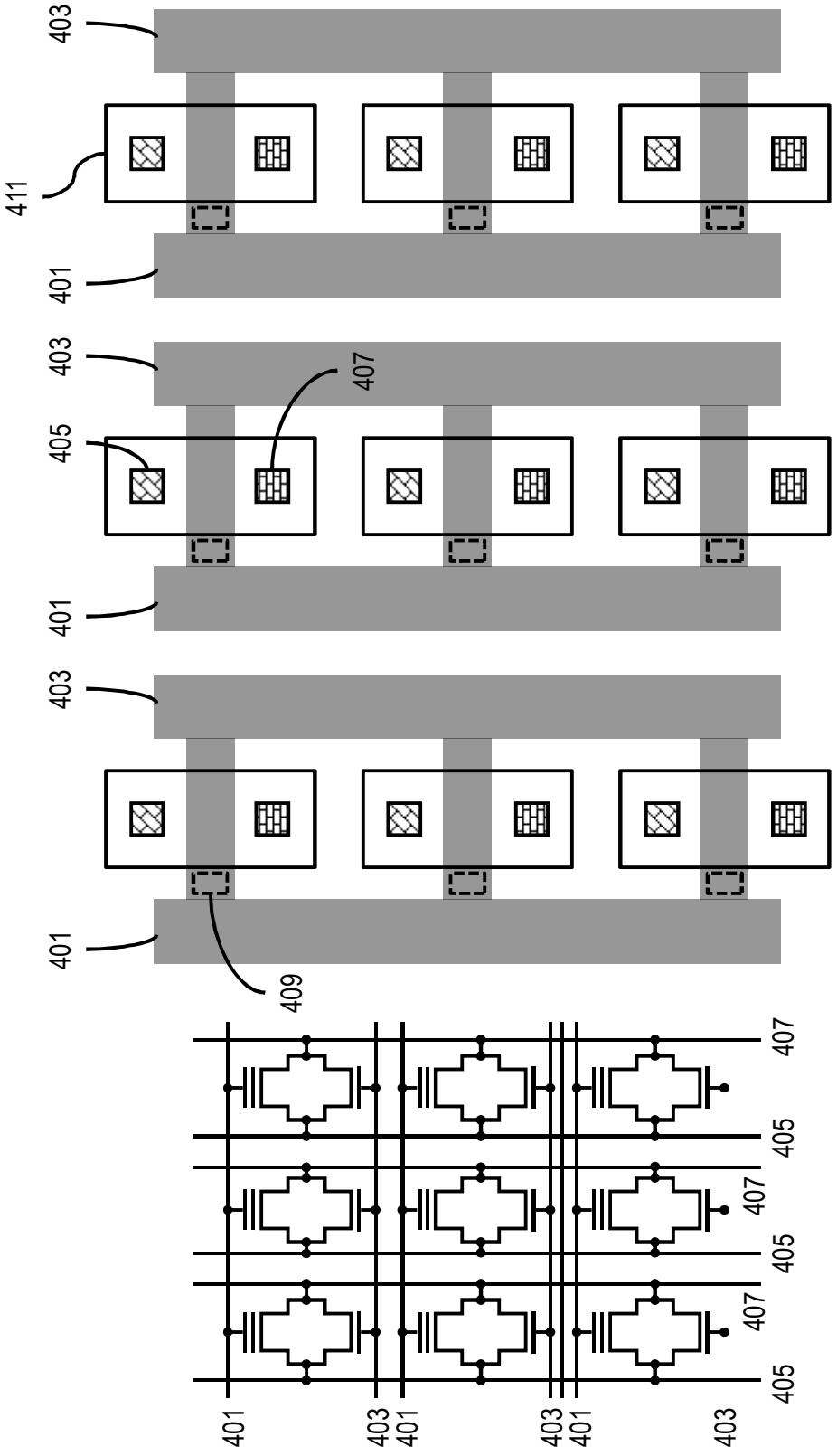
403
411
401
403
407
405
401
403
401
409
401
403
401
403
407
405
407
405
407
405

FIG. 4B

FIG. 4A

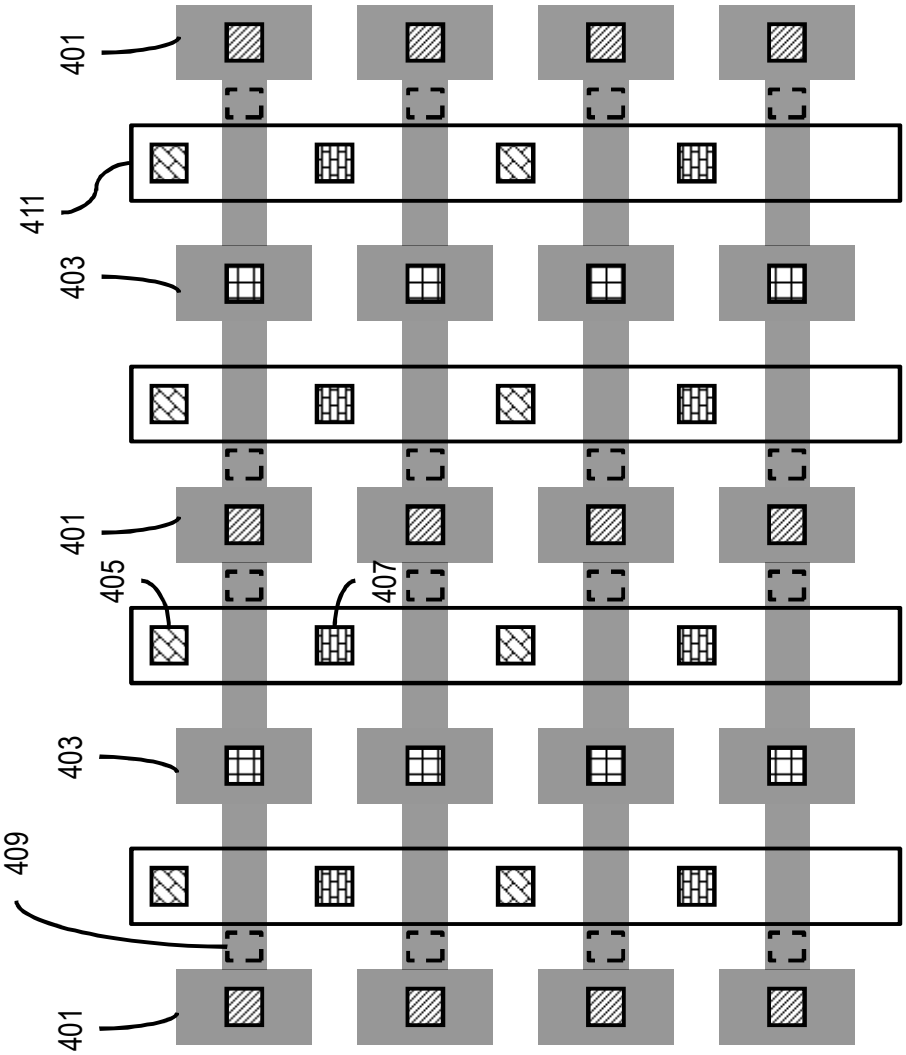

FIG. 4C

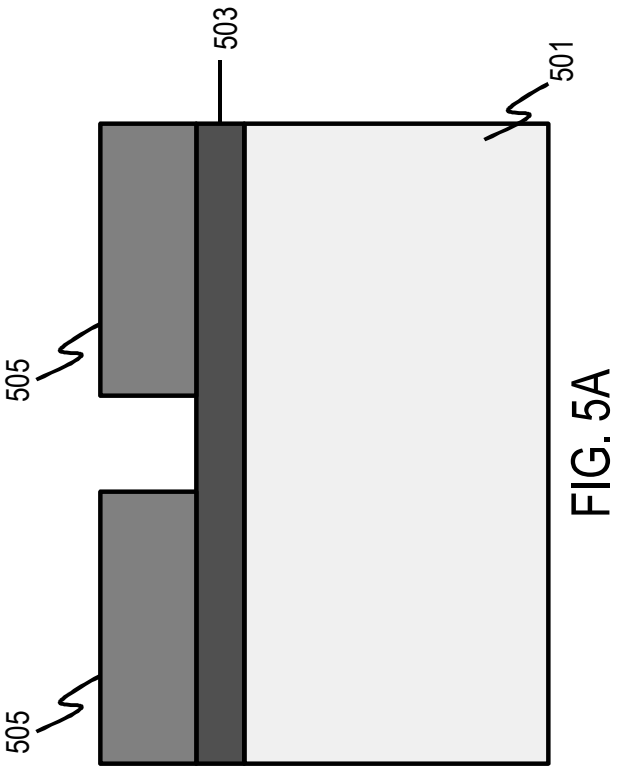

FIG. 5A

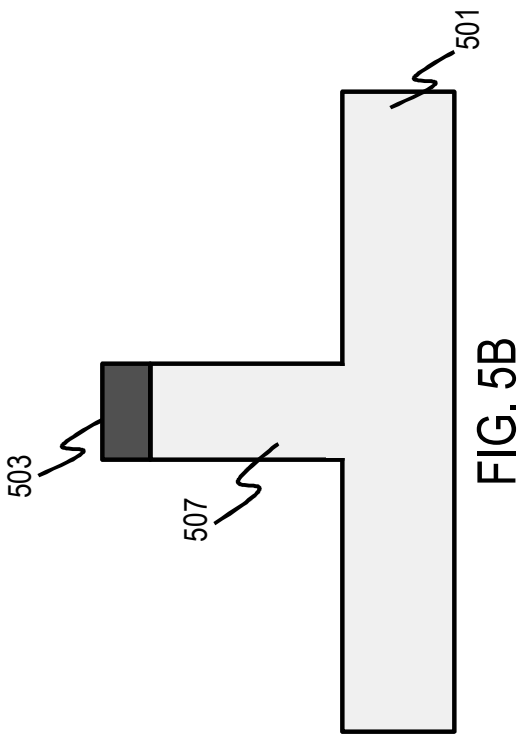

FIG. 5B

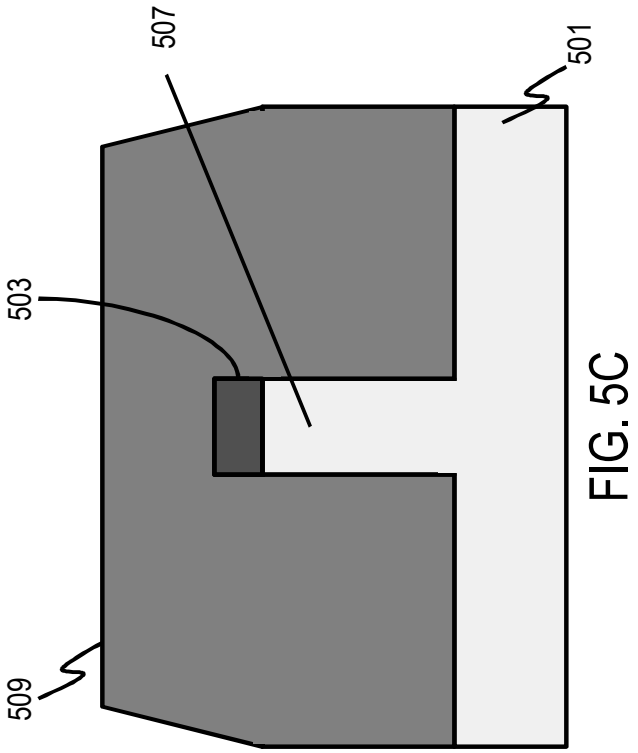

FIG. 5C

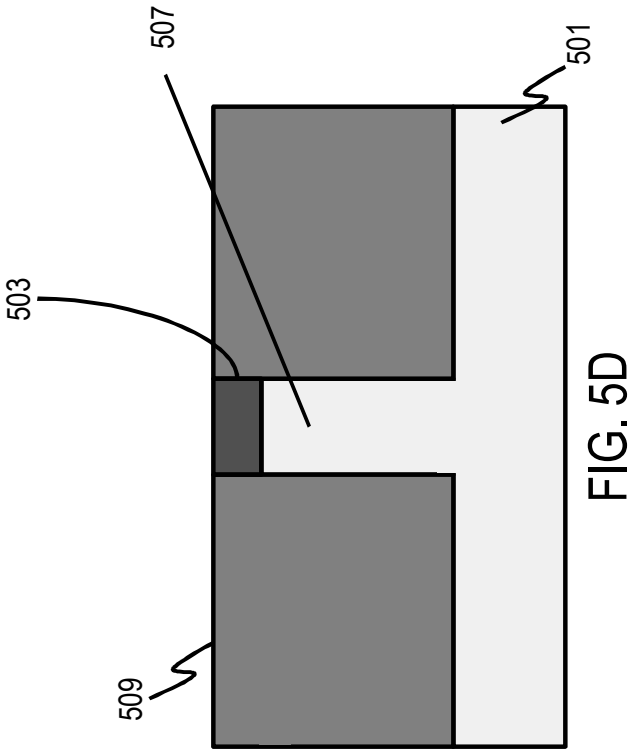

FIG. 5D

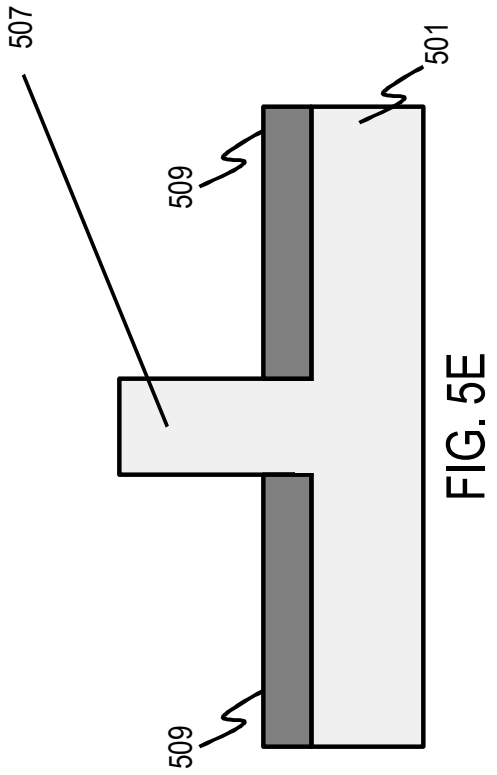

FIG. 5E

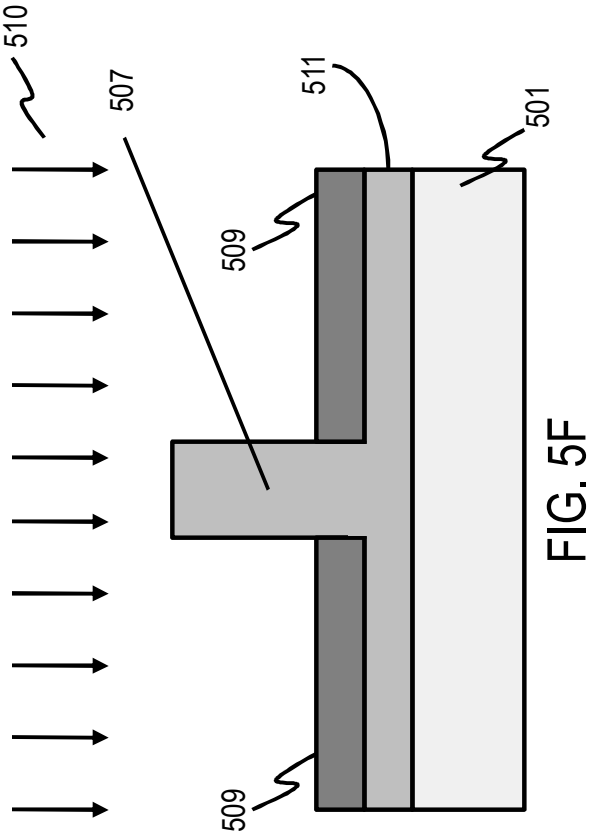

FIG. 5F

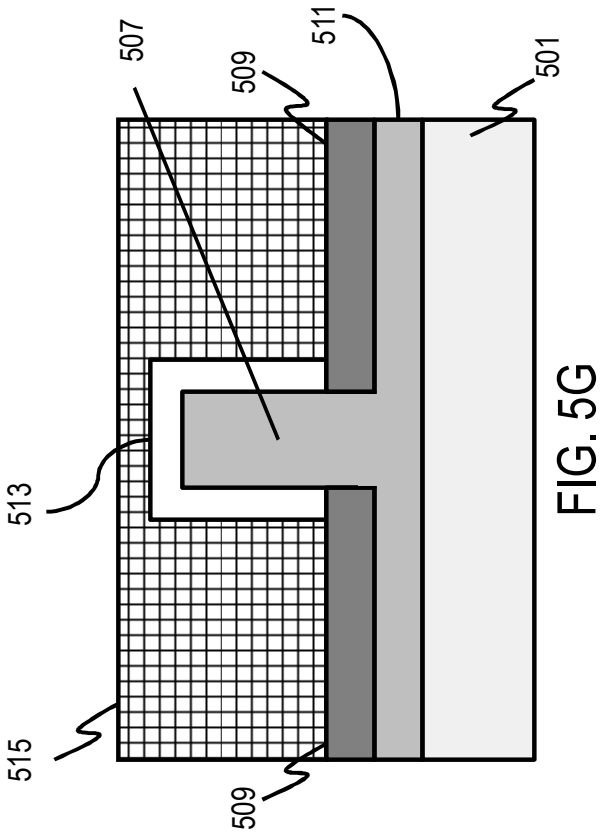

FIG. 5G

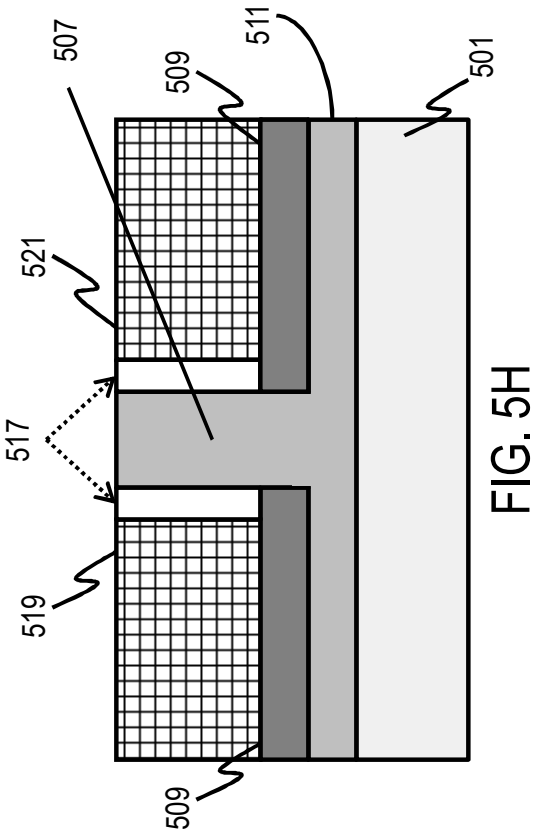

FIG. 5H

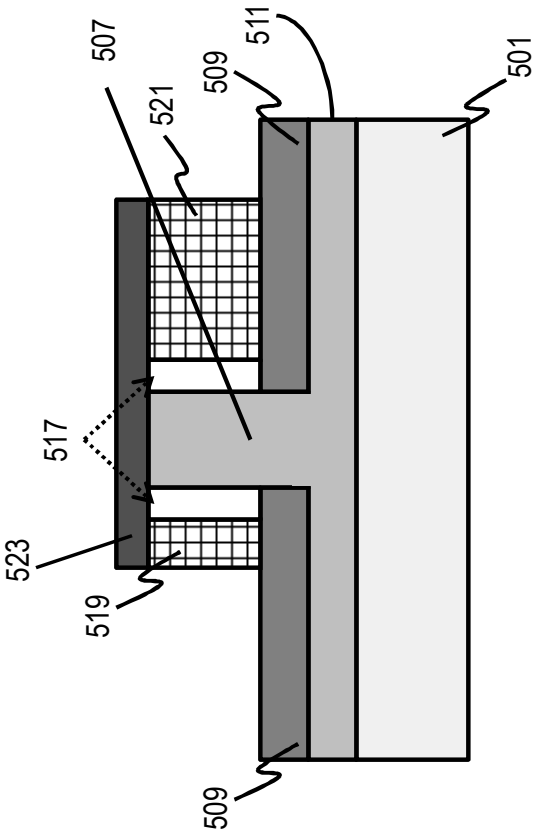

FIG. 5I

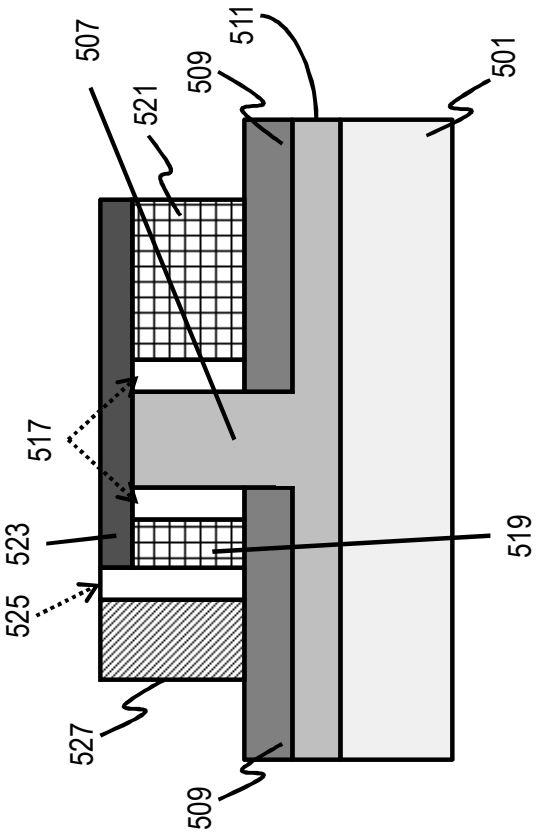

FIG. 5J

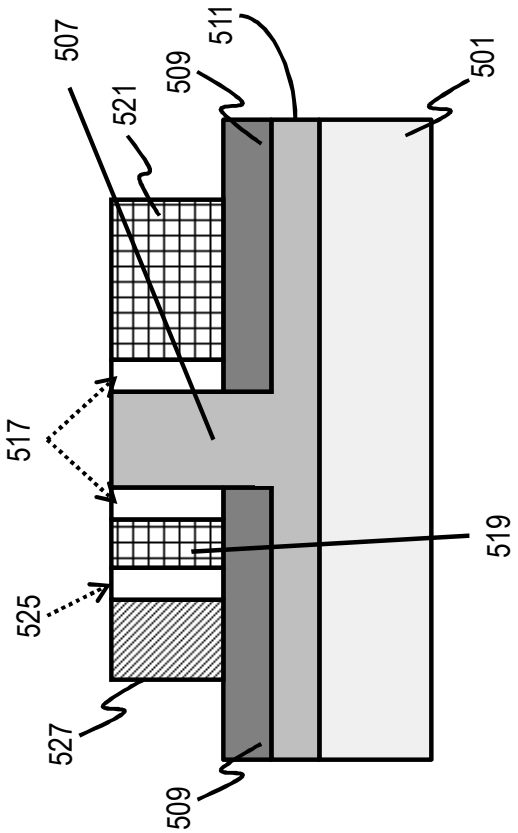

FIG. 5K

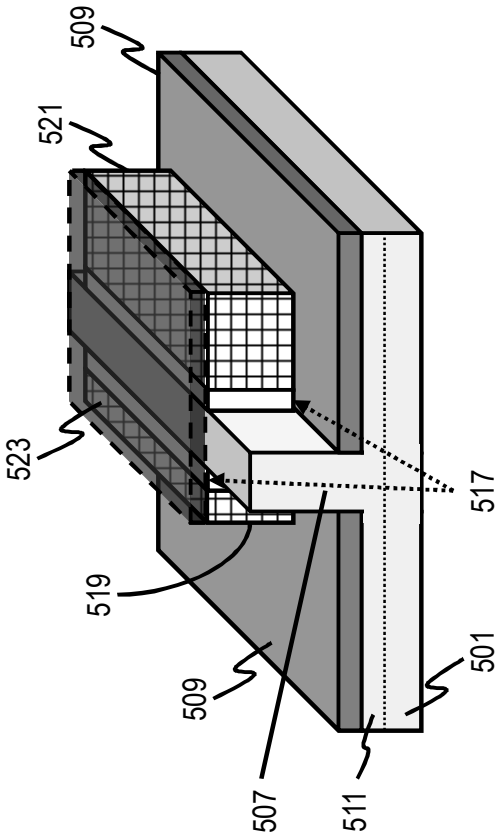

FIG. 6A

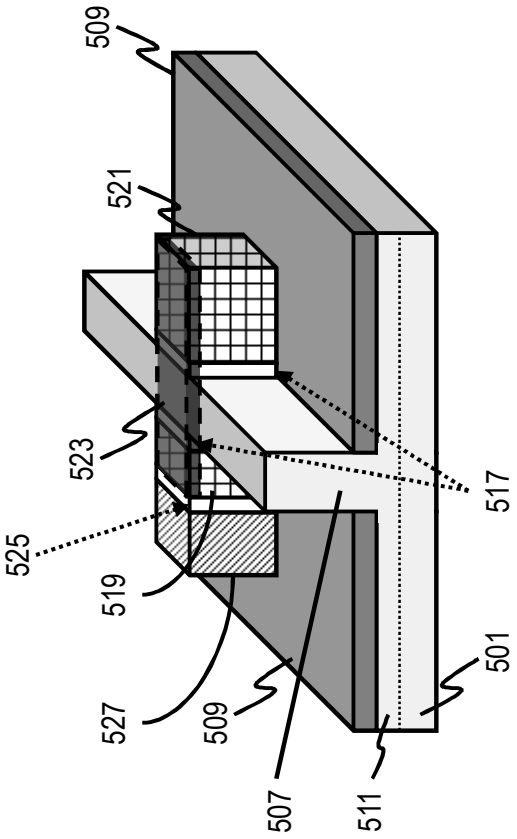

FIG. 6B

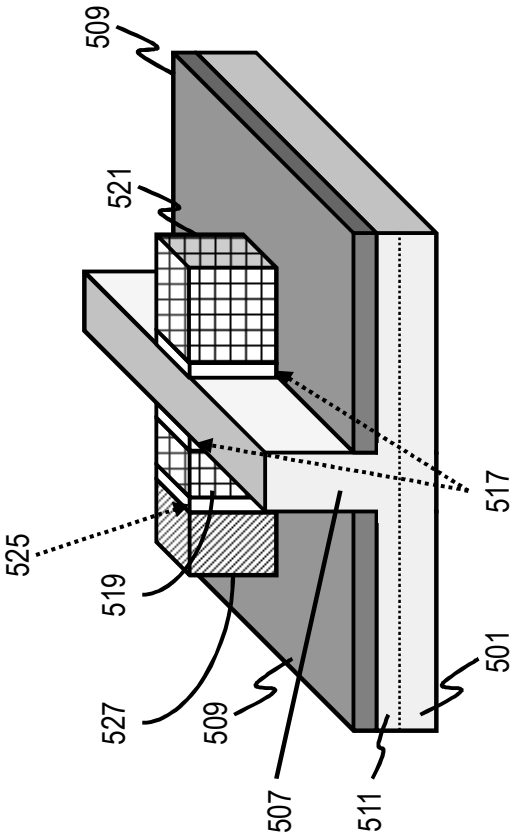

FIG. 6C