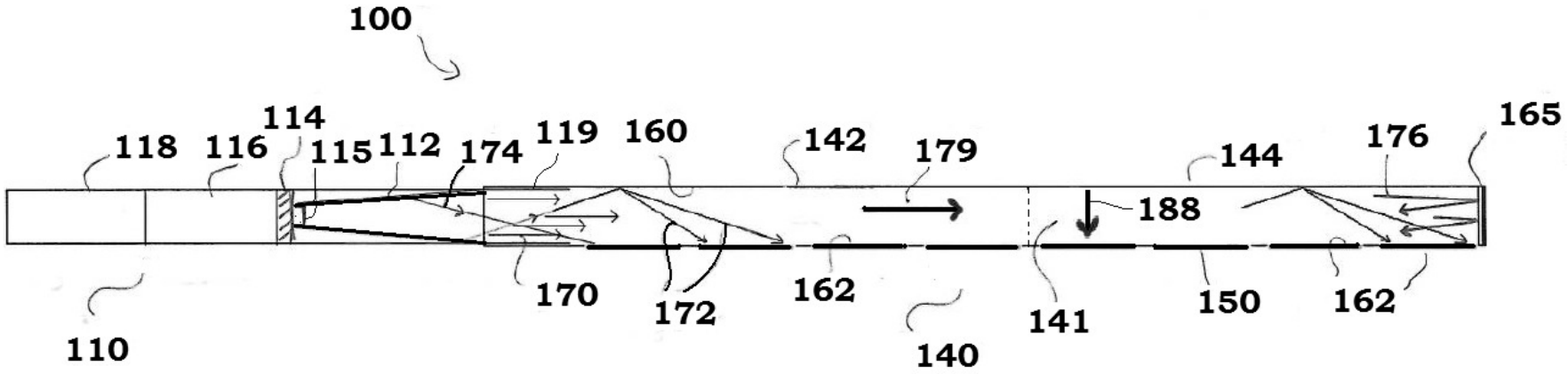
100
118
116
114
115
112
174
119
160
142
179
144
176
165
188
110
170
172
162
140
141
150
162

FIG. 1

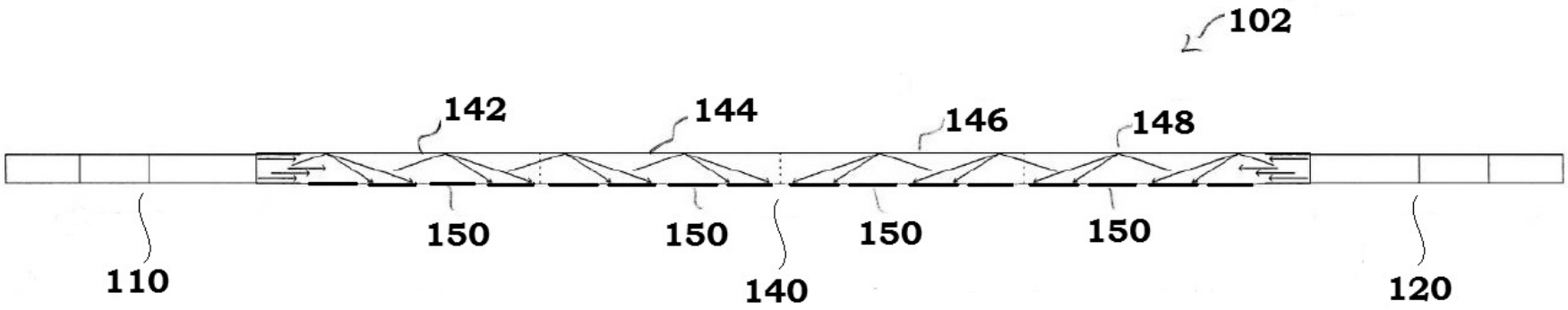

FIG. 2

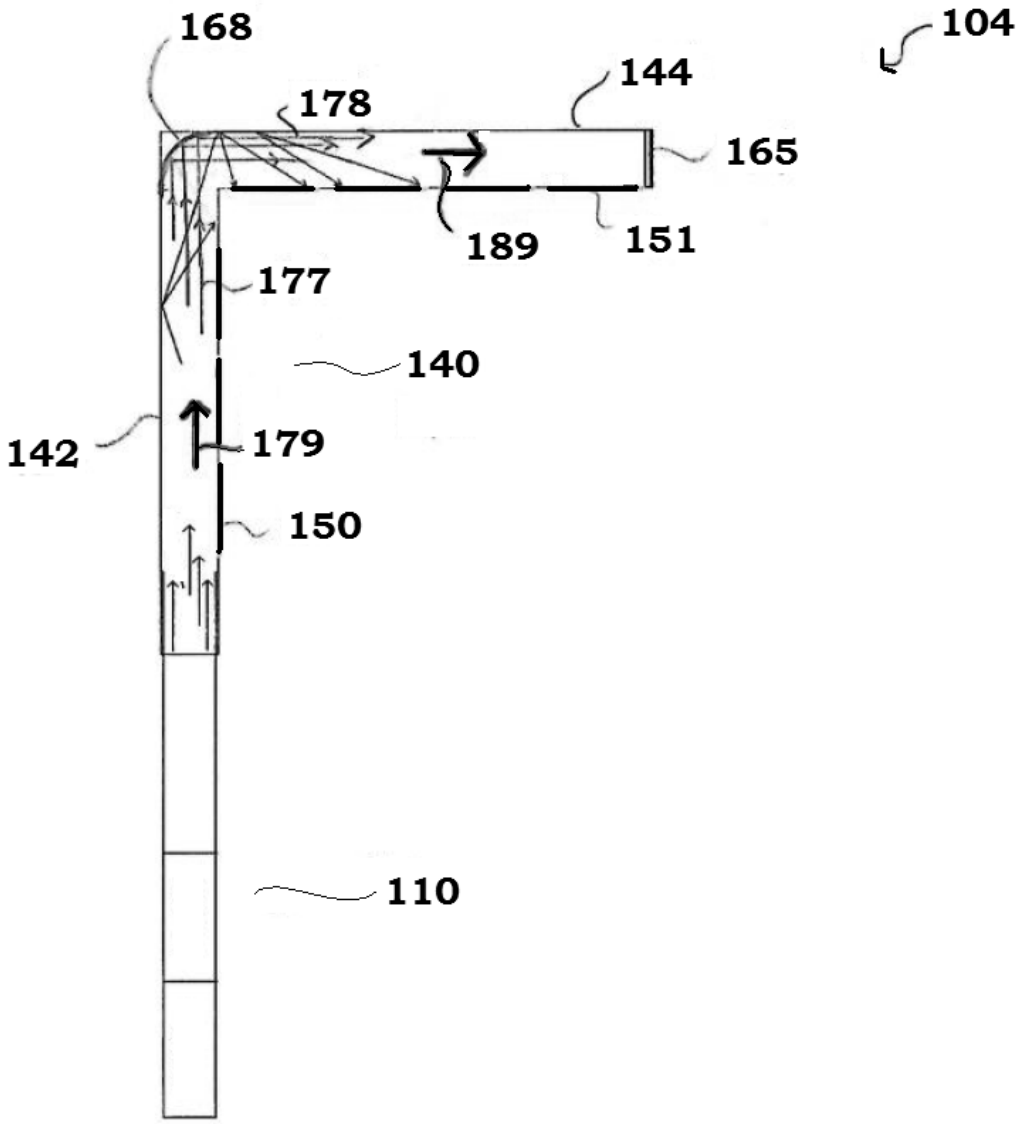

FIG. 3

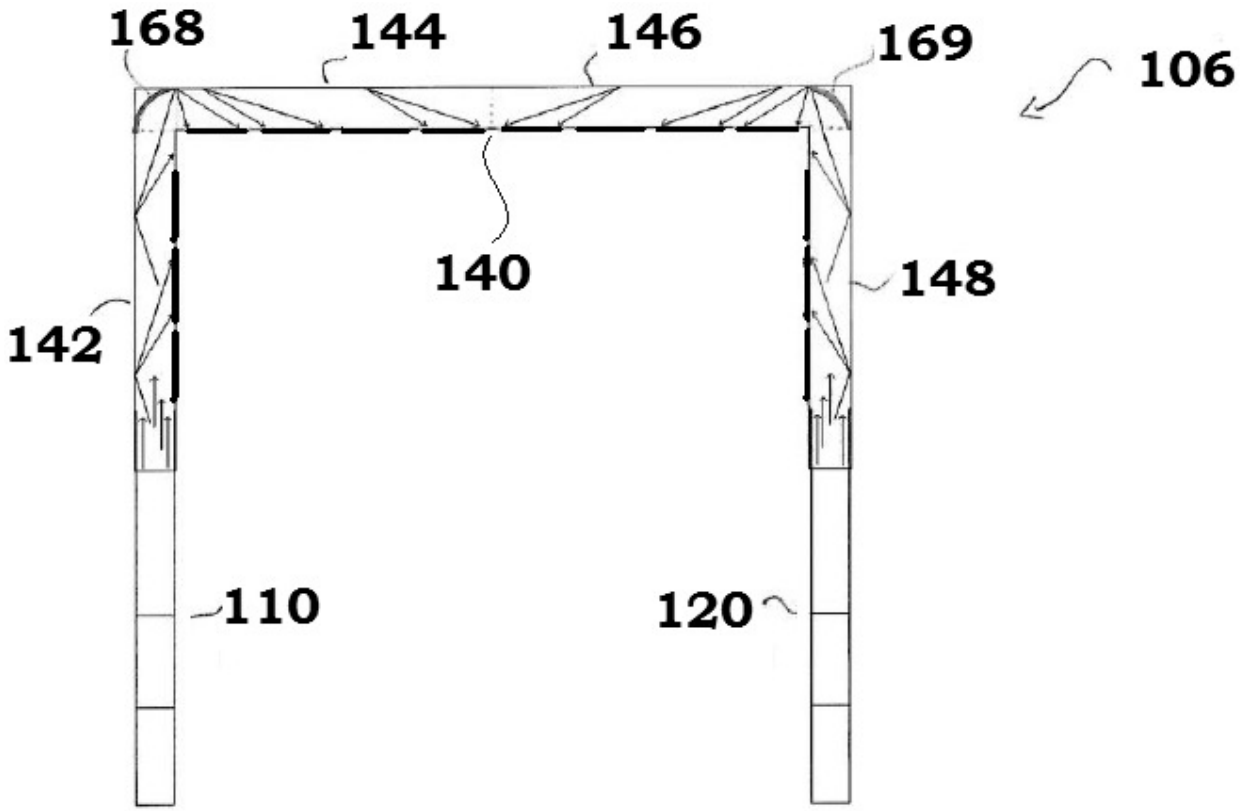

FIG.4

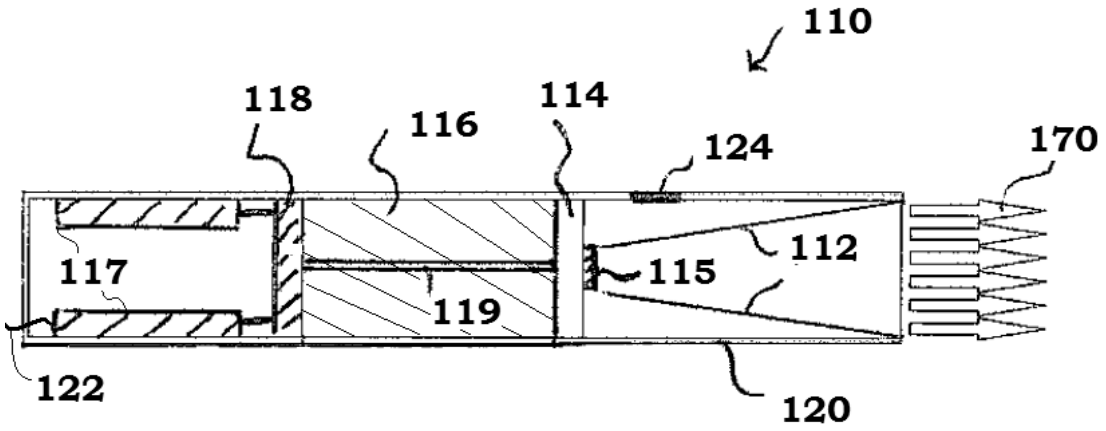
110
118
116
114
124
170
117
112
115
119
122
120

FIG. 5

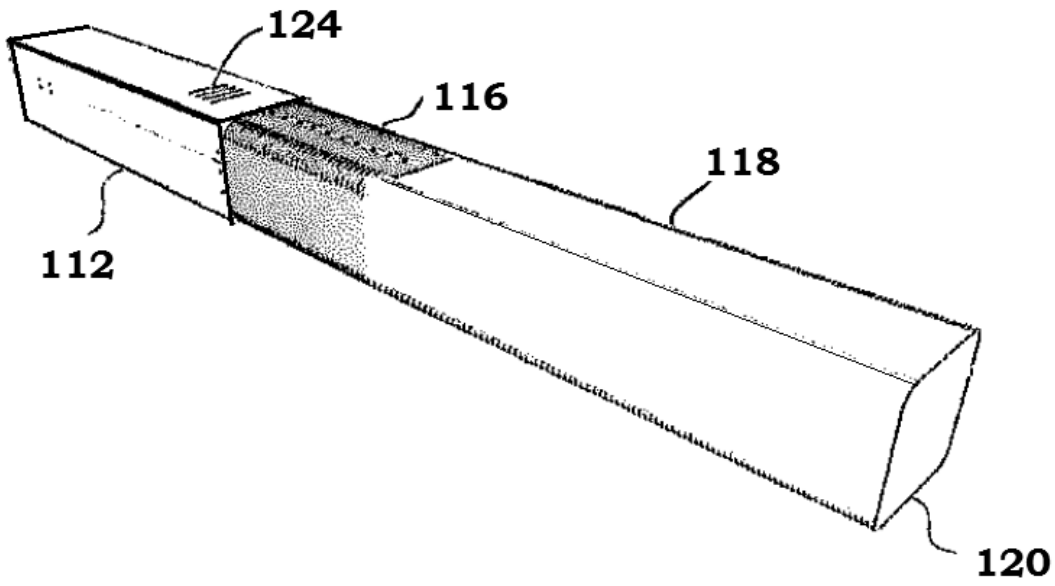
124
116
118
112
120

FIG. 6

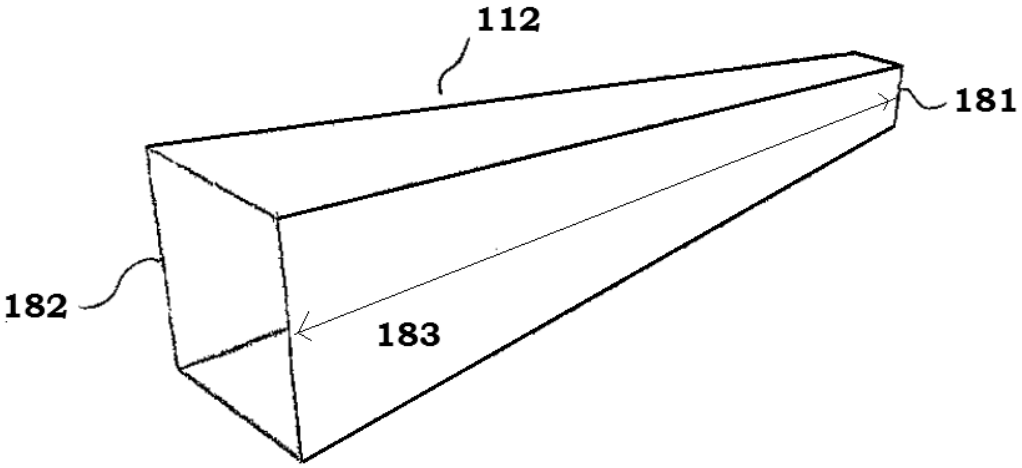

FIG. 7

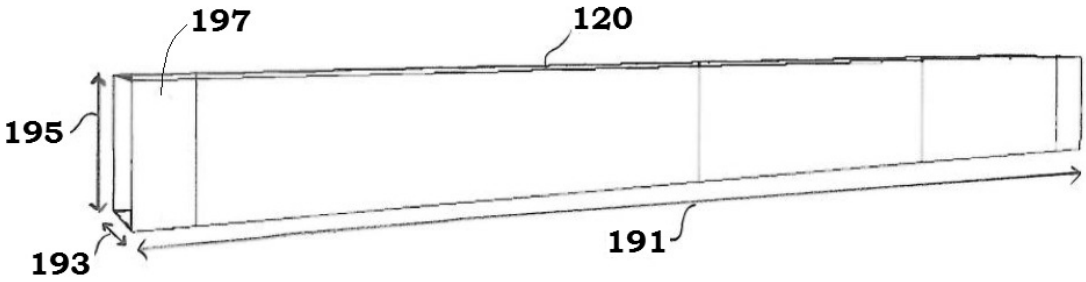

FIG.8

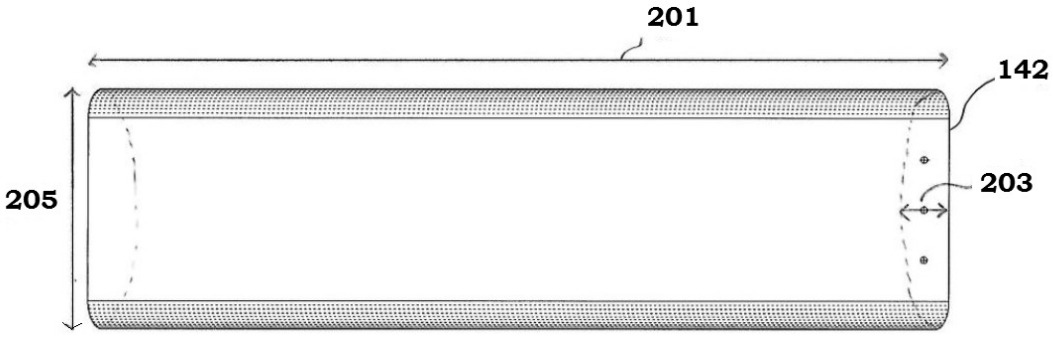

FIG. 9

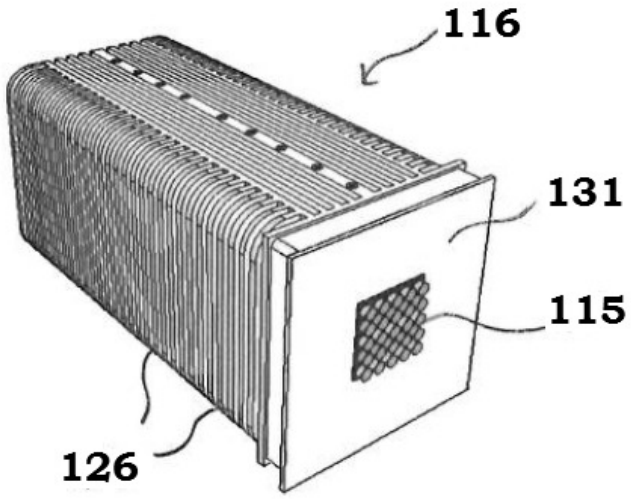

FIG. 10

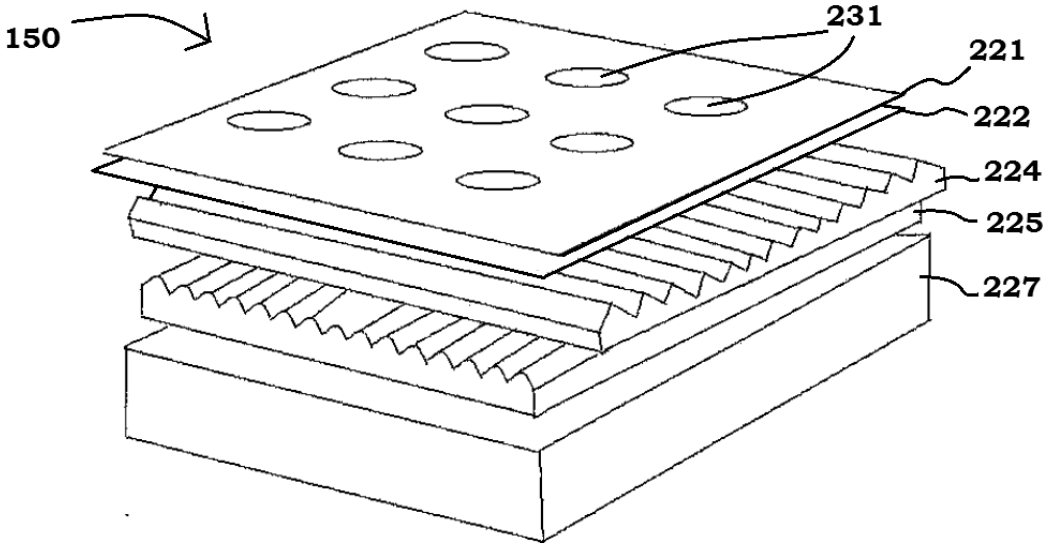

FIG. 11

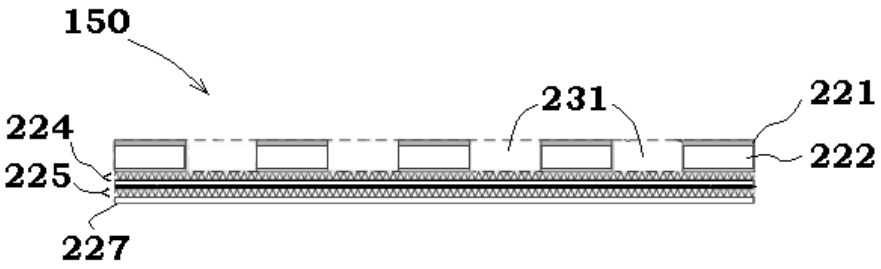

FIG. 12