FIG. 1A

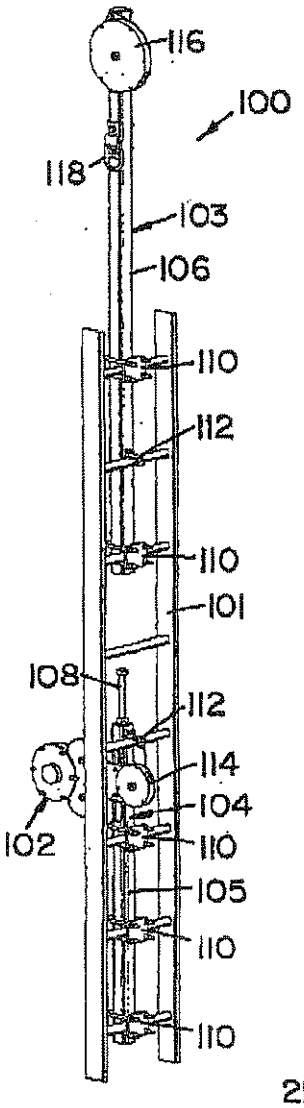

FIG. 1B

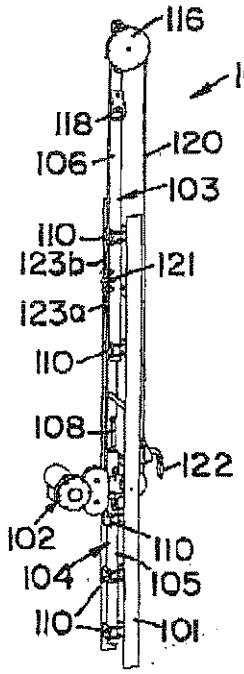

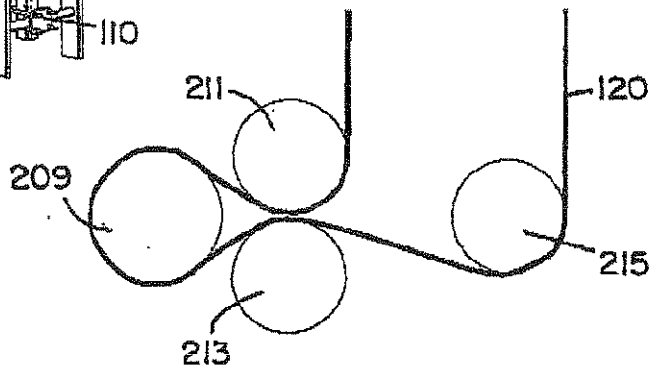

FIG. 2C

FIG.2B

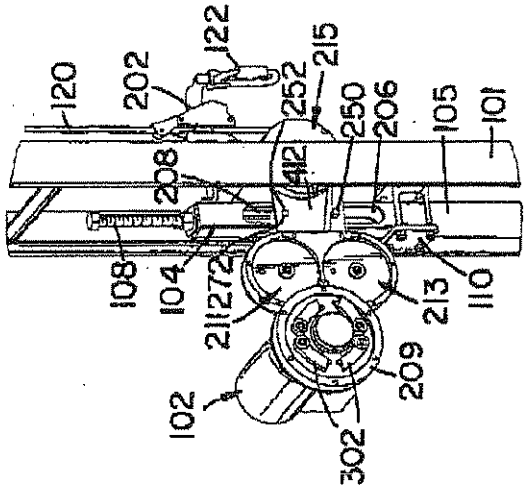
120
202
122
215
252
250
206
105
101
208
412
108
104
211272
213
110
209
102
302

FIG.2A

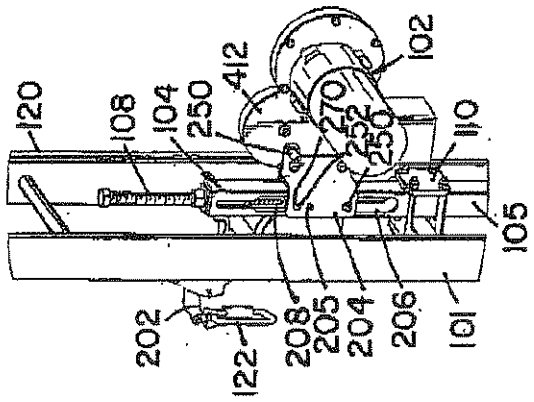
102
412
120
108
104
250
270
252
250
110
105
202
122
208
205
204
206
101

FIG. 3

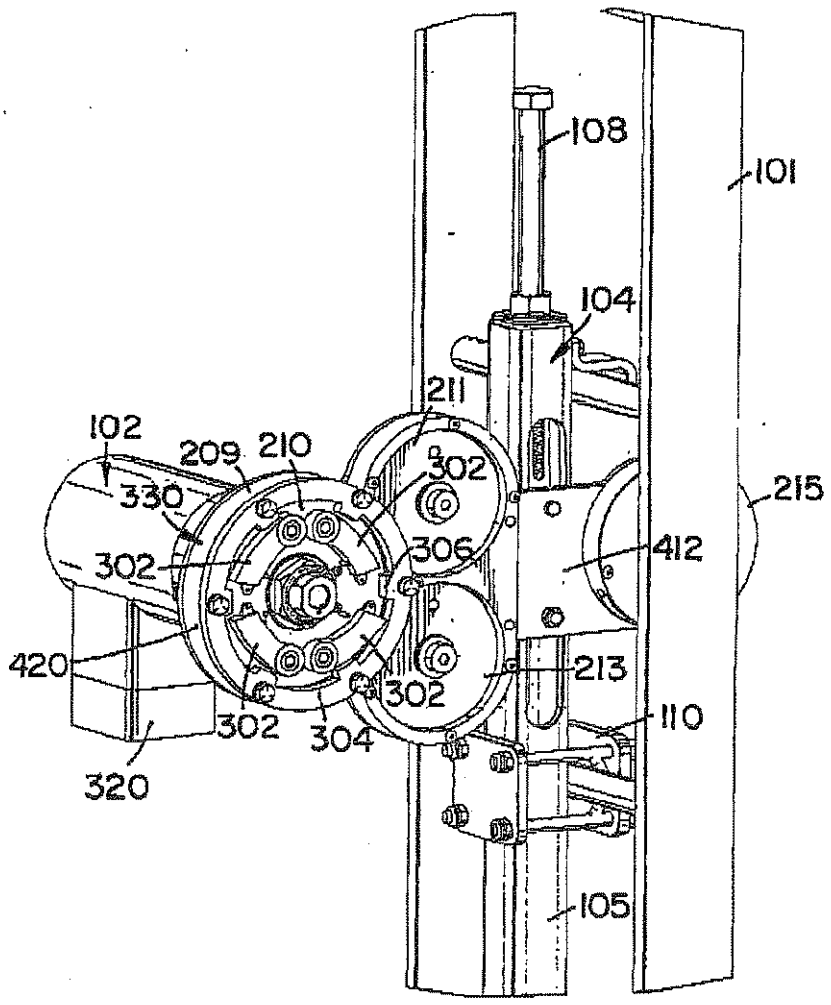
108
101
104
211
102
209
210
302
330
215
306
412
302
420
213
302
110
302
304
320
105

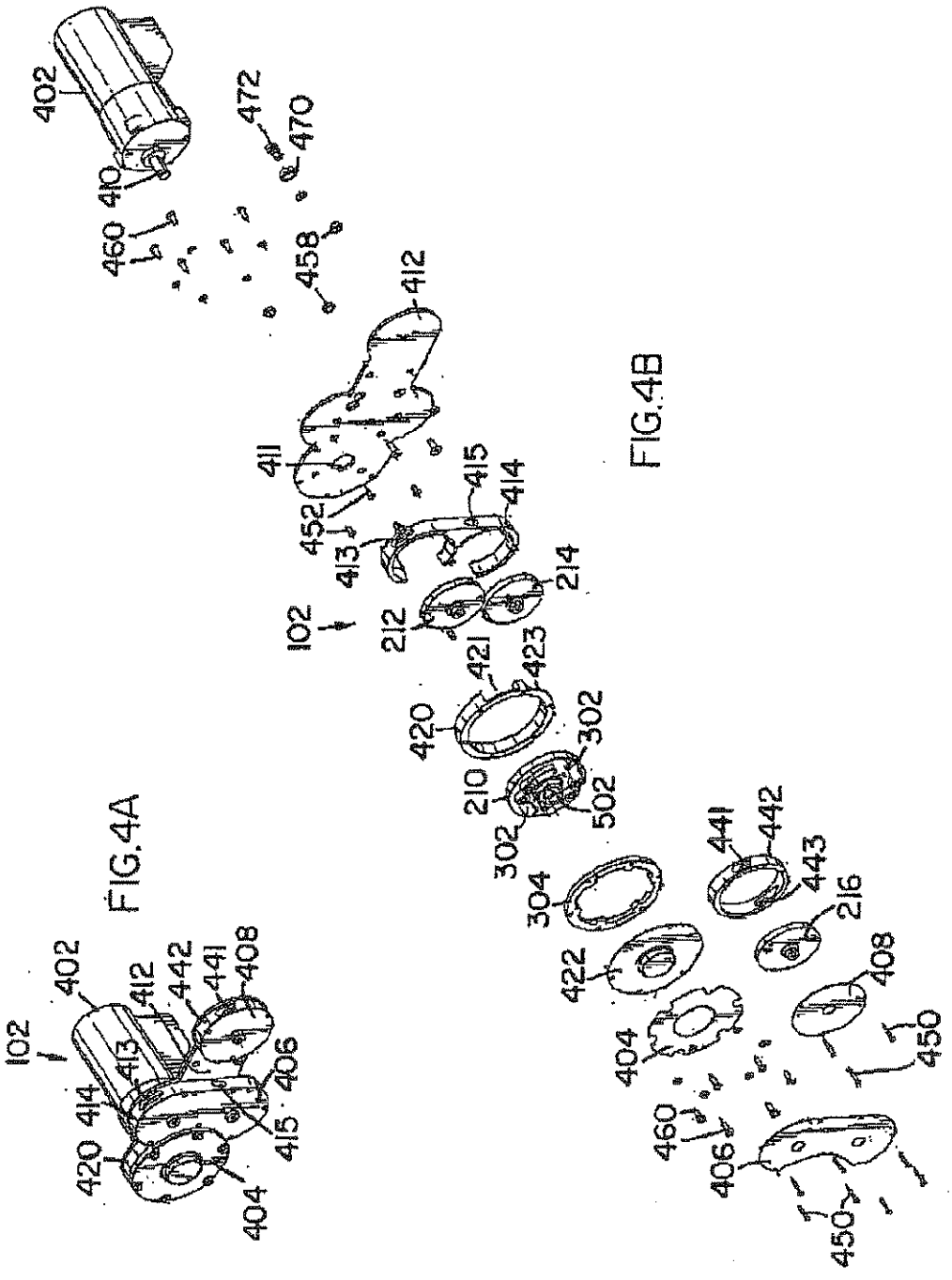
402
410
460
472
470
458
412
411
452
413
415
414
214
102
212
421
423
420
302
210
502
302
304
441
442
443
216
422
408
404
450
460
406
450
102
402
412
442
441
408
413
414
406
420
415
404

FIG.4A

FIG.4B

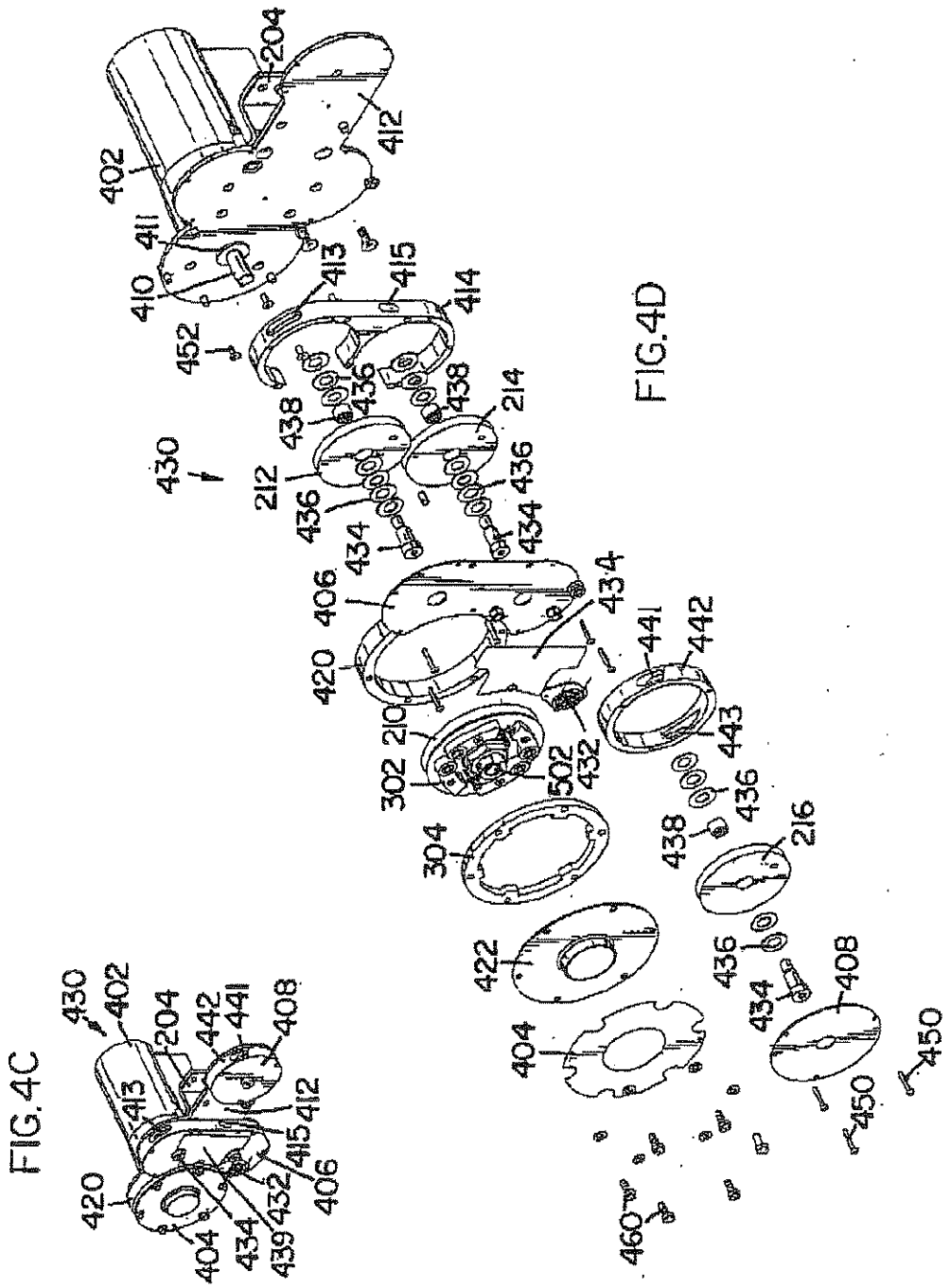
204
412
402
411
410
413
415
414
452
438
436
214
212
430
434
406
420
441
442
210
302
502
432
443
304
216
422
404
408
450
460

FIG.4D

430
402
204
442
441
408
413
412
415
406
420
432
434
404
439

FIG.4C

FIG.5A

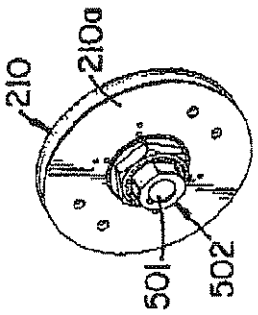
210
210a
501
502

FIG.5B

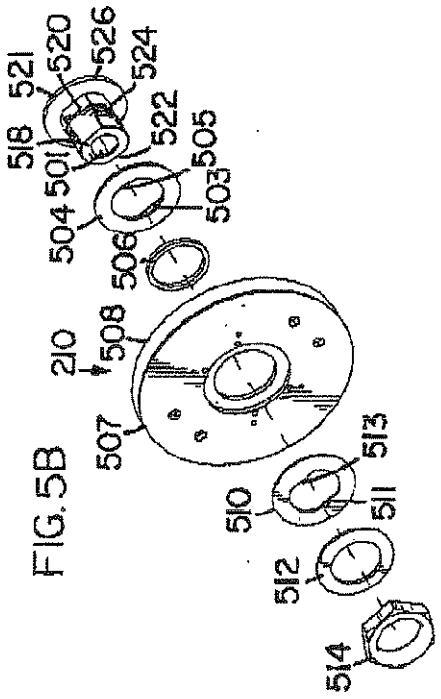
521
520
526
524
518
501
522
505
504
503
506
210
508
507
513
510
511
512
514

FIG. 5C

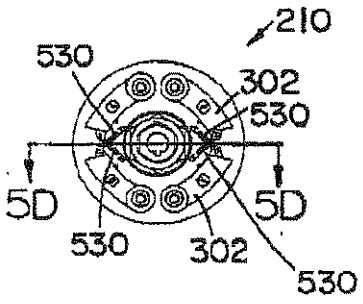

FIG. 5D

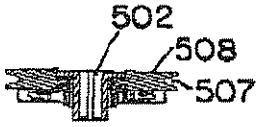

FIG. 5E

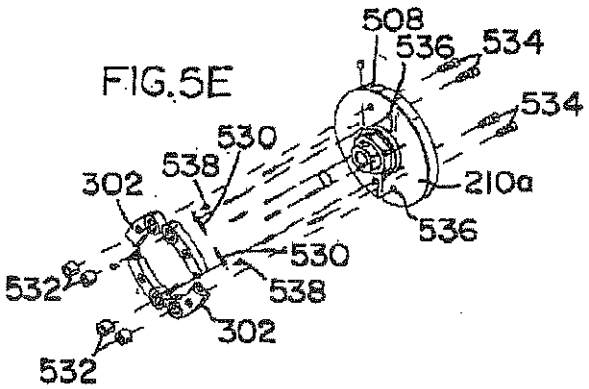

FIG. 5F

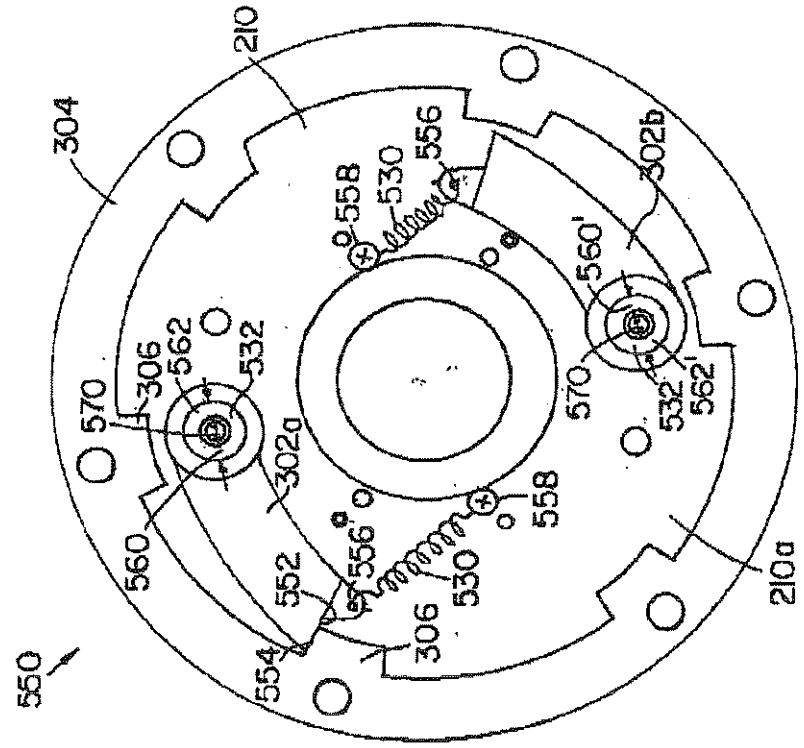
550
304
210
302a
302b
210a
306
306
530
530
532
532
554
556
556'
558
558
560
560'
562
562'
570
570

FIG. 6

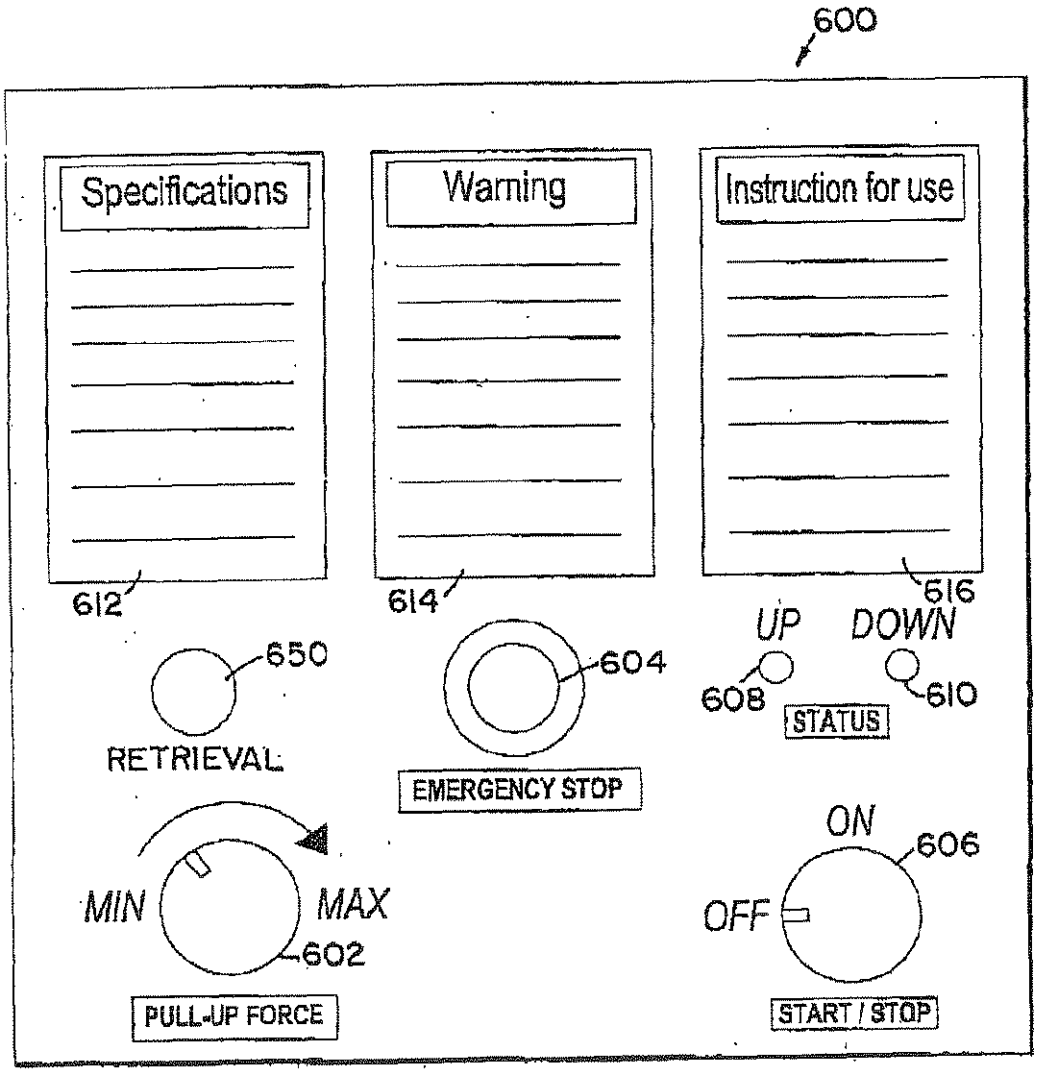
600
Specifications
Warning
Instruction for use
612
614
616
650
RETRIEVAL
604
EMERGENCY STOP
UP
DOWN
608
610
STATUS
MIN
MAX
602
PULL-UP FORCE
ON
606
OFF
START / STOP

FIG. 7

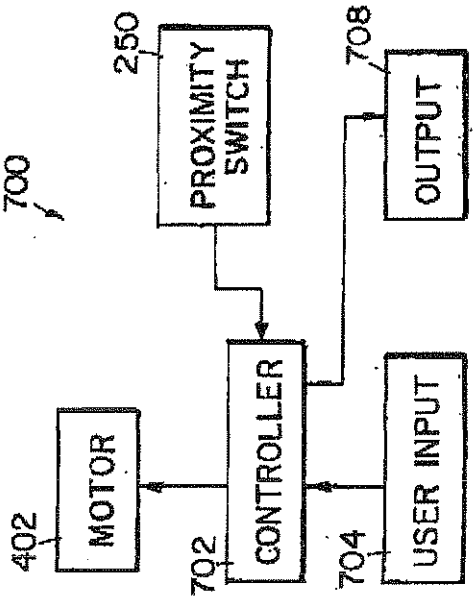
700
250
PROXIMITY SWITCH
708
OUTPUT
MOTOR
CONTROLLER
USER INPUT
402
702
704

FIG. 8A

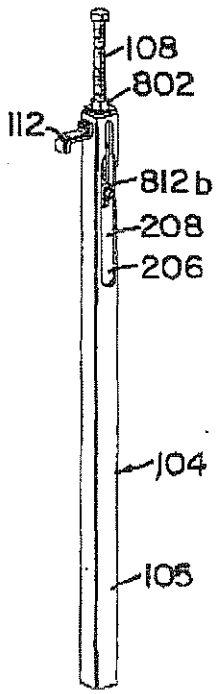
108
802
112
812b
208
206
104
105

FIG. 8B

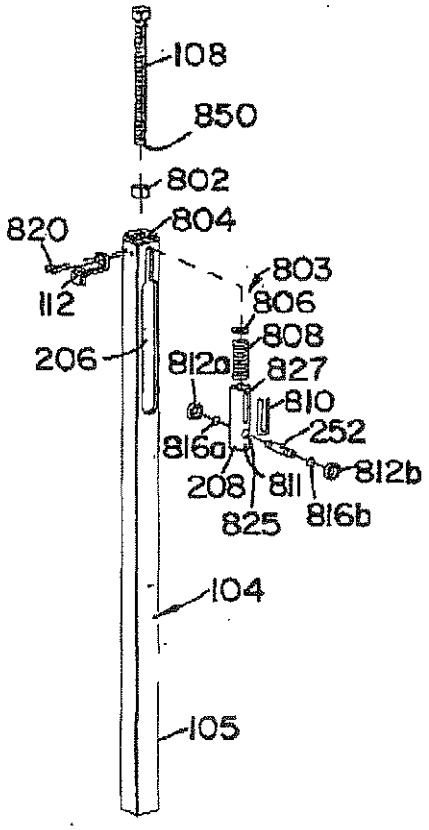
108
850
802
804
820
112
803
806
808
206
812a
827
810
252
816a
812b
208
811
825
816b
104
105

FIG.9A

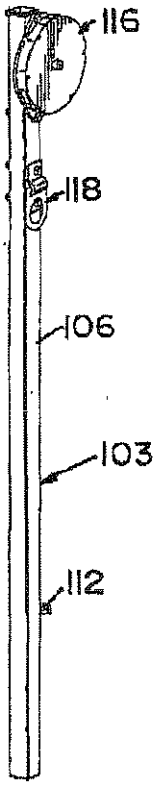
116
118
106
103
112

FIG.9B

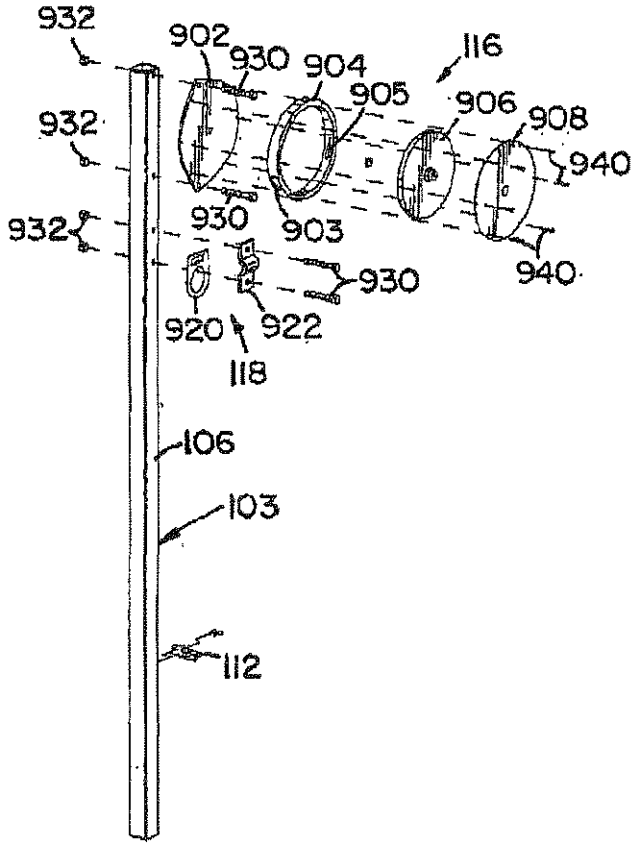
932
902
930
904
116
905
906
908
940
932
932
930
903
930
940
920
922
118
106
103
112

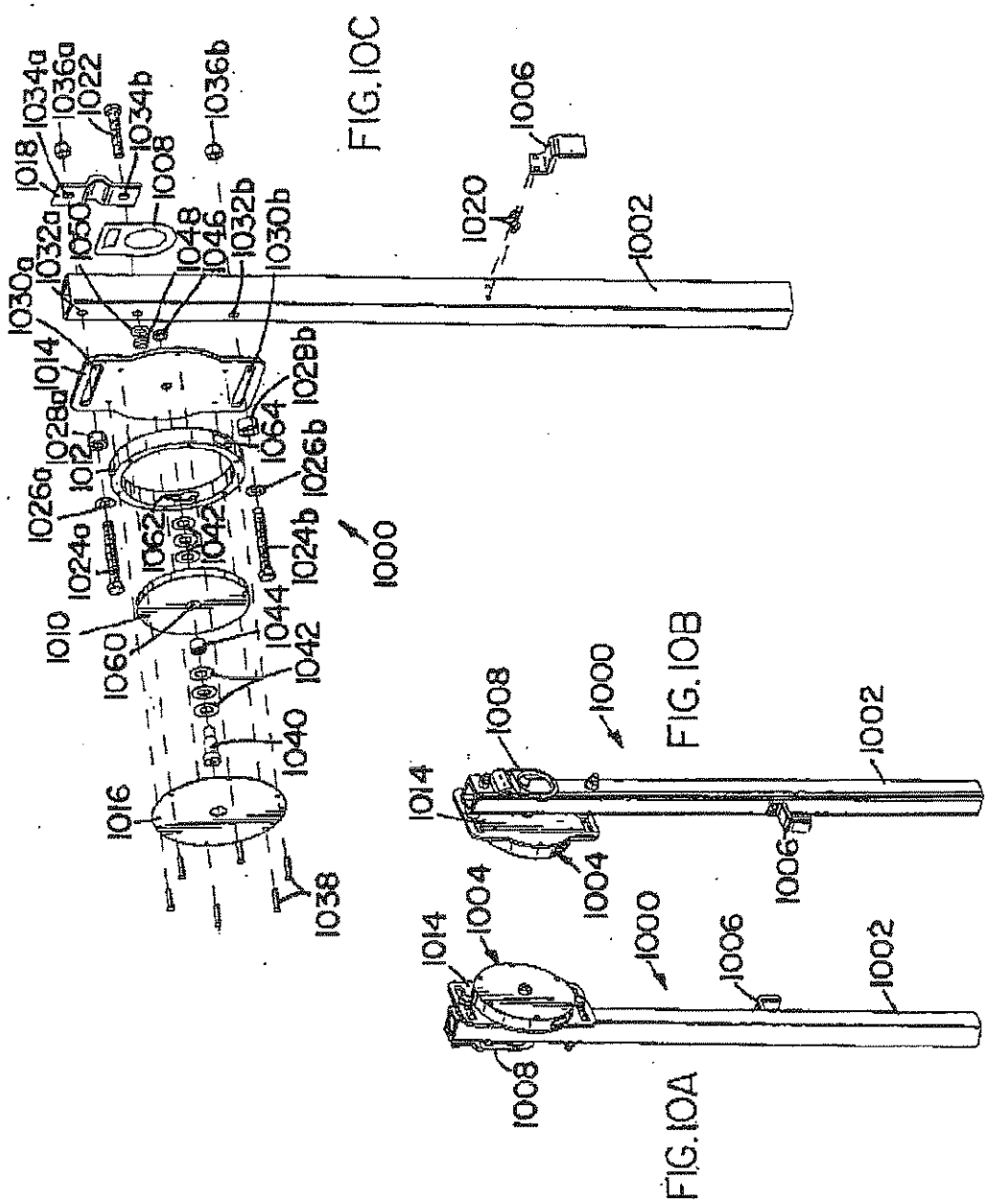

FIG. 10C

FIG. 10B

FIG. 10A

FIG. 11C

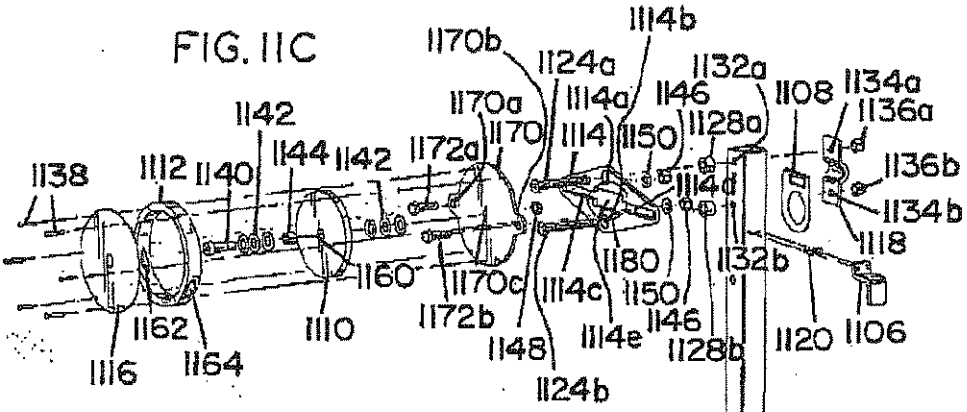

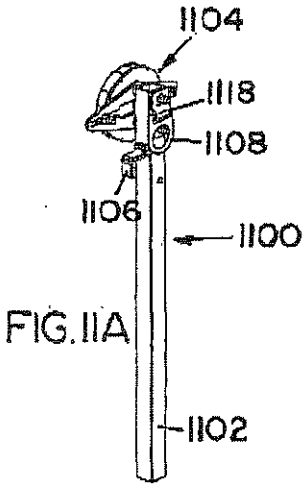

FIG. 11A

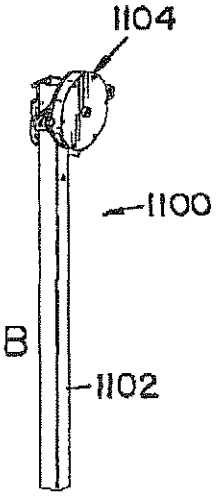

FIG. 11B

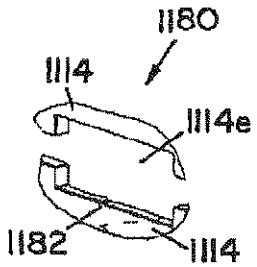

FIG. 11D